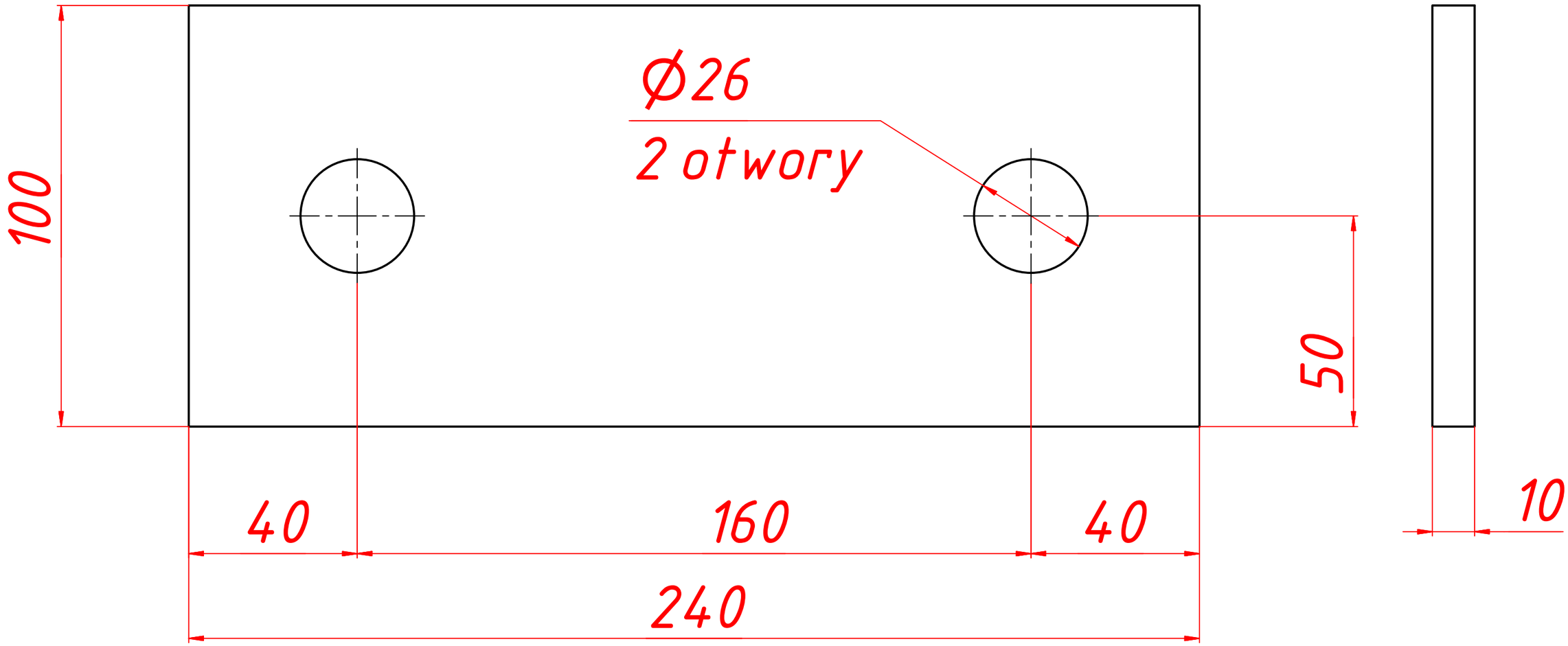

Wymiar [mm]	0,5-6	6-30	30-120	120-400	400-1000	1000-2000	>2000	2-30	30-400	400-1000	1000-2000	2000-4000	>4000	-0,3 +0,2
Odchyłka [mm]	±0,1	±0,2	±0,3	±0,5	±0,8	±1,2	±2	±1	±2	±3	±4	±6	±8	
Tolerancja	Wymiarów obróbczych wg PN-EN 22768-1:1999 -m							Konstrukcji spawanych wg PN-EN ISO 13920:2000						

		Imię i nazwisko	Podpis	Data	Skala	Format	Arkusz
B8Group Sp. z o.o. ul. Zelwerowicza 18A 53-676 Wrocław	Konstruował				1 : 1	A3	1/1
	Kreślił						
	Sprawdził						

Numer części	Materiał	Norma materiałowa	Wersja
B_8			
Nazwa	**Masa**	**Ilość**	
	1,8 [kg]		

Wszystkie prawa do tego rysunku są zastrzeżone. Kopiowanie oraz użytkowanie go przez osoby trzecie jest surowo wzbronione.