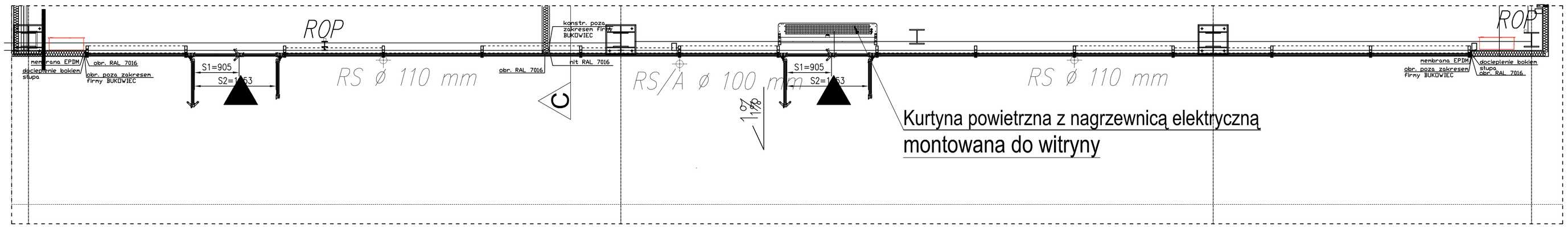

WITRYNA 1 KOREKTA

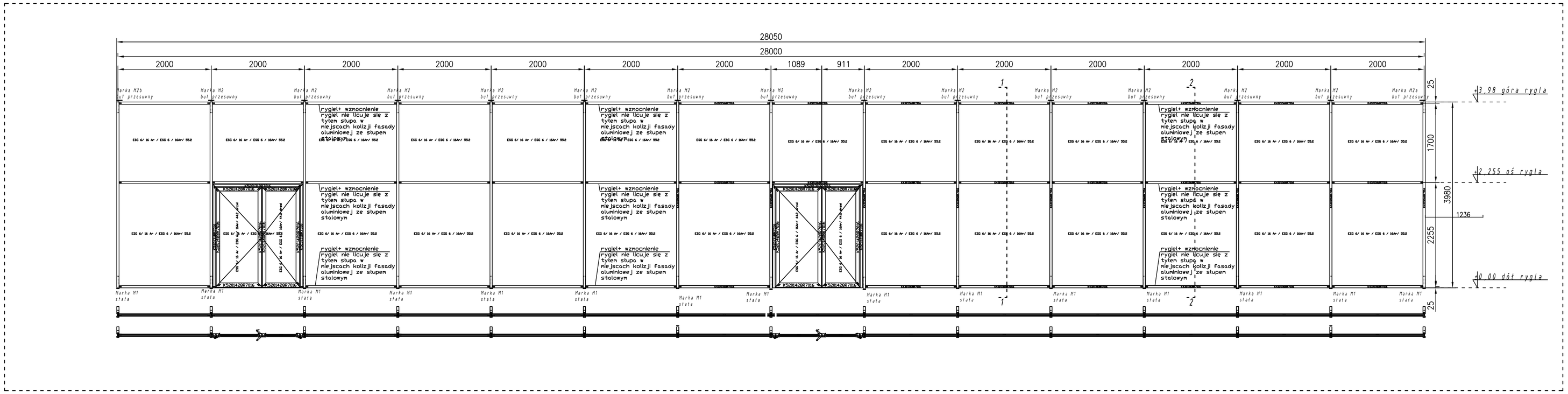

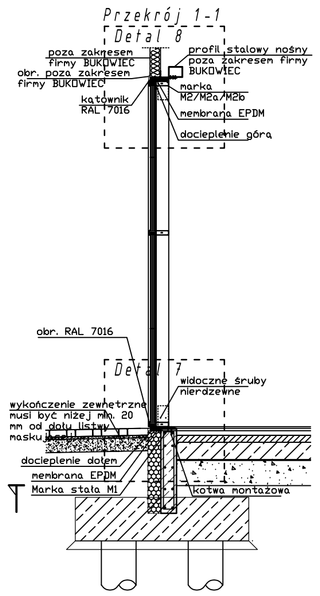

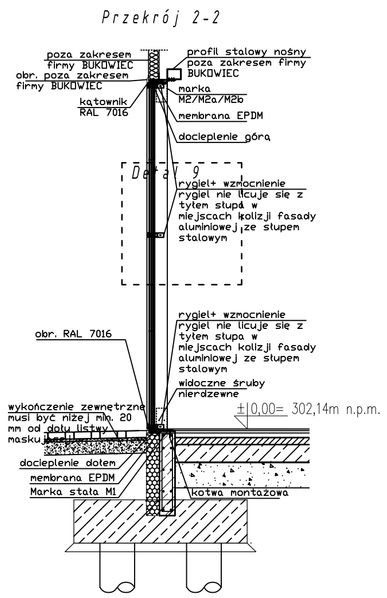

LOKALIZACJA WITRYNY

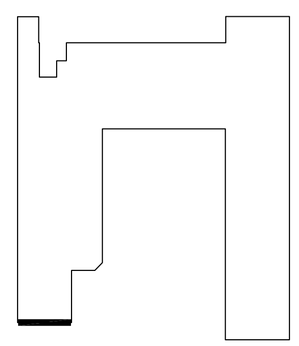

PPHU BUKOWIEC Kobylec 144, 32-740 Łapanów Tel. 508 440 904 , 515 166 646 e-mail: biuro@elewacje-bukowiec.pl	PROJEKT:	DOKUMENTACJA POWYKONAWCZA ŚLUSARKI ALUMINIOWEJ DLA PRZEBUDOWY BUDYNKU HANDLOWEGO [illegible] BIELSKO-BIAŁA UL. WARSZAWSKA 180
	INWESTOR:	
	ADRES:	
	GŁÓWNY PROJEKTANT:	
	RYSUNKI SPORZĄDZIŁ:	mgr inż. Marek Trojan
BRANŻA:	ALUMINIUM	Zakres projektu:
DATA:	Listopad 2024	Ślusarki aluminiowej.
FAZA:	P/W	
	NR. RYSUNKU: 6A	WITRYNA 1