redkom	FORMULARZ AKCEPTACJI MATERIAŁÓW	03/IS/2024
		REWIZJA: 00

PROJEKT:	REDKOM PARK Bielsko	**DATY PRZEKAZANIA REWIZJI:**	0	
INWESTOR:	Redkom Park Bielsko Sp. z o.o.		1	10.04.2024
GENERALNY WYKONAWCA:	DALDEHOG INTL		2	

KOMENTARZ WYKONAWCY DO AKTUALNEJ REWIZJI FORMULARZA

Np. REWIZJA 00 - pierwsze wydanie karty

INFORMACJE PODSTAWOWE

BRANŻA:	Sanitarna wod kan	MIEJSCE WBUDOWANIA:	Galeria REDKOM Bielsko ul Warszawska 186 instalacja wody urzytkowej i hydrantowej całośc
IDENTYFIKACJA WYROBU WEDŁUG PROJEKTU:	ZAWORY KULOWE	NAZWA HANDLOWA:	ZAWÓR GENEBRE

DANE DOTYCZĄCE WYROBU/ MATERIAŁU/ URZĄDZENIA

	STANDARD/ WYRÓB WEDŁUG PROJEKTU WYKONAWCZEGO	STANDARD/ WYRÓB WSKAZANY W ZAŁ. 1 DO UMOWY (OPTYMALIZACJE)	MATERIAŁ PROPONOWANY PRZEZ WYKONAWCĘ
Nazwa wyrobu, typ, nr katalogowy			
Producent (nazwa, adres, www, tel)			GENEBRE
Parametry i kwalifikacje techniczne	ZAWÓR KULOWY MOSIĘŻNY		ZAWÓR KULOWY MOSIĘŻNY

DOKUMENTY DOPUSZCZAJĄCE MATERIAŁ/ WYRÓB DO OBROTU I ZASTOSOWANIA W OBIEKCIE

ZAŁĄCZNIKI:

1. 1 Karta katalogowa
2. 2Krajowa Deklaracja właściwości użytkowych nr 1/2022
3. Krajowa Ocena Techniczna ITB-KOT-2017/0342 WYDANIE 2
4. 4 Atest Higieniczny
5.

CZĘŚĆ FORMALNA

WNIOSKUJĄCY (WYKONAWCA):

FIRMA:	EURO INSTAL RM		
NAZWISKO:	Sylwester Babczyński	DATA:	10.04.2024
STANOWISKO:	Kierownik Budowy	PODPIS:	KIEROWNIK ROBÓT SANITARNYCH mgr inż. Sylwester Babczyński upr. bud. nr SLK/3451/PWOS/11 OC-ŚLOIIB nr SLK/IS/7541/12

W przypadku zgody na zastosowanie materiału zamiennego deklaruję, że nie będzie to powodowało żadnych kosztów dodatkowych dla Inwestora oraz że zaproponowany materiał nie obniża standardów Inwestycji określonych Umową.

ZATWIERDZENIE - STATUS

PROJEKTANT: ☐ A/ Zaakceptowano ☐ B/ Zaakceptowano z uwagami ☐ C/ Nie zaakceptowano

UWAGI

DATA:

IMIĘ, NAZWISKO, PODPIS:

INSPEKTOR/ KONSULTANT: ☑ A/ Zaakceptowano ☐ B/ Zaakceptowano z uwagami ☐ C/ Nie zaakceptowano

UWAGI

Inspektor Nadzoru Branży
mgr inż. Marcin Trojanowski
MAP/0257/OWOS/10

DATA:

IMIĘ, NAZWISKO, PODPIS:

INWESTOR: ☐ A/ Zaakceptowano ☐ B/ Zaakceptowano z uwagami ☐ C/ Nie zaakceptowano

UWAGI

DATA:

IMIĘ, NAZWISKO, PODPIS:

UWAGA - zatwierdzenie Inwestora dotyczy materiałów/ wyrobów, co do których Inwestor wyrazi swoją opinię (głównie materiały istotne wizualnie). Wyrażenie opinii, dotyczącej karty materiałowej jest prawem a nie obowiązkiem Inwestora.

1/09

3028

- PN 25
- T_{max} 180 °C

KUREK KULOWY MOSIĘŻNY
BRASS BALL VALVE
ШАРОВЫЙ КРАН ЛАТУННЫЙ

Zastosowanie / Application / Применение

Woda, powietrze, glikol oraz inne płyny grupy 2 / Air, water, glycol and other fluids in group 2 / Вода, воздух, гликоль и другие среды групы 2

Mosiądz zgodny z / Brass according to / Латунь DIN17660

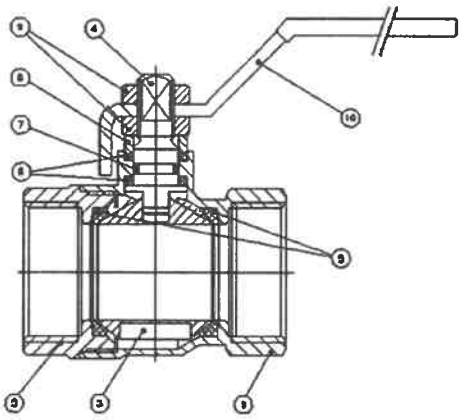

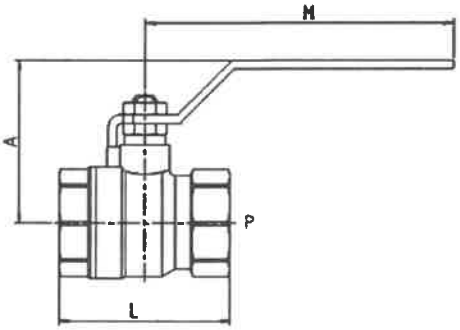

Specyfikacja materiałowa / Material specification / Перечень материалов

Lp.	Nazwa części / Part / Деталь	Materiał / Material / Материал
1	Korpus / Body / Корпус	Mosiądz / Brass / Латунь
2	Wkrętka / Cap / Втулка	Mosiądz / Brass / Латунь
3	Kula / Ball / Шар	Mosiądz / Brass / Латунь
4	Trzpień / Stem / Шар	Mosiądz / Brass / Латунь
5	Uszczelka kuli / Ball seats / Уплотнение шара	PTFE
6	Uszczelka trzpienia / Stem packing / Уплотнение штока	PTFE
7	O-ring / O-Ring / O-образное уплотнение	N.B.R.
8	Podkładka / Stem ring / Прокладка	Mosiądz / Brass / Латунь
9	Nakrętka / Nut / Гайка	Mosiądz / Brass / Латунь
10	Rączka / Handle / Ручка	Stal / Steel / Сталь

Tabela wymiarowa / Dimensions / Размеры

DN [cal]	PN [bar]	P [mm]	A [mm]	L [mm]	M [mm]	Waga / Weight / Вес [g]
1/2	25	14	44	46	95	150
3/4	25	18	50	52	95	210
1	25	23	60	63	113,5	375
1 1/4	25	27	63	71	113,5	450
1 1/2	25	34	77	81	144,5	780
2	25	43	83	93	144,5	1125

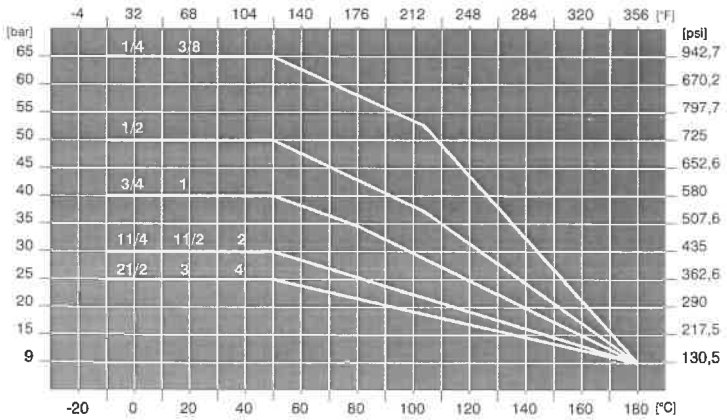

GENEBRE DYSTRYBUTOR: EFAR

GENEBRE S.A. · Avda. Joan Carles I, 46-48 · EDIFICIO GENEBRE
Tel. +34 93 298 80 00/01 · Fax +34 93 298 80 06
08908 L'HOSPITALET DE LLOBREGAT Barcelona (Spain)
e-mail: genebre@genebre.es
internet: http://www.genebre.es

Art: 3029
Válvula de esfera H-H. Paso total
Brass ball valve F-F. Full bore

Características

1. Válvula esfera de latón PN-25, paso total
2. Construcción en latón según DIN 17660
3. Extremos roscados gas hembra-hembra según ISO 228/1
4. Accionamiento mediante palanca
5. Temperatura máxima 180 ºC

Features

1. Brass ball valve PN-25, full bore
2. Brass according to DIN 17660
3. Thread ends gas female-female according to ISO 228/1
4. Working by means of handle
5. Max. Temperature 180 ºC

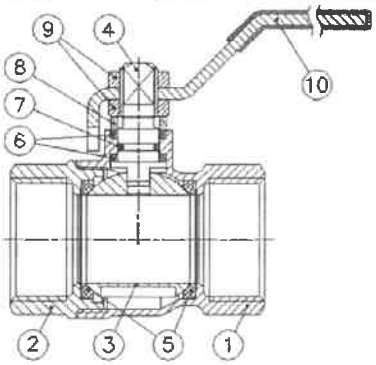

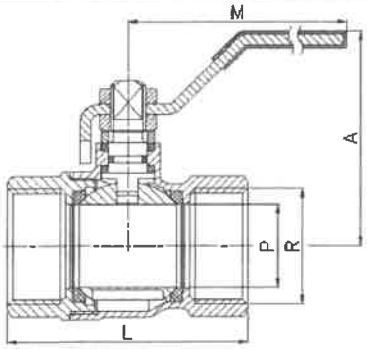

Nº	Denominación/Name	Material	Acabado Superficial/Surface Treatment
1	Cuerpo / Body	Latón / Brass	Granallado + Cromado / Peened + Chromed
2	Tapa / Cap	Latón / Brass	Granallado + Cromado / Peened + Chromed
3	Esfera / Ball	Latón / Brass	Cromado / Chromed
4	Eje / Stem	Latón / Brass	Cromado / Chromed
5	Asientos / Ball seats	PTFE	-
6	Anillo prensa / Stem packing	PTFE	-
7	Tórica / O-Ring	N.B.R.	-
8	Anillo prensa / Stem ring	Latón / Brass	Cromado / Chromed
9	Tuerca / Nut	Latón / Brass	Cromado / Chromed
10	Maneta / Handle	Acero / Steel	Cromado / Chromed

Ref	Medida/Size	PN	Dimensiones/Dimensions (mm)				Peso/Weight (g)
			P	A	L	M	
3029 02	1/4"	25	10	46	40	84	110
3029 03	3/8"	25	10	46	43	84	115
3029 04	1/2"	25	15	47	49	84	155
3029 05	3/4"	25	20	58	56	98	265
3029 06	1"	25	25	61	68	98	395
3029 07	1 1/4"	25	32	74	80	126	620
3029 08	1 1/2"	25	40	80	89	126	865
3029 09	2"	25	50	91	104	158	1365
3029 10	2 1/2"	25	60	101	137	158	2490
3029 11	3"	25	74	131	158	196	4125
3029 12	4"	25	92	145	183	265	6310

ARMATURA INSTALACYJNA
W. Narożny, E. Pukacka-Mruk Sp.j.

61-357 Poznań · ul. Gołężycka 27 · tel. +48 61 870 00 11 · fax +48 61 879 33 11
www.efar.com.pl · biuro@efar.com.pl

KRAJOWA DEKLARACJA WŁAŚCIWOŚCI UŻYTKOWYCH 1/2022
(na podstawie Dziennik Ustaw - 24 — Poz. 1966ZAŁĄCZNIK Nr 2)

1. Nazwa i nazwa handlowa wyrobu budowlanego:
   Kurek kulowy GENEBRE 3028, 3029, 3034, 3035, 3036, 3044, 3046, 3081

2. Oznaczenie typu wyrobu budowlanego :
   Kurek kulowy GENEBRE

3. Zamierzone zastosowanie lub zastosowania

Kurki przeznaczone do stosowania jako armatura zaporowa w instalacjach wodociągowych, centralnego ogrzewania gdzie czynnikiem jest woda lub roztwór glikolu w wodzie (zawoartośc glikolu ≤ 50 %)

4. Nazwa I adres siedziby producenta oraz miejsce produkcji wyrobu:

GENEBRE S. A. PEDROSA A, 46-48 08908 L'HOSPITALET DE LLOBREGAT **BARCELONA, HISZPANIA**

5. Nazwa i adres siedziby upoważnionego przedstawiciela, o ile został ustanowiony::

   EFAR Spółka Jawna ul. Gołężycka 27 61-357 Poznań

6. Krajowy system oceny i weryfikacji stałości właściwości użytkowych:
   System 3

7. Kraiowa specyfikacja techniczna:

   7a. Polska Norma wyrobu : **PN-EN ISO 228-1:2005 , PN-EN 13828:2005 , PN-EN 12165:2016, PN-EN 12164:2016**
   7b. Krajowa ocena techniczna: **ITB-KOT-2017/0342 wydanie 2 data wydania 21 grudnia 2022 r.**

Jednostka oceny technicznej/Krajowa jednostka oceny technicznej: **Instytut Techniki Budowlanej** Nazwa akredytowanej jednostki certyfikującej, numer akredytacji i numer certyfikatu
Instytut Techniki Budowlanej PL 00-611 Warszawa, ul. Filtrowa 1, 1488 , 89/106/EEC

8. Deklarowane właściwości użytkowe

Zasadnicze charakterystyki budowlanego dla zsmierzonego zastosowania lub zastosowań	Deklarowane właściwości użytkowe	UWAGI
Moment napędowy	PN-EN 13828:205	
Tolerancja wymiarów	spełnia	PN-EN 22768-1:1999
Ciśnienie nominalne PN	ART. 3028, 3029,3034,3035,3046, 3044 25 bar(2,5 MPA) ART., 3081 16 BAR (1,6 MPa)	PN-EN 10497:2010
Maksymalna temperatura	Art. 3028, 3029,3034,3035,3046,3081+ 180 °C 3044 + 110 °C	

Wytrrzymałość mechaniczna		UWAGI
- zginanie I skręcanie	spełnia	PN-EN 13828:2005
Zabiezpieczenie przeciażeniem dźwigni		
- wytrzymałość ogranicznika	spełnia	PN-EN 13828:2005
Trwałość :		
- wytrzymałość	spełnia	PN-EN 13828:2005
Wytrzymałość hydrauliczna	spełnia	PN-EN 13828:2005

9.Właściwości użytkowe określonego powyżej wyrobu są zgodne z wszystkimi wymienionymi w pkt 8 deklarowanymi właściwościami użytkowymi. Niniejsza deklaracja właściwości użytkowych wydana zostaje zgodnie z ustawą z dnia 16 kwietnia 2004 r. o wyrobach budowlanych, na wyłączną odpowiedzialność producenta.

W imieniu producenta podpisał(-a):

Jacek Staszkiewicz **Dyrektor**

.....

(nazwisko i stanowisko)

„EFAR" W. Narożny, E. Pukacka-Mruk Sp. J. DYREKTOR Jacek Staszkiewicz

.....

(miejsce i data wydania) (podpis)

Poznań 21.12.2022

INSTYTUT TECHNIKI BUDOWLANEJ
PL 00-611 WARSZAWA, ul. Filtrowa 1, www.itb.pl

CZŁONEK EOTA i UEAtc

KRAJOWA OCENA TECHNICZNA
ITB-KOT-2017/0342 wydanie 2

Niniejsza Krajowa Ocena Techniczna została wydana zgodnie z rozporządzeniem Ministra Infrastruktury i Budownictwa z dnia 17 listopada 2016 r. w sprawie krajowych ocen technicznych (Dz. U. z 2016 r., poz. 1968) przez Instytut Techniki Budowlanej w Warszawie, na wniosek:

"EFAR" W. Narożny, E. Pukacka-Mruk Spółka Jawna
ul. Gołężycka 27, 61-357 Poznań

Krajowa Ocena Techniczna ITB-KOT-2017/0342 wydanie 2 stanowi pozytywną ocenę właściwości użytkowych poniższych wyrobów budowlanych do zamierzonego zastosowania:

Zawory kulowe GENEBRE

Data ważności Krajowej Oceny Technicznej:
21 grudnia 2027 r.

INSTYTUT TECHNIKI BUDOWLANEJ

DYREKTOR
Instytutu Techniki Budowlanej
dr inż. Robert Geryło

Warszawa, 21 grudnia 2022 r.

Dokument Krajowej Oceny Technicznej ITB-KOT-2017/0342 wydanie 2 zawiera 19 stron, w tym 2 Załączniki. Krajowa Ocena Techniczna ITB-KOT-2017/0342 wydanie 2 zastępuje Krajową Ocenę Techniczną ITB-KOT-2017/0342 wydanie 1. Tekst tego dokumentu można kopiować tylko w całości. Publikowanie lub upowszechnianie w każdej innej formie fragmentów tekstu Krajowej Oceny Technicznej wymaga pisemnego uzgodnienia z Instytutem Techniki Budowlanej.

NARODOWY INSTYTUT ZDROWIA PUBLICZNEGO PZH
– Państwowy Instytut Badawczy
NATIONAL INSTITUTE OF PUBLIC HEALTH NIH – National Research Institute
Zakład Bezpieczeństwa Zdrowotnego Środowiska
Department of Environmental Health and Safety

PRODUKT Z ATESTEM

ATEST HIGIENICZNY

B-BK-60210-1302/21

HYGIENIC CERTIFICATE

ORYGINAŁ

NATIONAL INSTITUTE OF PUBLIC HEALTH NIH – NATIONAL RESEARCH INSTITUTE

Wyrób / product: **Kurki kulowe gwintowane art.: 3028, 3029, 3033, 3034, 3035, 3036, 3037, 3044, 3046, 3048, 3059, 3069, 3075, 3080, 3091, 3094, 3095, 2014**
Zawór zwrotny gwintowany art. 3121, filtr gwintowany do wody art. 3302

Zawierający / containing: mosiądz, stal nierdzewną, NBR, EPDM i inne materiały zgodnie z dokumentacją producenta

Przeznaczony do / destined: montażu w instalacjach służących do przesyłania zimnej wody przeznaczonej do spożycia przez ludzi, wody ciepłej i centralnego ogrzewania

Wymieniony wyżej produkt odpowiada wymaganiom higienicznym przy spełnieniu następujących warunków / the above-named product is acceptable according to hygienic criteria with the following conditions:

Atest higieniczny nie dotyczy parametrów technicznych wyrobów/The hygienic certificate does not apply to technical parameters of the products.

Wytwórca / producer:

GENEBRE S.A.
Avda. Joan Carles I, 46-48
08908 L'Hospitalet de Llobregat - Barcelona, Hiszpania

Niniejszy dokument wydano na wniosek / this certificate issued for:

EFAR Sp. Jawna W. Narożny, E. Pukacka-Mruk
61-357 Poznań
ul. Gołężycka 27

Atest może być zmieniony lub unieważniony po przedstawieniu stosownych dowodów przez którąkolwiek stronę. Niniejszy atest traci ważność po 2024.12.20 lub w przypadku zmian w recepturze albo w technologii wytwarzania wyrobu.

The certificate may be corrected or cancelled after appropriate motivation. The certificate loses its validity after2024.12.20 or in the case of changes in composition or in technology of production.

Data wydania atestu higienicznego: 20 grudnia 2021

The date of issue of the certificate: 20th December 2021

Kierownik
Zakładu Bezpieczeństwa Zdrowotnego Środowiska
z up.
dr hab. Jolanta Solecka, prof. NIZP PZH-PIB

Kontakt w sprawie niniejszego atestu higienicznego / To contact regarding this hygienic certificate
Zakład Bezpieczeństwa Zdrowotnego Środowiska NIZP PZH - PIB / Department of Environmental Health and Safety NIPH NIH - NRI
00-791 Warszawa, ul.Chocimska 24 / 00-791 Warsaw, Chocimska 24, Poland
e-mail: sekretariat-bk@pzh.gov.pl tel. +48 22 54-21-354, +48 22 54-21-349