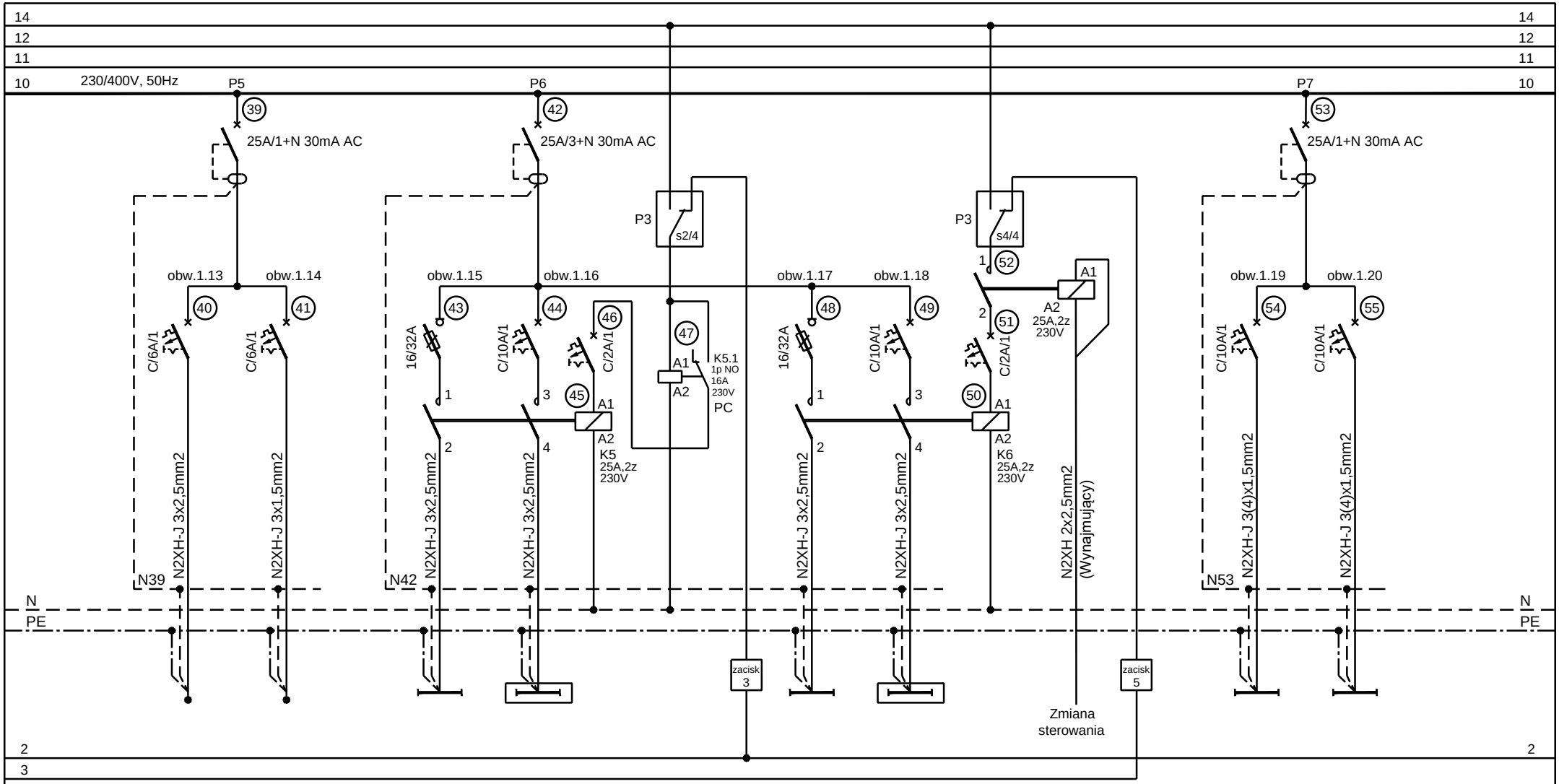

Dzwonki	Instalacja przyzywowa WC dla niepełnosprawnych	Plakaty ekspozycyjne i ledy w witrynach wewnętrznych	Reklama wewnętrzna	Przekaźnik czasowy	Plakaty ekspozycyjne i ledy w witrynach zewnętrznych	Reklama zewnętrzna	Sterowanie zegarem astronomicznym z rozdzielnicy Wynajmującego	Oświetlenie ogólne, awaryjne i ewakuacyjne zaplecza	Oświetlenie ogólne, awaryjne i ewakuacyjne zaplecza
		Sterowanie z centrali alarmowej			Sterowanie z centrali alarmowej			Usunięto sterowanie z CA	

ROSSMANN

Rozdzielnica główna RG, 230/400V

E-01.4