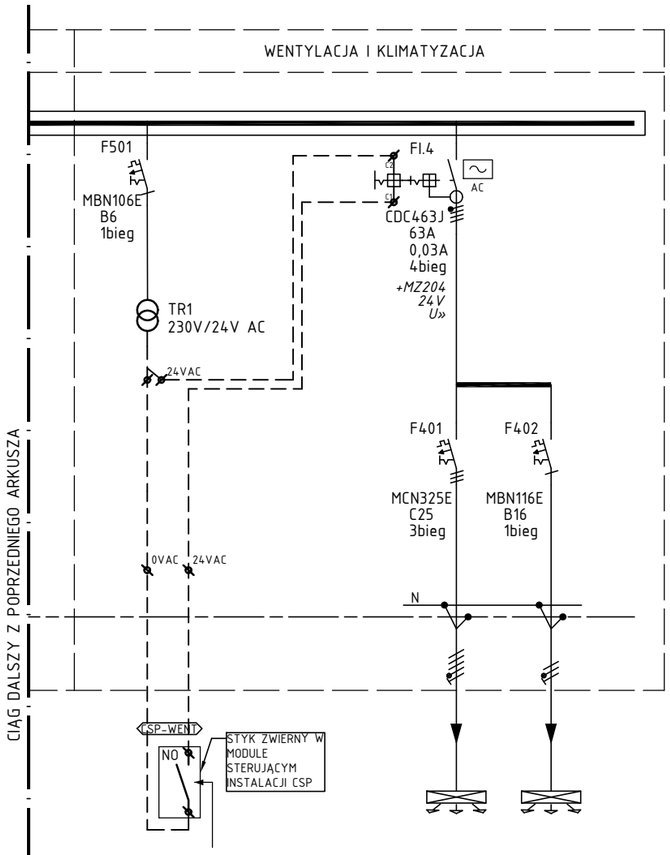

-	-	-	-	F401	F402
-	-	-	-	15,0	2,0
-	-	-	-	KURTYNA POWIETRZNA Z NAGRZEWNICĄ ELEKTRYCZNĄ	JEDNOSTKA ZEWNĘTRZNA KLIMATYZACJI (AGREGAT CHŁODNICZY) DACH
-	-	-	-	1	1
-	-	-	-	N2XH-J 5x4	N2XH-J 3x2,5

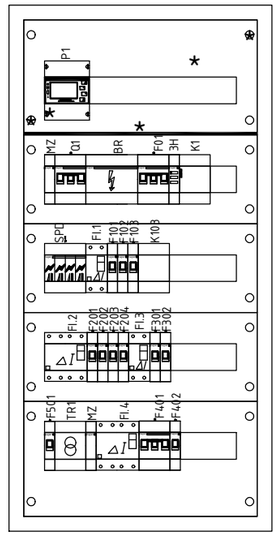

ROZDZIELNICA NATYNKOWA
RN 5x18 MODUŁÓW
METALOWA, BIAŁA,
DRZWI PEŁNE Z ZAMKIEM

* APARATY PRZYSTOSOWANE
DO PLOMBOWANIA

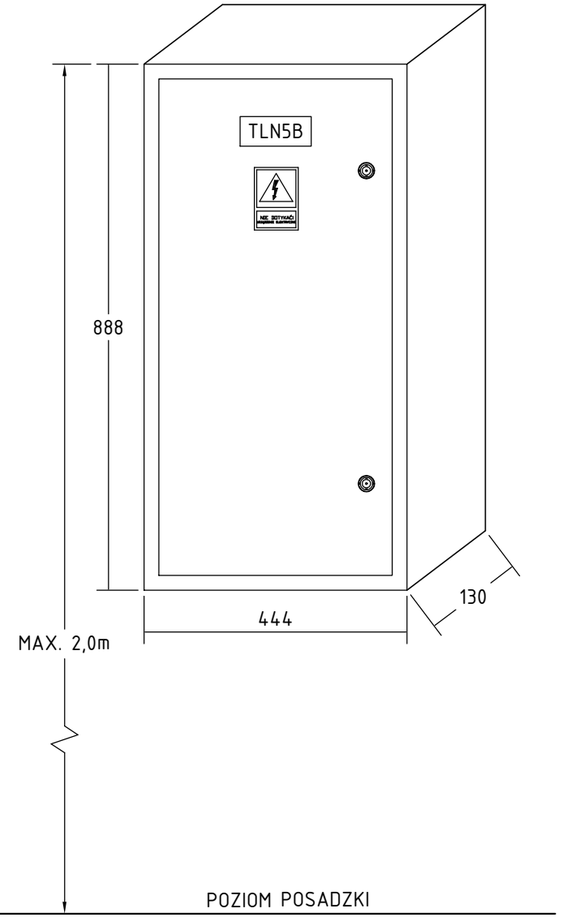

UWAGA:
ROZMIESZCZENIE APARATÓW I WIDOK ELEWACJI ROZDZIELNICY JEST PROPOZYCJĄ I JEST ORIENTACYJNY. SZCZEGÓŁOWE ROZMIESZCZENIE APARATÓW DOKONANE ZOSTANIE PRZED ETAPEM PREFABRYKACJI PRZEZ DOSTAWCĘ URZĄDZEŃ.

GWP
GŁÓWNY WYŁĄCZNIK PRĄDU
(LOKALOWY)
- URZĄDZENIE URUCHAMIAJĄCE

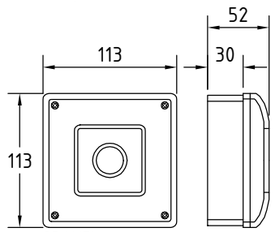

SPAMEL
0A1-W01-B.N\20 2,5A/230V

ARCHITEKTURA&DESIGN Joanna Łękawska-Boroń

PROJEKT ARANŻACJI LOKALU HANDLOWEGO NR 0.05B NA POTRZEBY KWIACIARNI LA FLOR W PARKU HANDLOWYM "REDKOM" ZLOKALIZOWANYM W BIELSKU-BIAŁEJ PRZY UL. WARSZAWSKIEJ 180

SCHEMAT TABLICY TLN5B CZ.2

SKALA: -

INWESTOR: Radosław Zieliński LA FLOR
ul. Podgórska 34, 31-536 Kraków

STRONA NR:

PROJEKTOWAŁ: INŻ. MARIUSZ STROJNY
UPRAWNIENIA NR SLK/0956/PWOE/05,
SPECJALNOŚĆ INSTALACYJNA W ZAKRESIE SIECI, INSTALACJI I URZĄDZEŃ ELEKTRYCZNYCH I ELEKTROENERGETYCZNYCH

DATA: 08.2024

SPRAWDZIŁ: INŻ. TOMASZ MANIA
UPRAWNIENIA NR OPL/0405/POOE/08,
SPECJALNOŚĆ INSTALACYJNA W ZAKRESIE SIECI, INSTALACJI I URZĄDZEŃ ELEKTRYCZNYCH I ELEKTROENERGETYCZNYCH

NR RYSUNKU: E-201.2