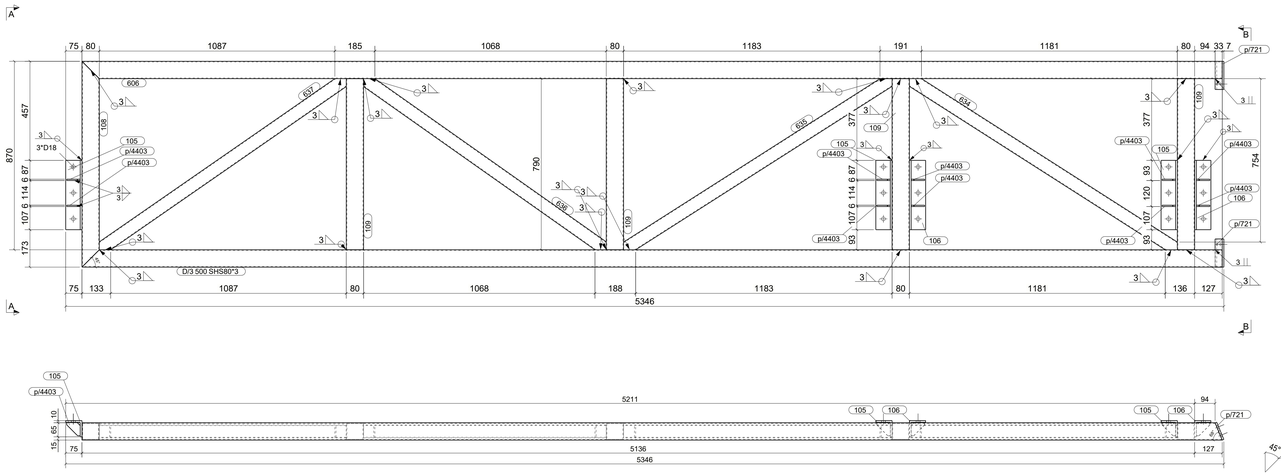

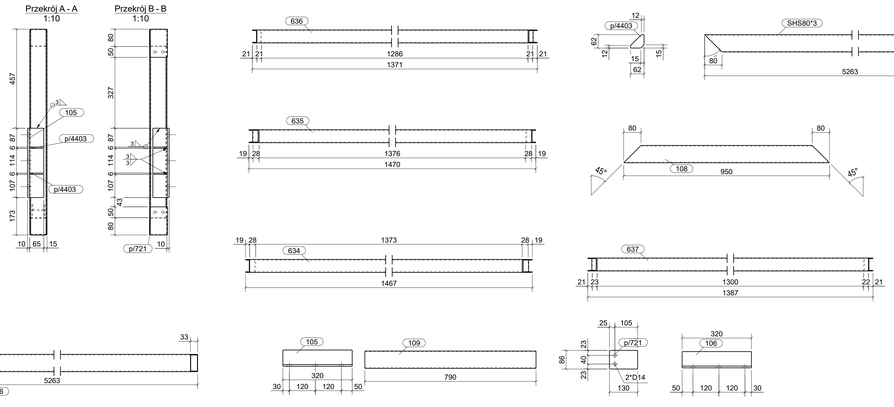

D/3, szt.1

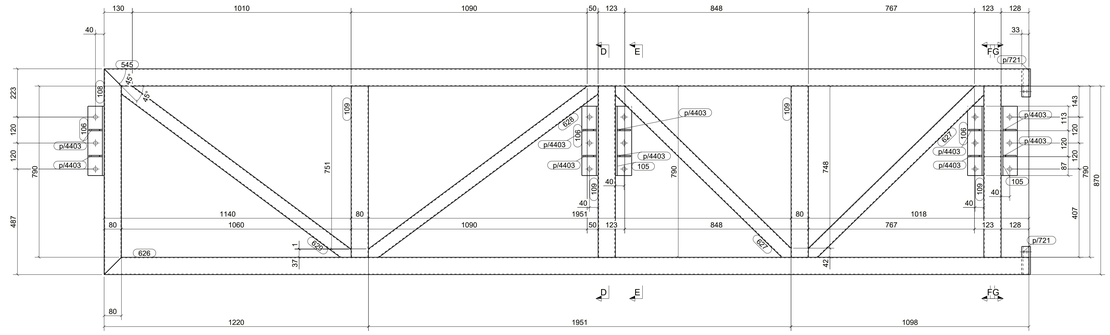

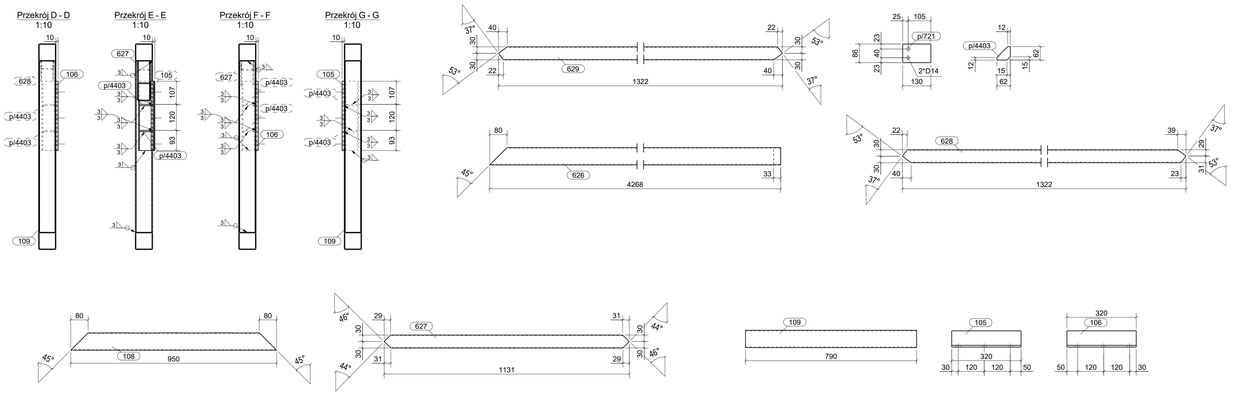

D/8, szt.1

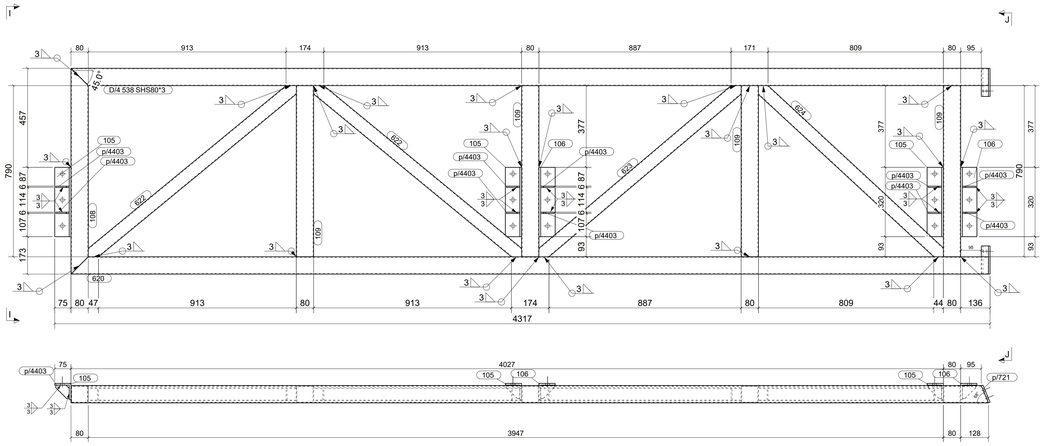

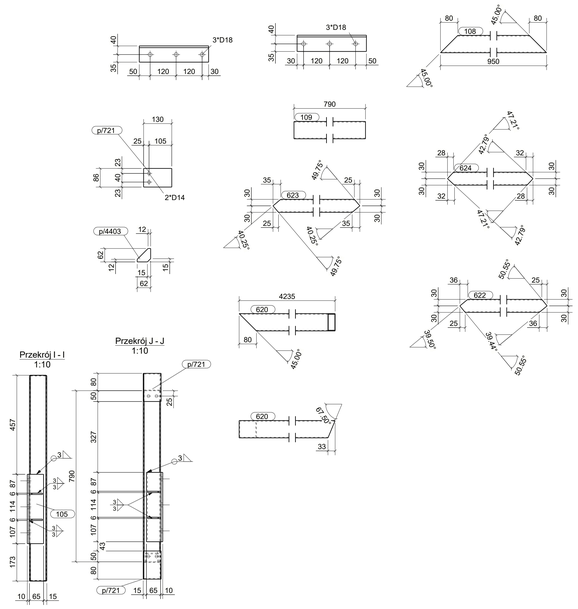

WYKAZ ELEMENTÓW ZESPOŁU

Zespół: D/3

Ciężar (kg): 152.04
Długość (mm): 5346
Ilość: 1

Element	Profil	Materiał	Ilość	Długość (mm)	Ciężar (kg)
105	L75*8	S235JR	3	320	8.63
106	L75*8	S235JR	2	320	5.75
108	SHS80*3	S235JR	1	950	6.25
109	SHS80*3	S235JR	4	790	22.69
900	SHS80*3	S235JR	1	5263	37.56
606	SHS80*3	S235JR	1	5263	37.56
634	SHS60*3	S235JR	1	1467	7.76
635	SHS60*3	S235JR	1	1470	7.77
636	SHS60*3	S235JR	1	1371	7.25
637	SHS60*3	S235JR	1	1387	7.34
p/721	BL8*86	S235JR	2	130	1.40
p/4403	BL6*62	S235JR	10	62	1.17

WYKAZ ELEMENTÓW ZESPOŁU

Zespół: D/4

Ciężar (kg): 132.93
Długość (mm): 4317
Ilość: 1

Element	Profil	Materiał	Ilość	Długość (mm)	Ciężar (kg)
105	L75*8	S235JR	3	320	8.63
106	L75*8	S235JR	2	320	5.75
108	SHS80*3	S235JR	1	950	6.25
109	SHS80*3	S235JR	4	790	22.69
538	SHS80*3	S235JR	1	4235	30.30
620	SHS80*3	S235JR	1	4235	30.23
622	SHS60*3	S235JR	2	1243	13.15
623	SHS60*3	S235JR	1	1223	6.47
624	SHS60*3	S235JR	1	1163	6.15
p/721	BL8*86	S235JR	2	130	1.40
p/4403	BL6*62	S235JR	10	62	1.17

WYKAZ ELEMENTÓW ZESPOŁU

Zespół: D/8

Ciężar (kg): 133.60
Długość (mm): 4351
Ilość: 1

Element	Profil	Materiał	Ilość	Długość (mm)	Ciężar (kg)
105	L75*8	S235JR	2	320	5.75
106	L75*8	S235JR	3	320	8.63
108	SHS80*3	S235JR	1	950	6.25
109	SHS80*3	S235JR	4	790	22.69
545	SHS80*3	S235JR	1	4268	30.42
626	SHS80*3	S235JR	1	4268	30.42
627	SHS60*3	S235JR	1	1131	5.98
627	SHS60*3	S235JR	1	1132	5.99
628	SHS60*3	S235JR	1	1322	7.00
629	SHS60*3	S235JR	1	1322	6.99
p/721	BL8*86	S235JR	2	130	1.40
p/4403	BL6*62	S235JR	10	62	1.17

UWAGA:
1. KLASA KONSTRUKCJI STALOWEJ - EXC2 WG PN-EN 1090-1 + A1:2012 - Apr.2014:09 -
2. PRZY WYSOKIM JAKOŚCI POŁĄCZEŃ SPAWANYCH - C WG PN-EN 25817
3. KONSTRUKCJĘ ZABEZPIECZYĆ ANTYKOROZYJNIE PRZEZ MALOWANIE ZESTAWEM FARB JEDNEGO PRODUCENTA PRZYMALIAĆ KAT. KOROZYJNOŚCI C2. POWIERZCHNIE OCZYŚCIĆ DO STOPNIA Sa2.5 wg PN-ISO 8501-02.
4. KOLOR WG WYTYCZNYCH INWESTORA

KOPIOWANIE BEZ PISEMNEJ ZGODY AUTORA ZABRONIONE PRAWA AUTORSKIE ZASTRZEŻONE

PRACOWNIA PROJEKTOWANIA
I USŁUG INWESTYCYJNYCH ALFA
Spółka z o.o. Spółka komandytowa
59-220 LEGNICA, ul. LOKETKA 18
+48 76 8535671 www.zpalfa.pl pracownia@zpalfa.pl
ALFA PRACOWNIA

OBIEKT:

PRZEBUDOWA BUDYNKU HANDLOWEGO
BIELSKO BIAŁA
UL. WARSZAWSKA 180

IMIĘ I NAZWISKO:	PODPIS:
PROJEKTANT: **mgr inż. Daniel Mikutaniec** w zakresu branży budowlanej do projektowania bez ograniczeń w specjalności konstrukcyjno - budowlanej nr 18/DOS/12	
OPRACOWUJĄCY:	
OPRACOWUJĄCY:	

NAZWA RYSUNKU	BRANŻA
DASZEK_ATTYKA_3	KONSTRUKCJA

ID PROJEKTU	STADIUM	DATA	SKALA	NR RYS.
V-23	PW		1:10	0/
NAZWA PLIKU				ID REWIZJI
V-23_PW_N_0_DASZEK_ATTYKA_3_				-

Tekla Structures