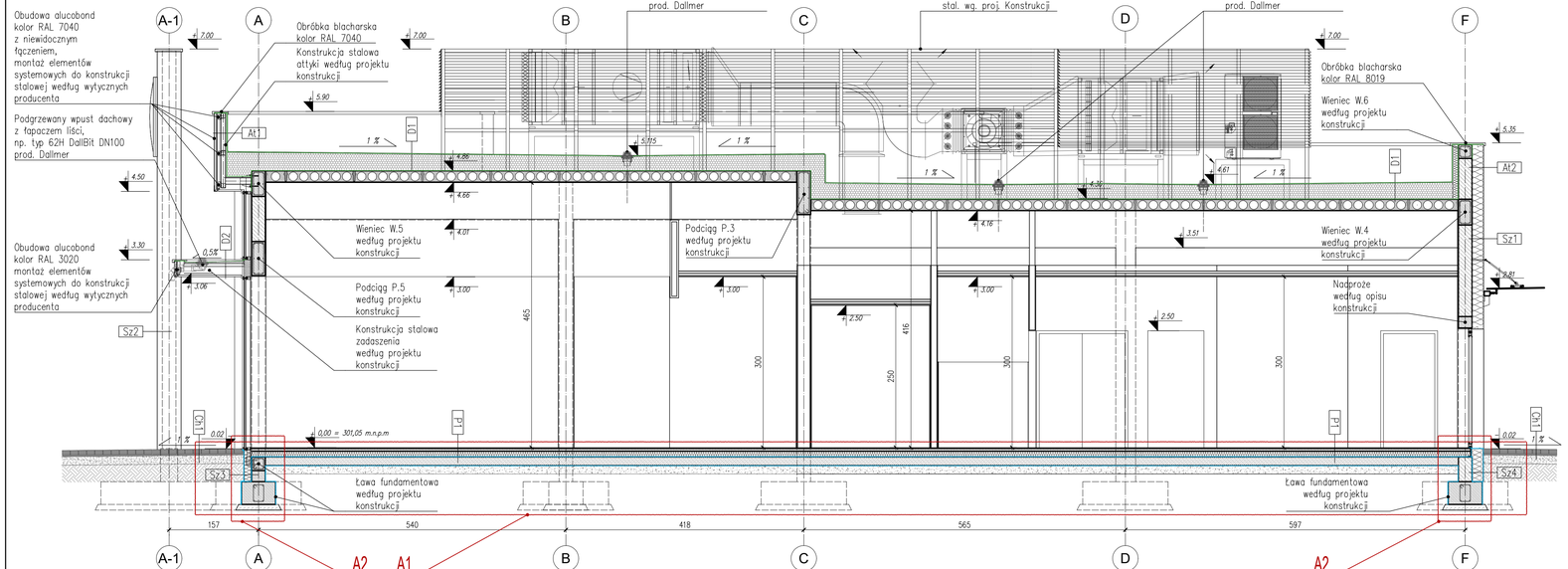

PRZEKRÓJ A–A

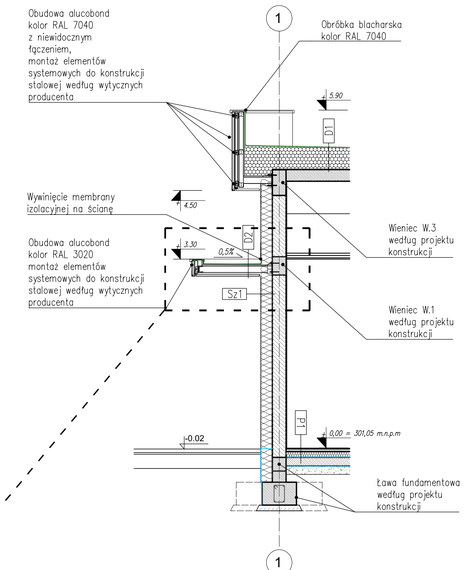

PRZEKRÓJ B–B

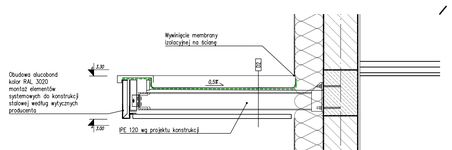

DETAL1

ZESTAWIENIE PRZEGRÓD

Sz1 **Ściana zewnętrzna** (U max = 0,20 W/m²K)

1,2 mm	Tynk akrylowy - kornik rustik
	Biznowarstwa - tonie 2 x 2 cm
20 cm	Styropian EPS 80 "Fasada"
24 cm	Bloczki silka
1,5 cm	Tynk cementowo wapienny

Sz2 **Ściana zewnętrzna** (U max = 0,20 W/m²K)

9 cm	Okładzina z paneli Nichiha "Cedar" na ruszcie
24 cm	Ściana żelbetowa
9 cm	Okładzina z paneli Nichiha "Cedar" na ruszcie

Sz3 **Ściana fundamentowa** (U max = 0,20 W/m2K)

1-2 cm	Tynk mozaikowy
20cm	Styropian XPS 20 cm
–	Izolacja bezrozpuszczalnikowa
24 cm	Ściana żelbetowa

Sz4 **Ściana fundamentowa** (U max = 0,20 W/m2K)

1-2 cm	Tynk mozaikowy
20cm	Styropian XPS 20 cm
–	Izolacja bezrozpuszczalnikowa
24 cm	Bloczek fundamentowy

At1 **Ściana attyki**

–	Hydroizolacja dachowa Protan
10 cm	Styropian EPS 80 "Fasada"
24 cm	Bloczek betonowy
–	Termoizolacja
20 cm	Styropian EPS 80 "Fasada"
1-2 mm	Tynk akrylowy

At2 **Ściana attyki**

–	Podkonstrukcja zgodnie z projektem konstrukcji
10 cm	Rusz
24 cm	Okładzina z płyt Alucobond, kolor zgodnie z opunkiem elewacji

Pt **Posadzka na gruncie** (U max = 0,30 W/m²K)

2 cm	Warstwa wyrównawcza - wg tabeli zestawienia pomieszczeń wykonana przez podsypanie na podłoże samopoziomujących, UWAGA! grubość w surowi, nie więcej niż 2 cm
5 cm	Wylewka betonowa
–	Folia budowlana PE
10 cm	Styrodur XPS-200-038 w układzie 2x5 cm ± ± 0.036
–	Folia budowlana PE
15 cm	Płyta żelbetowa (dropna wlekiem rozpreszonym, zatarta
	Hydroizolacja
15 cm	Podbudowa z betonu B-10
	Grunt rodzimy

D1 **Dach** (U max = 0,15 W/m²K)

1,5 cm	Hydroizolacja dachowa Protan SE
20-31 cm	Styropian EPS 100 w spadku min 0,5%
–	Folia paroizolacyjna
20 cm	Strop żgrzebe z projektem konstrukcji

D2 **Zadaszenie**

1,5 cm	Hydroizolacja dachowa Protan SE
2-6 cm	Styropian EPS 100 w spadku min 0,5%
–	Folia paroizolacyjna
5 cm	Blacha trapezowa TR50
12 cm	Wsporniki stalowe wg projektu konstrukcji
5+0,5 cm	Podsufitka z paneli Alucobond na podkonstrukcji, kolor RAL 3020

Ch1 **Chodnik przed budynkiem**

8 cm	Kostka betonowa typu HOLLAND - kolor ma jaśniejszy i grafit z jozowego koloru jaśniejszego
3 cm	Podsypka cementowo - piaskowa
15 cm	Warstwa podbudowy zasadniczej z mieszanki niezwiązanej z kruszywa 0371.5 mm C90/3 (E)+80 MPa)
	Podłoże C1 (dopowiadzane do E2=50MPa)

Opis izolacji	
	Izolacja dachu
	Izolacja fundamentów

OGÓLNE:
RYSUNKI PROJEKTU WYKONAWCZEGO (PW) TRAKTOWAĆ JAKO UZUPEŁNIAJĄCE PROJEKTU BUDOWLANEGO. W PRZYPADKU ROZBIEŻNOŚCI NALEŻY POINFORMOWAĆ GŁÓWNEGO PROJEKTANTA
WSZYSTKIE WYMIARY STRAWAŻCIE NA BUDOWIE
WYMIARY POMESZCZEŃ PODANO W STANIE SUROWYM -
WSZYSTKIE POJAWIAJĄCE SIĘ NA RYSUNKACH NAZWY HANDLOWE NALEŻY TRAKTOWAĆ JAKO PRZYKŁAD OKREŚLAJĄCY STANDARD PRZYJĘTYCH ROZWIĄZAŃ.
EWENTUALNE ROZWIĄZANIA ZAMIENNE UZGODNIĆ PISEMNIE Z INWESTOREM I GENERALNYM PROJEKTANTEM
WSZYSTKIE WYMIARY OTWORÓW OKIENNYCH I DRZWIOWYCH PODANO W ŚWIETLE MURU.
WSZELKIE ZMIANY ZAPROPONOWANE PRZEZ WYKONAWCĘ MUSZĄ POZNAĆ PISEMNĄ ACEPTACJĘ PROJEKTANTA.
ROZPATRYWAĆ ŁĄCZNIE Z CAŁOŚCIĄ PROJEKTU ARCHITEKTONICZNEGO ORAZ Z PROJEKTAMI BRANŻOWYMI W SZCZEGÓLNOŚCI Z KONSTRUKCJĄ.
WSZYSTKIE ELEMENTY INSTALACYJNE I KONSTRUKCYJNE ZOSTAŁY NANESIONE W CELACH INFORMACYJNYCH I POWINNY BYĆ ROZPATRYWANE ŁĄCZNIE Z DOKUMENTACJĄ BRANŻOWĄ.
STOLARKĘ OSADZIĆ W MURZE WG PRZEKROJÓW
INWESTOR PRZEGRODZI POZIOMYCH I PIONOWYCH WG OPISU TECHN.
DYLATACJE JEŚLI WYSTĘPUJĄ NALEŻY WYPEŁNIĆ STYROPIANEM SZCZEGÓŁY WG RYS. KONSTR.
WSZYSTKIE ELEMENTY I RUZMIAŁNIA SYSTEMOWE WYKONYWAĆ ZGODNIE Z ZALECENIAMI PRODUCENTA
RELACJE POMIĘDZY PRZYCIĘTYMI W PROJEKCIE WYMIARAMI A STANEM SUROWYM OBIEKTU NALEŻY SPRAWDZIĆ PRZED PRZYSTĄPIENIEM DO PRAC MONTAŻOWYCH I WYKOŃCZENIOWYCH
WIELKOŚĆ OTWORÓW DLA DRZWI, KLAP, BRAM, ITP. PROJEKTANTOWI PRZYJĘŁI PRZYKŁADOWO I BRAK WSKAZAŃ INWESTORA NA ETAPIE PROJEKTU.
W RAZIE WYBORU KONKRETNYCH PRODUCENTÓW DRZWI, KLAP, BRAM, ITP., NALEŻY KAŻDORAZOWO ZOSTOSOWAĆ SIĘ DO ISTNIEJĄCYCH OTWORÓW Z ZACHOWANIEM PODANEGO SKRATKA PRZEŁOŚCIA I WARYCH WYMAGAŃ OKREŚLONYCH W PROJEKCIE
WSZYSTKIE PRZEŁOŚCIA INSTALACJI W ŚCIANACH I STROPACH POMIĘDZY POSZCZEGÓLNYMI STREFAMI ZABEZPIECZYĆ PRZECIWPOŻAROWO WG OPISU W PROJEKTACH BRAŻOWYCH I ZAŁĄCZONEGO OPISU P.POŻ.
PO PRZEPROWADZENIU INSTALACJI PRZEZ PRZEGRODY WYCZELENIA POŻAROWEGO OTWORY ZABEZPIECZYĆ OGNIOWO DO CDPORONIŚCI RÓWNEJ KLASIE ODPORNOŚCI ELEMENTU (PRIOMATEC + ODPOWIENIE OBEJMY, PASTY ITP).
PRZEŁOŚCIA POD PROWADZENIE INSTALACJI ZOSTAŁY WYPOŚCIONIANE I OPISANE NA PODSTAWIE DOKUMENTACJI DOSTARCZONEJ PRZEZ PROJEKTANTÓW BRANŻOWYCH. LOKALIZACJE ZWIERYFIKOWAĆ Z PROJEKTAMI BRANŻOWYMI - W PRZYPADKU RÓŻNIC BEZZWŁOCZNIE POINFORMOWĆ PROJEKTANTA.
WYKONANIE JAKICHKOLWIEK DODATKOWYCH OTWORÓW W ELEMENTACH KONSTRUKCYJNYCH WYMAGA ACEPTACJA KONSTRUKTORA BUDYNKU.
RYSUNKI NIE SĄ RYSUNKAMI WARSZTATOWYMI. WSZYSTKIE GABARYTY ELEMENTÓW NALEŻY POTWIERDZIĆ OBLICZENIAMI STATYCZNYMI.
WSZELKIE ELEMENTY WYKOŃCZENIOWE, SZKARY DZIELCZNE, WYPOSAŻENIE BUDYNKU I NIERUCHOME, KOLORYSTYKA MATERIAŁÓW, ITP. NALEŻY PRZYJĄĆ W OPARCIU O OPRACOWANIA PROJEKTOWE PROJEKTANTA WNĘTRZA
W TAKIM PRZYPADKU ZA OBOWIĄZUJĄCE UZNAWIA ZOSTAWIA RUZMIAŁNIA ZAKŁEPTOWANE PROJEKTANTA INWESTORA, USTALONE POMIĘDZY PROJEKTANTEM WNĘTRZA A PROJEKTANTEM GENERALNYM
SZCZEGÓŁOWE WYMAGOWANIE FAŁADY WG RYSUNKÓW PROJEKTU WYKONAWCZEGO ELEWACJI LUB DETALI.

IND.	DATA:	AUTOR:	OPIS ZMIAN:
D			
C			
B			
A	13.05.2024	MN	- ZMIANA UKŁADU WARSTW P1 - POZIOM ZERA BUDYNKU BEZ ZMIAN - ZMIANA ŚCIAN FUNDAMENTOWYCH NALEŻY ROZPATRYWAĆ ZGODNIE Z PROJ. KONSTRUKCJI

KOPIOWANIE BEZ PISEMNEJ ZGODY AUTORA Z A B R O N I O N E PRAWA AUTORSKIE ZASTRZEŻONE

PRACOWNIA PROJEKTOWANIA I USŁUG INWESTYCYJNYCH ALFA
Spółka z o.o. Spółka komandytowa
59-220 LEGNICA, ul. ŁOKIETKA 18
+48 76 8525671 www.ppalfa.pl pracownia@ppalfa.pl
P R A C O W N I A

OBIEKT:
BUDYNEK GASTRONOMICZNY WRAZ Z TOWARZYSZĄCĄ INFRASTRUKTURĄ
Bielsko Biała ul. Warszawska 160,
dz. nr ewid. 47/24, 3439/20 Obręb ewid.: 0038- Stare Bielsko

IMIĘ I NAZWISKO PROJEKTANTA	PODPIS
PROJEKTANT: **mgr inż. arch. Maciej Kadecki** uprawnienia budowlane do projektowania bez ograniczeń w specjalności architektonicznej nr 43/DSOKK/2019	
OPRACOWUJĄCY: **mgr inż. arch. Dawid Małkowski** uprawnienia budowlane do projektowania bez ograniczeń w specjalności architektonicznej nr 18/DSOKK/2012	

IMIĘ I NAZWISKO	DATA I PODPIS
ZAAKCEPTOWANO:	
~~RYSUNEK ZAAKCEPTOWANY DO REALIZACJI~~	

NAZWA RYSUNKU	BRANŻA
PRZEKRÓJ A-A, PRZEKRÓJ B-B	ARCHITEKTURA

ID PROJEKTU	STADIUM	DATA	SKALA	NR RYS
II-24	PW	13.05.2024	1:50	201/A

NAZWA PLIKU:	ID REWIZJI:
II-24_PW_A_PREZKRÓJ A-A_ind-B-201_PRZEKRÓJ A-A 1_50	0

2976680