APROBATY TECHNICZNE, DEKLARACJE ZGODNOŚCI I CERTYFIKATY

Spis treści

I. Oświadczenia

II. Aprobaty Techniczne, Deklaracje zgodności, certyfikaty.

1. Systemy i płyty GK

1.1. Sufity podwieszane, stanowiące samodzielną przegrodę budowlaną – Karta Systemu
1.2. Klasyfikacja ogniowa ścian działowych wysokich z okładzinami z płyt gipsowo-kartonowych NIDA firmy Lafarge Gips nr NP.-**1077/01/BW/;**
1.3. Klasyfikacja ogniowa ścian działowych nie nośnych z okładzinami z płyt gipsowo – kartonowych NIDA firmy Lafarge Gips. **nr. NP.-1087.1/A/05/BW/popr**
1.4. Rozszerzenie zakresu klasyfikacji ścian wysokich nr **NP-40R/02/BW**
1.5. Przedłużenie terminu ważności klasyfikacji ogniowej **NP-02094R/09/BW**
1.6. Przedłużenie terminu ważności klasyfikacji ogniowej **NP-02095R/09/BW**
1.7. Ściany działowe Lafarge – Nida Ściana 150A100 – Karta Systemu.
1.8. KNAUF – **HK/B/1323/05/2011** – Atest higieniczny – płyty gipsowe Knauf Fireboard.
1.9. LAFARGE - Deklaracja Zgodności **EC nr 03/09 –** Płyty gipsowo – kartonowe
1.10. LAFARGE - Deklaracja Zgodności **EC nr 06/09 –** Płyty gipsowo – kartonowe

2. Łączniki

2.1. HILTI – Aprobata techniczna ITB nr **AT-15-7696/2008** – Łączniki DX Hilti
2.2. HILTI – Deklaracja zgodności nr **01/DX/2008**
2.3. KOELNER – Deklaracja zgodności nr **EC/08.005/2010**
2.4. MAG – KRAK – Aprobata techniczna **ITB nr AT-15-7806/2008**
2.5. MAG – KRAK – Deklaracja zgodności **2/2010**

3. Profile

3.1. BUD-MAT – Deklaracje zgodności: nr **17TP/CE-6/08**; nr **17TP/CE-5/08**; nr **17TP/CE-2/08**; nr **17TP/CE-4/08**; nr **17TP/CE-3/08**; nr **17TP/CE-1/08**; nr **17TP/CE-14/08**; nr **17TP/CE-12/08**;
3.2. BUD-MAT – Certyfikat zgodności nr **ITB-1272/W**, **ITB-1571/W**
3.3. Lafarge – Deklaracja zgodności EC nr **01/10**
3.4. Lafarge – deklaracja zgodności EC nr **02/10**
3.5. Metpol – Aprobata techniczna ITB **AT-06-0057/2005** – Kształtowniki cienkościenne z blachy stalowej ocynkowanej do wykonywania scian działowych z płyt gipsowo – kartonowych.
3.6. Metpol - Aprobata techniczna **ITB AT-15-8246/2009 –** Narożniki podtynkowe i listwa zamykająca
3.7. Metpol - Deklaracja zgodności nr **3/2006**
3.8. Metpol - Deklaracja zgodności nr **5/2006**
3.9. Metpol - Deklaracja zgodności nr **1/2010**
3.10. Metpol - Deklaracja zgodności nr **1a/2010**
3.11. Metpol - Deklaracja zgodności nr **3/2010**
3.12. Metpol - Deklaracja zgodności nr **3a/2010**

Roboty budowlane na obiekcie TESCO w Bielsku - Białej
Zamawiający P.A.NOVA S.A.

3.13. Metpol - Deklaracja zgodności nr **3b/2010**
3.14. Metpol - Deklaracja zgodności nr **4/2010**
3.15. Metpol - Deklaracja zgodności nr **8/2010**
3.16. Metpol - Deklaracja zgodności nr **8a/2010**
3.17. Metpol - Deklaracja zgodności nr **9/2010**

4. Wełna mineralna

4.1. KNAUF – Atest higieniczny – **HK/B/0499/02/2011**
4.2. KNAUF – Certyfikat zgodności **EC – 0764-CPD-0122** – oryginał
4.3. KNAUF – Certyfikat zgodności **EC – 0764-CPD-0122** – tłumaczenie
4.4. EUROFIBRE – Deklaracja zgodności CE
4.5. ROCKWOOL – Atest higieniczny – **HK/B/0439/01/2011**
4.6. ROCKWOOL – Deklaracja zgodności – **CIG 00001/09**
4.7. URSA – Atest higieniczny – **HK/B/1395/01/2007**
4.8. URSA – Certyfikat zgodności – **0672 – CPD – 51140.02.05** - oryginalna wersja językowa
4.9. URSA – Certyfikat zgodności – **0672 – CPD – 51140.02.05** - tłumaczenie

5. Sufity podwieszane

5.1. Europejska deklaracja zgodności nr **07/2008** na produkty OWAcoustic Premium
5.2. Europejska deklaracja zgodności nr **04/2005** na produkty OWAcoustic Premium
5.3. Europejska deklaracja zgodności nr **07/2008** na produkty OWAcoustic Premium – oryginał + tłumaczenie
5.4. Krajowa deklaracja zgodności nr **2/2005 –** Elementy konstrukcji do sufitów podwieszanych OWAcoustic
5.5. Certyfikat **CE -05** - Sufity podwieszane OWAcoustic typ: Premium

6. Chemia budowlana

6.1. **HK/B/0508/03/2009** – Atest higieniczny – Gips szpachlowy NIDA Start
6.2. Deklaracja zgodności **WE/LG/EN/09** – Gips szpachlowy NIDA Start
6.3. **HK/B/0508/01/2009** – Atest higieniczny – Gips szpachlowy NIDA Finisz
6.4. Deklaracja zgodności **WE 2/LG/EN/09** – Gips szpachlowy NIDA Finisz.
6.5. Karta techniczna – Klej gipsowy T – ALPOL
6.6. **HK/B/0023/01/2009** – Atest higieniczny – Klej gipsowy T – ALPOL
6.7. Deklaracja zgodności **4/AG K11/2010** – Klej gipsowy T – ALPOL
6.8. Karta charakterystyki – Klej gipsowy T – ALPOL
6.9. Karta techniczna – Gipsowa masa klejąca – KNAUF Perlfix
6.10. Deklaracja zgodności WE – Gipsowa masa klejąca – KNAUF Perlfix
6.11. Karta charakterystyki – Gipsowa masa klejąca – KNAUF Perlfix
6.12. **HK/B/0630/03/2008** – Atest higieniczny – Gipsowa masa klejąca – KNAUF Perlfix
6.13. Karta charakterystyki – Zaprawa klejąca – WIMGres
6.14. Deklaracja zgodności WE **CE 04/2008** – WIMGres
6.15. Deklaracja zgodności WE – Masa szpachlowa wypełniajaca drobnoziarnista typ 3B
6.16. **HK/B/1323/04/2011** – Atest higieniczny – Masa szpachlowa KNAUF
6.17. Karta techniczna – Montagefix-N – Klej do listew i profili
6.18. Karta charakterystyki – Montagefix-N – Klej do listew i profili
6.19. **HK/B/0755/06/2007** – Atest higieniczny – Montagefix-N

6.20. Karta charakterystyki – Silikon sanitarny CS 25 – CERESIT
6.21. Pozwolenie na obrót produktem biobójczym Silikon sanitarny CS 25 – CERESIT
6.22. Deklaracja zgodności **CS 25/2/05** – Silikon sanitarny CS 25 – CERESIT
6.23. Karta techniczna – Silikon sanitarny CS 25 – CERESIT
6.24. Karta charakterystyki – weber.flor PLUS
6.25. Karta techniczna – weber.flor PLUS
6.26. **HK/B/0616/02/2011** – Atest higieniczny – MIRA
6.27. Deklaracja zgodności – MIRA 3100 Unifix
6.28. Karta techniczna – MIRA 3100 Unifix
6.29. Karta techniczna – WIM Grunt
6.30. Karta charakterystyki – WIM Grunt
6.31. Krajowa deklaracja zgodności – **LA/03/04/2009** – Superox
6.32. Deklaracja zgodności **FM/2008/0** – Fuga Mira Mastic

7. Płyty OSB

7.1. Atest higieniczny nr **88/779/94/2010**
7.2. Atest higieniczny nr **KH/B/0444/01/2008**
7.3. Deklaracja zgodności nr **07/2011**

8. Płytki

8.1. **HK/B/0443/01/2011** – Atest higieniczny – Ceramika Paradyż
8.2. Certyfikat nr **N-105/08** – Opoczno
8.3. Certyfikat nr **B/03/104/08** – Opoczno
8.4. Certyfikat nr **N-109/08** – Opoczno
8.5. Certyfikat nr **B/03/108/08** – Opoczno
8.6. Certyfikat nr **N-111/08** – Opoczno
8.7. Certyfikat nr **B/03/110/08** – Opoczno
8.8. Certyfikat CE – Marazzi Group.
8.9. Deklaracja zgodności – Marazzi group
8.10. Deklaracja zgodności – Marazzi group

9. Farby

9.1. **HK/B/0561/01/2007** – Atest higieniczny – Farba akrylowa do ścian – Baza
9.2. **HK/B/0340/05/2009** – Atest higieniczny – Dulux
9.3. **73/779/88/2007** – Atest higieniczny – Lakier akrylowy lamperyjny.
9.4. Karta charakterystyki - Lakier akrylowy lamperyjny.
9.5. **HK/B/0587/01/2009** – Atest higieniczny – Poliuretanowe farby antykorozyjne
9.6. Karta charakterystyki – Poluran 147 Durovite 60 Part A
9.7. Karta charakterystyki – POLURAN 903 Part B
9.8. Świadectwo jakości – Poluran 147 Durovite, Utwardzacz Poluran 903
9.9. Deklaracja zgodności nr **0006-2012** – Poluran 147 Durovite
9.10. Deklaracja zgodności nr **0007-2012** – Utwardzacz Poluran 903
9.11. **HK/B/1538/01/2007** – Atest higieniczny – Farba akrylowa Ceresit CT42
9.12. Karta charakterystyki –Ceresit CT 42 Farba akrylowa
9.13. Karta techniczna – Ceresit CT 42 Farba akrylowa

Roboty budowlane na obiekcie TESCO w Bielsku - Białej
Zamawiający P.A.NOVA S.A.

10. Klapy rewizyjne

10.1. **HK/B/1536/01/2010** – Atest higieniczny – klapy rewizyjne systemu F1, F2, F3.
10.2. Karta techniczna – Klapa rewizyjna System F1 z wkładką z płyty GK

REFIT Sp. z o.o.
ul. Kokoszycka 133
44-313 Wodzisław Śląski,

SYSTEMY GK

Sufity podwieszone, stanowiące samodzielną przegrodę ogniową

K21

Ochrona przeciwpożarowa od dołu/ lub od góry (przestrzeń pomiędzy stropami)

od dołu
Przy wymaganiach pożarowych od dołu, obowiązuje klasa odporności ogniowej sufitu podwieszonego dla wszystkich stropów i konstrukcji leżących powyżej (np. dach z blachą trapezową)

od góry
Zapala się przestrzeń pomiędzy stropami. Leżące powyżej konstrukcje stropu i dachu muszą posiadać co najmniej tę samą klasę odporności ogniowej

Klasa odporności ogniowej przy wymaganiach pożarowych		System konstrukcji Knauf							Wypełnienie przestrzeni pomiędzy stropami wełną mineralną
od dołu	od góry	Okładzina			Konstrukcja	Warstwa izolacji (wymagana)		Izolacja	
		Rodzaj	min. Grubość		Rozstaw osiowy profili nośnych b mm	min. grubość mm		mm	
K214 SufitwKnauf Fireboard na koswukcji mewlowej									
EI90		Fireboard	2x20		400				dopuszczalne
EI120		Fireboard	2x25		400				dopuszczalne
K214 SufitwKnauf Fireboard na koswukcji mewlowej									
EI90	EI90	Fireboard	2x20		400	wełna mineralna 2x40 kamienna G			dopuszczalne
K214 SufitwKnauf Fireboard na jednopoziomowej koswukcji mewlowej									
EI90		Fireboard	2x20		400				dopuszczalne
EI120		Fireboard	2x25		400				dopuszczalne
K214 SufitwKnauf Fireboard na jednopoziomowej koswukcji mewlowej									
EI90	EI90	Fireboard	2x20		400	wełna mineralna 2x40 kamienna S			dopuszczalne

2. Opis techniczny sufitów podwieszanych w technologii KNAUF

2.1. Sufity podwieszane z płyt gipsowych K214 i gipsowo-kartonowych D112 w technologii KNAUF. Konstrukcja krzyżowa, dwupoziomowa

Konstrukcja sufitów:

- profile główne (warstwa górna) Knauf CD 60x27 wykonane ze stalowej blachy ocynkowanej o grubości nominalnej 0,6 mm w maksymalnym rozstawie wynoszącym 80 cm,
- profile poprzeczne – nośne (warstwa dolna) Knauf CD 60x27 wykonane ze stalowej blachy ocynkowanej o grubości nominalnej 0,6 mm w maksymalnym rozstawie wynoszącym 40 cm, mocowane do profili głównych za pomocą systemowych łączników krzyżowych Knauf CD 60x27,
- wieszaki bezpośrednie Knauf do profili CD lub wieszaki noniuszowe Knauf do profili CD w maksymalnym rozstawie wzdłuż profili głównych CD 60 (warstwy górnej konstrukcji) wynoszącym 80 cm, mocowane do stropu stalowymi łącznikami mechanicznymi (kołkami rozprężnymi, dyblami sufitowymi, wkrętami),
- na obwodzie sufitów zastosowane są profile przyścienne Knauf UD 28x27 wykonane ze stalowej blachy ocynkowanej o grubości nominalnej 0,6 mm mocowane do ściany stalowymi kołkami rozporowymi Knauf K6/40 w maksymalnym rozstawie wynoszącym 100 cm.

Opłytowanie sufitów:

- dwie warstwy płyt gipsowo-kartonowych Knauf typu F, FH2, DF, DFH2 lub DFH1IR zgodnych z normą PN-EN 520+A1:2010 o grubości 2x12,5 mm. Płyty mocowane są do konstrukcji rusztu przy pomocy blachowkrętów Knauf TN 3,5x25 mm oraz TN 3,5x35 mm. Pierwsza warstwa (wewnętrzna) płyt łączona jest blachowkrętami TN 3,5x25 mm w maksymalnym rozstawie co 20 cm, druga warstwa (zewnętrzna) łączona jest blachowkrętami TN 3,5x35 mm w maksymalnym rozstawie co 20 cm.
- jedna warstwa płyt gipsowych Knauf typu GM-F lub GM-FH1 zgodnych z normą PN-EN 15283-1 + A1:2010 o grubości 20 mm. Płyty mocowane są do konstrukcji rusztu (dolnych profili nośnych) za pomocą blachowkrętów Knauf TN 3,5x35 mm w maksymalnym rozstawie wynoszącym 17 cm.
- dwie warstwy płyt gipsowo-kartonowych Knauf typu F, FH2, DF, DFH2 lub DFH1IR zgodnych z normą PN-EN 520+A1:2010 o grubości 2x15 mm. Płyty mocowane są do konstrukcji rusztu przy pomocy blachowkrętów Knauf TN 3,5x25 mm oraz TN 3,5x45 mm. Pierwsza warstwa (wewnętrzna) płyt łączona jest blachowkrętami TN 3,5x25 mm w maksymalnym rozstawie co 17 cm, druga warstwa (zewnętrzna) łączona jest blachowkrętami TN 3,5x45 mm w maksymalnym rozstawie co 17 cm.
- trzy warstwy płyt gipsowo-kartonowych Knauf typu F, FH2, DF, DFH2 lub DFH1IR zgodnych z normą PN-EN 520+A1:2010 o grubości 3x12,5 mm. Płyty mocowane są do konstrukcji rusztu przy pomocy blachowkrętów Knauf TN 3,5x25 mm, TN

3,5x35 mm oraz TN 3,5x55 mm. Pierwsza warstwa (wewnętrzna) płyt łączona jest blachowkrętami TN 3,5x25 mm w maksymalnym rozstawie co 50 cm, druga warstwa (środkowa) płyt łączona jest blachowkrętami TN 3,5x35 mm w maksymalnym rozstawie co 50 cm, trzecia warstwa (zewnętrzna) łączona jest blachowkrętami TN 3,5x55 mm w maksymalnym rozstawie co 17 cm.

- dwie warstwy płyt gipsowych Knauf typu GM-F lub GM-FH1 zgodnych z normą PN-EN 15283-1 + A1:2010 o grubości 2x25 mm. Płyty mocowane są do konstrukcji rusztu przy pomocy blachowkrętów Knauf TN 3,5x35 mm oraz TN 3,5x70 mm. Pierwsza warstwa (wewnętrzna) płyt łączona jest blachowkrętami TN 3,5x35 mm w maksymalnym rozstawie co 17 cm, druga warstwa (zewnętrzna) łączona jest blachowkrętami TN 3,5x70 mm w maksymalnym rozstawie co 17 cm.

Spoiny płyt gipsowych Knauf typu GM-F i GM-FH1 oraz gipsowo-kartonowych Knauf typu F, FH2, DF, DFH2 i DFH1IR na złączach płyt oraz na połączeniu opłytowania ze ścianą są szpachlowane masą szpachlową Uniflott, Fugenfuller Leicht lub Fireboard Szpachel (tylko płyty gipsowe typu GM-F i GM-FH1). Złącza między płytami są wzmocnione taśmą spoinową Knauf z włókna szklanego.

W sufitach podwieszanych w systemie Knauf K214 z okładzinami z płyt gipsowych typu GM-F i GM-FH1 o grubości 1x20 mm oraz w sufitach podwieszanych w systemie Knauf D112 z okładzinami z płyt gipsowo-kartonowych typu F, FH2, DF, DFH2 i DFH1IR o grubościach 2x12.5 mm, 3x12,5 mm i 2x15 mm mogą być montowane klapy rewizyjne typu F-TEC EI 60 o maksymalnych wymiarach w świetle otworu 80 x 80 cm o budowie przedstawionej na rysunku 1 (punkt 7 - Rysunki) .

W sufitach podwieszanych w systemie Knauf K214 z okładzinami z płyt gipsowych typu GM-F i GM-FH1 o grubości 1x20 mm i 2x25mm i oraz w sufitach podwieszanych w systemie Knauf D112 z okładzinami z płyt gipsowo-kartonowych typu F, FH2, DF, DFH2 i DFH1IR o grubościach 2x12,5 mm, 3x12,5 mm i 2x15 mm mogą być montowane klapy rewizyjne typu F-TEC EI 120 o maksymalnych wymiarach w świetle otworu 60 x 60 cm o budowie przedstawionej na rysunku 2 (punkt 7 - Rysunki).

Szczegóły konstrukcyjne samodzielnych sufitów podwieszanych typu Knauf K214 i D112 pokazano na rysunkach 3 ÷ 5 (punkt 7 - Rysunki).

2.2. Sufity podwieszane z płyt gipsowych K224 i gipsowo-kartonowych D113 w technologii KNAUF. Konstrukcja krzyżowa, jednopoziomowa

Konstrukcja sufitów:

- profile główne (warstwa górna) Knauf CD 60x27 wykonane ze stalowej blachy ocynkowanej o grubości nominalnej 0,6 mm w maksymalnym rozstawie wynoszącym 120 cm,
- profile poprzeczne – nośne (warstwa dolna) Knauf CD 60x27 wykonane ze stalowej blachy ocynkowanej o grubości nominalnej 0,6 mm w maksymalnym rozstawie

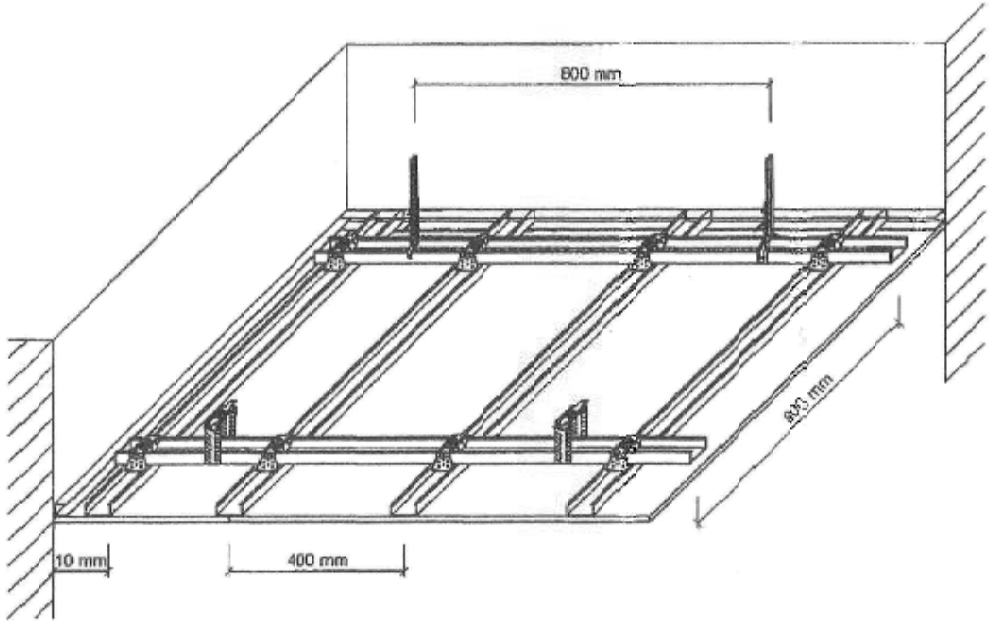

GRYFITLAB Sp. z o.o.
Zespół Laboratoriów
Badawczych Gryfitlab
ul. Trzska 2 Żołnierska
72-010 KOŁOBRZEG

Rysunek 3 Rzut sufitu podwieszanego Knauf D112 / K214

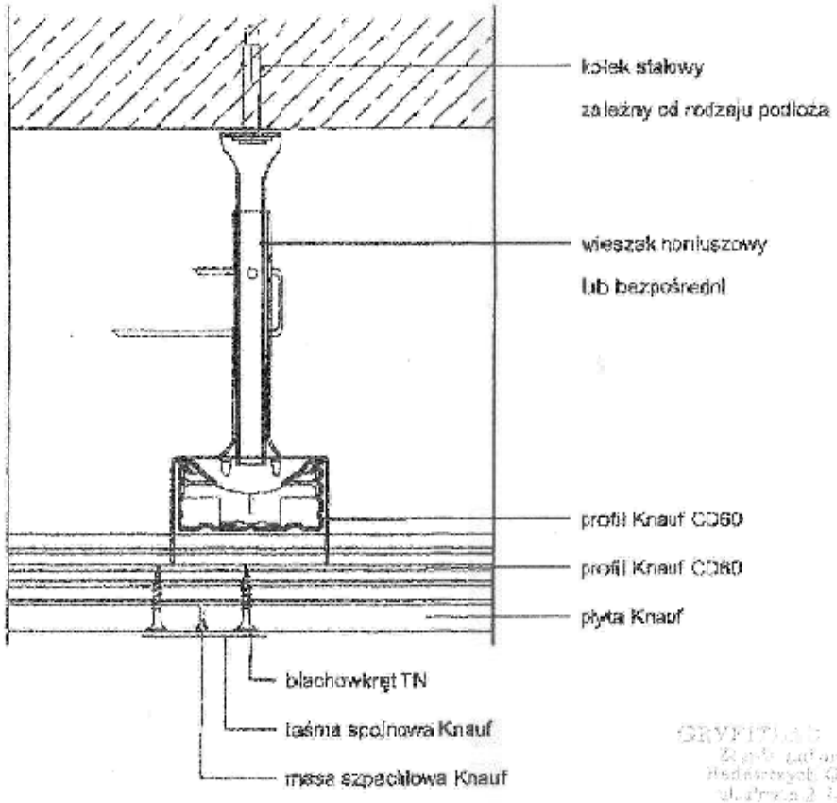

Rysunek 4 Przekrój pionowy przez sufit podwieszany Knauf D112 / K214

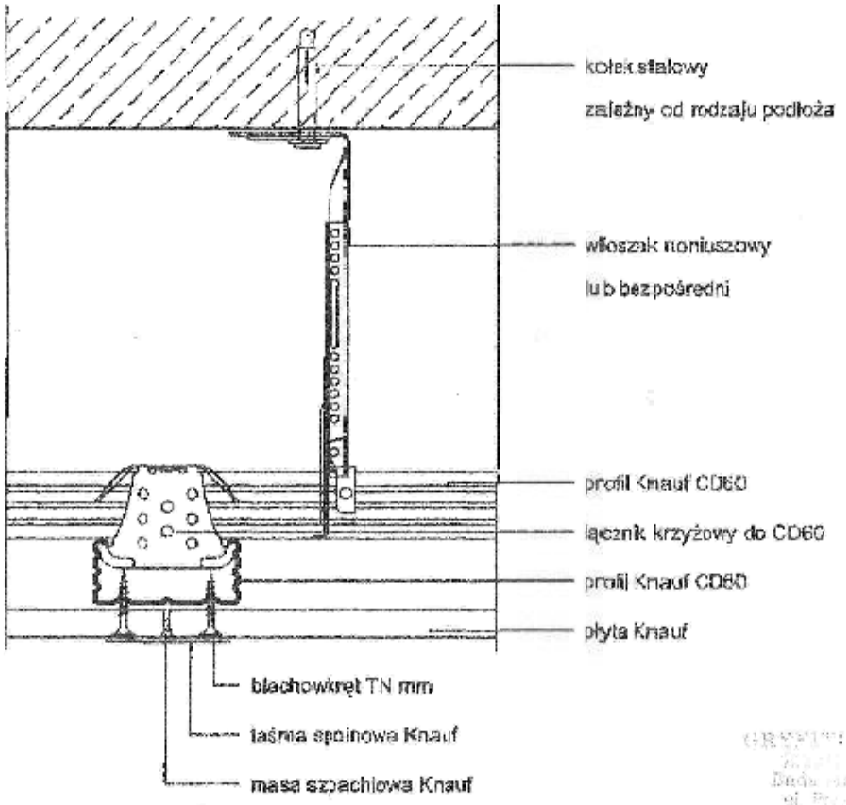

Rysunek 5 Przekrój pionowy przez sufit podwieszany Knauf D112 / K214

-5-

D11.pl Sufity podwieszane Knauf

Sufit pod sufitem D112 / D116

Sufit widoczny pod sufitem z odpornością ogniową

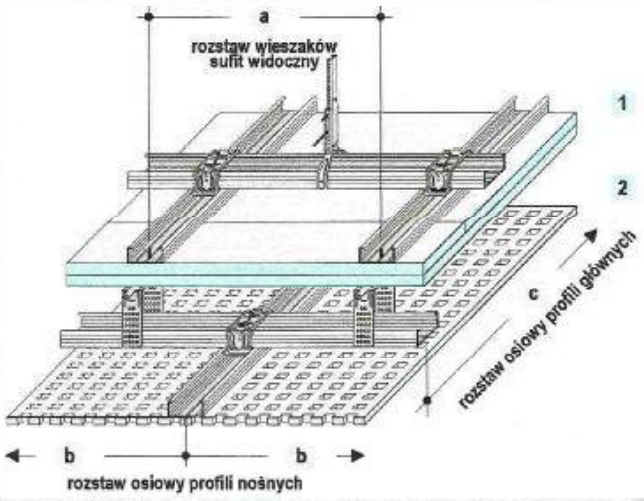

1 Sufit z odpornością ogniową

System Knauf D112, D116

EI30 - EI120 tylko od dołu

2 sufit widoczny ≤ 0,15 kN/m²

np. sufit akustyczny Knauf D 127

1 Rozstawy osiowe el. sufitu z odpornością ogniową 1

Przy konstrukcji sufitu z odpornością ogniową należy uwzględnić obciążenie dodatkowe zawieszonego sufitu (sufit widoczny ≤ 0,15 kN/m²)

Rozstawy konstrukcji wynikają z wymagań dla poszczególnych systemów sufitowych, po uwzględnieniu ciężaru dodatkowego.

2 Maksymalne rozstawy osiowe elementów sufitu widocznego 2

rozstawy osiowe profili głównych c	rozstawy wieszaków *) klasa obciążeń kN/m² a	rozstawy osiowe profili nośnych b
	do 0,15	
800	800 **)	max 333,5
1000	400 / 500	
1200	400 / 500	

*) Mocować do profilu nośnego sufitu z odpornością ogniową

**) • przy rozstawie osiowym profili nośnych 400 mm (sufit 1) zamocować na zmianę do co drugiego profilu nośnego sufitu z odpornością ogniową
• przy rozstawie osiowym profili nośnych 500 mm (sufit 1) zamocować do każdego profilu nośnego sufitu z odpornością ogniową

wszystkie wymiary w mm

Detale 1:5

D112-D112 Knauf Sufit pod sufitem

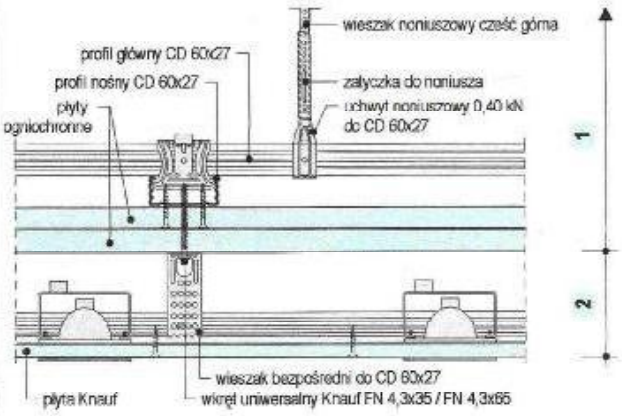

Alternatywne podwieszenie Wieszak bezpośredni Clip

zobacz: strona 5 i zeszyt D 12

Uwaga
- profile główne sufitu widocznego układać poprzecznie do profilu nośnego sufitu z odpornością ogniową
- na punkt podwieszenia sufitu widocznego maksymalne obciążenie 100 N

INSTYTUT TECHNIKI BUDOWLANEJ

00-611 Warszawa, ul. Filtrowa 1, tel. (0-22) 825-04-7', fax (0-22) 825-52-86. Dyrektor: tel. (0-22) 825-28-85, 825-13-03, fax (0-22) 825-77-30
www.itb.pl

Zakład Badań Ogniowych

02-656 Warszawa, ul. Ksawerów 21
tel. (0-22) 853-34-27
fax (0-22) 847-23-11
e-mail: fire@itb.pl

Warszawa, dn. 23.10.2009 r.

LAFARGE GIPS Sp. z o.o.
ul. Iłżecka 24
02-135 Warszawa

NP-1087.1/A/05/BW/popr
zastępuje
NP-1087.1/A/05/BW

Klasyfikacja ogniowa ścian działowych nienośnych z okładzinami z płyt gipsowo-kartonowych NIDA firmy Lafarge Gips

1. Podstawy formalne

1.1 Zlecenie firmy **Lafarge Gips Sp. z o.o.** z dnia 08.08.2005
1.2 Umowa Nr NP.-1087.1/A/05/BW plus Aneks nr 1

2. Podstawy merytoryczne

2.1 **Norma PN-EN 1364-1:2001:** Badania odporności ogniowej elementów nienośnych - Część 1 : Ściany.
2.2 **Norma PN-EN 1363-1:2001**: Badania odporności ogniowej – Część 1 : Wymagania ogólne.
2.3 **Norma PN-EN 13501-2:2008** Klasyfikacja ogniowa wyrobów budowlanych i elementów budynków. Część 2 : Klasyfikacja na podstawie badań odporności ogniowej, z wyłączeniem instalacji wentylacyjnej.
2.4 **Raport z badań LP-1087.1.1/05** – Ściana działowa typu NIDA Ściana 100A50 z okładzinami z płyt gipsowo-kartonowych zwykłych A NIDA Zwykła grubości 2x12,5 mm na profilach stalowych NIDA Standard C/U50x0,5 z wypełnieniem wełną mineralną szklaną URSA DF40 grubości 50 mm.
2.5 **Raport z badań LP-1087.1.2/05** – Ściana działowa typu NIDA Ściana 75A50 z okładzinami z płyt gipsowo-kartonowych ogniochronnych F NIDA Ogień grubości 1x12,5 mm na profilach stalowych NIDA Standard C/U50x0,5 z wypełnieniem wełną mineralną szklaną URSA DF40 grubości 50 mm.

2.6 **Raport z badań LP-1087.1.3/05** – Ściana działowa typu NIDA Ściana 75A50 z okładzinami z płyt gipsowo-kartonowych ogniochronnych F NIDA Ogień Plus grubości 1x12,5 mm na profilach stalowych NIDA Standard C/U50x0,5 z wypełnieniem wełną mineralną skalną Rockton firmy Rockwool grubości 50 mm.
2.7 **Raport z badań LP-1087.1.4/05** – Ściana działowa typu NIDA Ściana 100A50 z okładzinami z płyt gipsowo-kartonowych ogniochronnych F NIDA Ogień Plus grubości 2x12,5 mm na profilach stalowych NIDA Standard C/U50x0,5 z wypełnieniem wełną mineralną skalną Rockton firmy Rockwool grubości 50 mm.
2.8 **Raport z badań LP-1087.1.5/05** – Ściana działowa typu NIDA Ściana 100A50 z okładzinami z płyt gipsowo-kartonowych NIDA Zwykła grubości 2x12,5 mm na profilach stalowych NIDA Standard C/U50x0,5 z wypełnieniem wełną mineralną skalną Rockton firmy Rockwool grubości 50 mm.
2.9 **Raport z badań LP-1087.1.6/05** – Ściana działowa typu NIDA Ściana 100A50 z okładzinami z płyt gipsowo-kartonowych NIDA Ogień (Ecofire) grubości 2x12,5 mm na profilach stalowych NIDA Standard C/U50x0,5 z wypełnieniem wełną mineralną skalną Rockton firmy Rockwool grubości 50 mm.
2.10 **Raport z badań LP-1087.1.7/05** – Ściana działowa typu NIDA Ściana 100A50 z okładzinami z płyt gipsowo-kartonowych ogniochronnych F NIDA Ogień grubości 2x12,5 mm na profilach stalowych NIDA Standard C/U50x0,5 z wypełnieniem wełną mineralną skalną Rockton firmy Rockwool grubości 50 mm.
2.11 **Raport z badań LP-677.1/03** – Ściana nienośna o wysokości 576 cm i grubości 19 cm na szkielecie stalowym 2xCW100 w rozstawie słupków 60 cm z obustronną obudową z płyt GKF grubości 3x15 mm i wypełnieniem wełną skalną gęstości 65 kg/m^3 o grubości 10 cm. Badanie odporności ogniowej.
2.12 **Raport z badań LP-677.2/03** – Ściana nienośna o wysokości 576 cm i grubości 15 cm na szkielecie stalowym 2xCW100 w rozstawie słupków 60 cm z obustronną obudową z płyt GKF grubości 2x12,5 mm (poziome ułożenie płyt GKF) i wypełnieniem wełną skalną gęstości 65 kg/m^3 o grubości 10 cm. Badanie odporności ogniowej.
2.13 **Raport z badań LP-677.3/03** – Ściana nienośna o wysokości 587 cm i grubości 12,5 cm na szkielecie stalowym 2xCW100 w rozstawie słupków 60 cm z obustronną obudową z płyt GKF grubości 1x12,5 mm (pionowe ułożenie płyt GKF) i wypełnieniem wełną skalną gęstości 65 kg/m^3 o grubości 10 cm. Badanie odporności ogniowej.
2.14 **Raport z badań LP-677.4/03** – Ściana nienośna o wysokości 587 cm i grubości 12,5 cm na szkielecie stalowym 2xCW100 w rozstawie słupków 30 cm z obustronną obudową z płyt GKF grubości 1x12,5 mm (pionowe ułożenie płyt GKF) i wypełnieniem wełną skalną gęstości 65 kg/m^3 o grubości 10 cm. Badanie odporności ogniowej.
2.15 **Raport z badań LP-677.5/03** – Ściana nienośna o wysokości 586 cm i grubości 15 cm na szkielecie stalowym 2xCW100 w rozstawie słupków 60 cm z obustronną obudową z płyt GKF grubości 2x12,5 mm bez wypełnienia. Badanie odporności ogniowej.
2.16 **Raport z badań LP-677.6/03** – Ściana nienośna o wysokości 576 cm i grubości 15cm na szkielecie stalowym 2xCW100 w rozstawie słupków 60 cm z obustronną obudową z płyt GKF grubości 2x12,5 mm i wypełnieniem wełną skalną gęstości 35 kg/m^3 o grubości 5 cm. Badanie odporności ogniowej.

2.17 **Raport z badań LP-1117.3.1/00** – Ściana działowa typu NIDA Ściana S130 z obustronnymi okładzinami z płyt gipsowo-kartonowych NIDA Ogień (GKF) grubości 15 mm + 12,5 mm na konstrukcji z profili stalowych NIDA C50 i NIDA U75 z wypełnieniem wełną mineralną skalną Rockmin gęstości 30 kg/m^3 grubości 50 mm produkcji firmy Rockwool.

2.18 **Raport z badań LP-1117.3.2/00** – Ściana działowa typu NIDA Ściana 160D50 z obustronnymi okładzinami z płyt gipsowo-kartonowych NIDA Ogień (GKF) grubości 12,5 mm + NIDA Zwykła (GKB) grubości 12,5 mm na podwójnej konstrukcji z profili stalowych NIDA C50 i NIDA U50 z wypełnieniem wełną mineralną Superrock gęstości 35 kg/m^3 grubości 2 x 50 mm produkcji firmy Rockwool.

2.19 Rozporządzenie Ministra Infrastruktury z dnia 12 kwietnia 2002 r. w sprawie warunków technicznych, jakim powinny odpowiadać budynki i ich usytuowanie. Dz. U. Nr 75 z dnia 15 czerwca 2002 r. pozycja 690.

2.20 **Dokumentacja techniczna** dostarczona przez firmę Lafarge Gips Sp. z o.o.

3. Opis techniczny ścian działowych nienośnych z okładzinami z płyt gipsowo-kartonowych NIDA firmy Lafarge Gips.

Producent płyt gipsowo-kartonowych:

Płyty gipsowo-kartonowe produkowane przez firmę Lafarge Gips:

- Polska : **Lafarge Gips Sp. z o.o.** ul. Iłżecka 24, 02-135 Warszawa, Polska.
  – Zakład: **Lafarge Gips Sp. z o.o.** Leszcze 15, 28-400 Pińczów, Polska.

Rodzaje płyt gipsowo-kartonowych wg. nazw handlowych i oznaczeń normy PN-EN 520:

- NIDA Zwykła - płyta typu A
- NIDA Woda - płyta typ H2
- NIDA Ogień - płyta typ F
- NIDA Ogień Plus - płyta typ DF
- NIDA Woda-Ogień Plus - płyta typ DFH2

Producenci wełny mineralnej skalnej lub wełny mineralnej szklanej dopuszczonej do stosowania jako materiał izolacyjny w ścianach działowych zapewniającej uzyskanie klasy odporności ogniowej zgodnie z klasyfikacją :

- Rockwool: *Rockwool Polska, ul. Kwiatowa 14, 66-131 Cigacice / k. Zielonej Góry, tel. (0 68) 38 50 250*
- Paroc: *PAROC POLSKA sp. z o.o. ul. Gnieźnieńska 4, 62-24 Trzemeszno Tel. (0 61) 468 21 90.*
- Ursa: *URSA Polska Sp. z o.o. Wiśniowy Business Park, ul. 1 Sierpnia 6, 02-134 Warszawa, tel. +48 / 22 878 77 60.*
- Saint - Gobain Construction Products Polska Sp. z o.o.: *ul. Okrężna 16, 44-100 Gliwice, tel. (0 32) 339 63 00.*

3.1. Ściany o pojedynczej konstrukcji nośnej i pojedynczym opłytowaniu

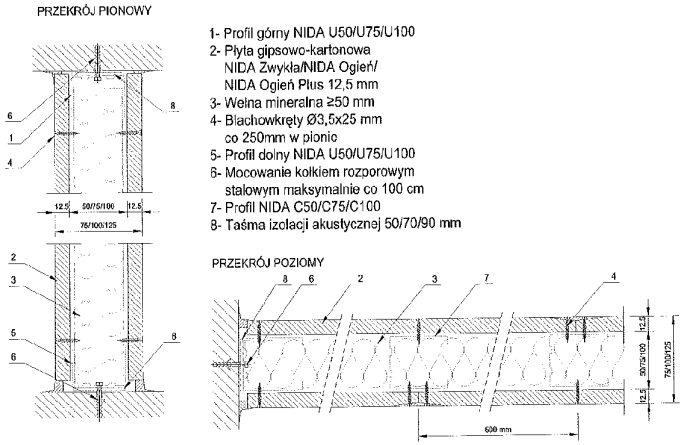

Rysunek Nr 1. Przekrój pionowy i poziomy ściany o pojedynczej konstrukcji nośnej i pojedynczym opłytowaniu.

Ścianki działowe z obustronną pojedynczą okładziną z płyt gipsowo-kartonowych NIDA Zwykła, NIDA Ogień oraz NIDA Ogień Plus grubości 1x12,5 mm wg technologii Lafarge Gips Sp. z o.o (alternatywnie można stosować płyty NIDA Woda lub NIDA Woda-Ogień Plus grubości 12,5 mm).

Ruszt nośny wykonany jest z profili NIDA C oraz NIDA U o szerokościach 50, 75 oraz 100 mm ze stali zimnogiętej ocynkowanej grubości 0,55 lub 0,6 mm z tolerancją +/- 0,08 mm. Rozstaw słupków pionowych NIDA C wynosi 60 cm / 40 cm (patrz tabela). Wypełnienie ścianki stanowi wełna mineralna o minimalnej grubości i gęstości podanych w tablicy Nr 1.

Okładziny pojedyncze z płyt NIDA mocowane są do słupków wkrętami 3,5 x 25 mm w rozstawie co 25 cm. Profile obwodowe ścianki działowej mocuje się do podłoża przy pomocy stalowych kołków rozporowych ø 6 mm w rozstawie co 100 cm. Pomiędzy stalowymi profilami obwodowymi a ścianami i stropami znajduje się taśma izolacji akustycznej wykonana z polietylenu o grubości 3 lub 4 mm lub wełna mineralna grubości 10 mm.

Łby wkrętów oraz styki pionowe i poziome płyt gipsowo-kartonowych szpachlowane są gipsem szpachlowym:
- NIDA Start z wklejoną przy stykach taśmą zbrojącą,
- NIDA Duo z wklejoną przy stykach taśmą zbrojącą,
- NIDA Planfix Fresh bez taśmy zbrojącej.

W ściankach mogą być montowane puszki elektryczne.

Tablica Nr 1

Dane techniczne - Ściany o pojedynczej konstrukcji nośnej i pojedynczym opłytowaniu

Lp.	NIDA Ściana	Konstrukcja rusztu	Grubość okładziny[2]	Grubość ściany	Maksymalna wysokość ściany h wg kryteriów PN-EN 13501-2:2008	Maksymalna wysokość ściany h wg PN-EN 13501-2:2008	Izolacja wewnętrzna ściany grubość/ gęstość		Rodzaj zastosowanej płyty g-k NIDA [3)4)5)]	Klasa odporności ogniowej wg kryteriów PN-EN 13501-2:2008	Klasa odporności ogniowej wg kryteriów PN-EN 13501-2:2008
			mm	mm	mm	mm	mm	kg/m³			
Ściany o pojedynczej konstrukcji nośnej i pojedynczym opłytowaniu											
1	2	3	4	5	6	7	8	9	10	11	12
1	75A50	C 50	12,5	75	3250	3250	50	≥ $10^{0)}$	Zwykła	EI 15	EI 15
2	75A50	C 50	12,5	75	3250	3250	50	≥ $10^{0)}$	Ogień	EI 30	EI 30
3	75A50	C 50	12,5	75	3250	3250	50	≥ 30	Ogień Plus	EI 60	EI 60
4	100A75	C 75	12,5	100	4500	4000	≥50	≥ $10^{0)}$	Zwykła	EI 15	EI 15
5	100A75	C 75	12,5	100	4500	4000	≥50	≥ $10^{0)}$	Ogień	EI 30	EI 30
6	100A75	C 75	12,5	100	4500	4000	≥50	≥ 30	Ogień Plus	EI 60	EI 60
7	125A100	C 100	12,5	125	5000	4000	≥50	≥ $10^{0)}$	Zwykła	EI 15	EI 15
8	125A100	C 100	12,5	125	5000	4000	≥50	≥ $10^{0)}$	Ogień	EI 30	EI 30
9	125A100	C 100	12,5	125	5000	4000	≥50	≥ 30	Ogień Plus	EI 60	EI 60
10	125A100-400	C 100	12,5	125	6500	4000	≥50	≥ $10^{0)}$	Zwykła	EI 15	EI 15
11	125A100-400	C 100	12,5	125	6500	4000	≥50	≥ $10^{0)}$	Ogień	EI 30	EI 30
12	125A100-400	C 100	12,5	125	6500	4000	≥50	≥ 30	Ogień Plus	EI 60	EI 60

Przypisy:

1) Izolacja wewnętrzna – wełna szklana, minimalna grubość i gęstość: patrz tabela; alternatywnie wełna skalna.
2) Dopuszcza się stosowanie innych grubości płyt pod warunkiem, że ich sumaryczna grubość z każdej strony ściany nie będzie mniejsza niż wynikająca z powyższej tabeli. Może spowodować to zmianę grubości ściany.
3) Dopuszcza się zastosowanie alternatywne zamiast NIDA Zwykła – NIDA Woda, NIDA Ogień – NIDA Woda – Ogień, NIDA Ogień Plus – NIDA Woda – Ogień Plus.
4) Zastosowanie w ścianach zamiast płyt NIDA Zwykła – płyt NIDA Ogień lub NIDA Ogień Plus oraz zamiast NIDA Ogień – płyt NIDA Ogień Plus o takiej samej grubości nie pogarsza parametrów odporności ogniowej ścian wymikających z niniejszej klasyfikacji i może być stosowane zamiennie.
5) Minimalne masy płyt: NIDA Zwykła 12,5 mm – 8,4 kg/m², NIDA Ogień 12,5 mm – 9,1 kg/m², NIDA Ogień Plus 12,5 mm – 10,0 kg/m².

3.2. Ściany o pojedynczej konstrukcji nośnej i podwójnym/potrójnym opłytowaniu

Rysunek Nr 2. Przekrój pionowy i poziomy ściany o pojedynczej konstrukcji nośnej i podwójnym/potrójnym opłytowaniu

Ścianki działowe z obustronną podwójną okładziną z płyt gipsowo-kartonowych NIDA Zwykła, NIDA Ogień oraz NIDA Ogień Plus grubości 2x12,5 mm wg technologii Lafarge Gips Sp. z o.o (alternatywnie można stosować płyty NIDA Woda lub NIDA Woda-Ogień Plus grubości 12,5 mm).

Ruszt nośny wykonany jest z profili NIDA C oraz NIDA U o szerokościach 50, 75 oraz 100 mm ze stali zimnogiętej ocynkowanej grubości 0,55 lub 0,6 mm z tolerancją +/- 0,08 mm. Rozstaw słupków pionowych NIDA C wynosi 60 cm. Wypełnienie ścianki stanowi wełna mineralna o minimalnej grubości i gęstości podanych w tablicy Nr 2.

Okładziny podwójne z płyt NIDA mocowane są do słupków: 1. warstwa wkrętami 3,5 x 25 mm w rozstawie co 75 cm, 2. warstwa wkrętami 3,5 x 35 mm w rozstawie co 25 cm (alternatywnie przy okładzinie potrójnej 2. warstwa wkrętami 3,5 x 35 mm w rozstawie co 75 cm oraz 3. warstwa wkrętami 3,5 x 55 mm w rozstawie co 25 cm). Profile obwodowe ścianki działowej mocuje się do podłoża przy pomocy stalowych kołków rozporowych ø 6 mm w rozstawie co 100 cm. Pomiędzy stalowymi profilami obwodowymi a ścianami i stropami znajduje się taśma izolacji akustycznej wykonana z polietylenu o grubości 3 lub 4 mm lub wełna mineralna grubości 10 mm.

Łby wkrętów oraz styki pionowe i poziome płyt gipsowo-kartonowych szpachlowane są gipsem szpachlowym:

- NIDA Start z wklejoną przy stykach taśmą zbrojącą,
- NIDA Duo z wklejoną przy stykach taśmą zbrojącą,
- NIDA Planfix Fresh bez taśmy zbrojącej.

W ściankach mogą być montowane puszki elektryczne.

Tablica Nr 2

Dane techniczne - Ściany o pojedynczej konstrukcji nośnej i podwójnym / potrójnym opłytowaniu

Lp.	NIDA Ściana	Konstrukcja rusztu	Grubość okładziny[2] mm	Grubość ściany mm	Maksymalna wysokość ściany h wg kryteriów PN-EN 13501-2:2008 mm	Maksymalna wysokość ściany h wg PN-EN 13501-2:2008 mm	Izolacja wewnętrzna ściany grubość/ gęstość mm	kg/m³	Rodzaj zastosowanej płyty g-k NIDA [3) 4) 5)]	Klasa odporności ogniowej wg kryteriów PN-EN 13501-2:2008	Klasa odporności ogniowej wg PN-EN 13501-2:2008
Ściany o pojedynczej konstrukcji nośnej i podwójnym opłytowaniu											
1	2	3	4	5	6	7	8	9	10	11	12
1	100A50	C 50	12,5+12,5	100	4500	4000	50	≥ 10[1)]	Zwykła	EI 60	EI 60
2	100A50	C 50	12,5+12,5	100	4500	4000	50	≥ 30	Ogień Plus	EI 120	EI 120
3	125A50	C 50	12,5+12,5+12,5	125	4500	4000	50	≥ 10[1)]	Ogień	EI 120	EI 120
4	125A75	C 75	12,5+12,5	125	5500	4000	≥50	≥ 10[1)]	Zwykła	EI 60	EI 60
5	125A75	C 75	12,5+12,5	125	5500	4000	≥50	≥ 30	Ogień Plus	EI 120	EI 120
6	150A75	C 75	12,5+12,5+12,5	150	5500	4000	≥50	≥ 10[1)]	Ogień	EI 120	EI 120
7	150A100	C 100	12,5+12,5	150	6500	4000	≥50	≥ 10[1)]	Zwykła	EI 60	EI 60
8	150A100	C 100	12,5+12,5	150	6500	4000	≥50	≥ 30	Ogień Plus	EI 120	EI 120
9	175A100	C100	12,5+12,5+12,5	175	6500	4000	≥50	≥ 10[1)]	Ogień	EI 120	EI 120

Przypisy:

1) Izolacja wewnętrzna – wełna szklana, minimalna grubość i gęstość: patrz tabela; alternatywnie wełna skalna.
2) Dopuszcza się stosowanie innych grubości płyt pod warunkiem, że ich sumaryczna grubość z każdej strony ściany nie będzie mniejsza niż wynikająca z powyższej tabeli. Może spowodować to zmianę grubości ściany.
3) Dopuszcza się zastosowanie alternatywne zamiast NIDA Zwykła – NIDA Woda, NIDA Ogień – NIDA Woda – Ogień, NIDA Ogień Plus – NIDA Woda – Ogień Plus.
4) Zastosowanie w ściankach zamiast płyt NIDA Zwykła – płyt NIDA Ogień lub NIDA Ogień Plus oraz zamiast NIDA Ogień – płyt NIDA Ogień Plus o takiej samej grubości nie pogarsza parametrów odporności ogniowej ścian wynikających z niniejszej klasyfikacji i może być stosowane zamiennie.
5) Minimalne masy płyt: NIDA Zwykła 12,5 mm – 8,4 kg/m², NIDA Ogień 12,5 mm – 9,1 kg/m², NIDA Ogień Plus 12,5 mm – 10,0 kg/m².

3.3. Ściany o podwójnej konstrukcji nośnej (rzędy profili przylegające lub rozsunięte) i podwójnym / potrójnym opłytowaniu

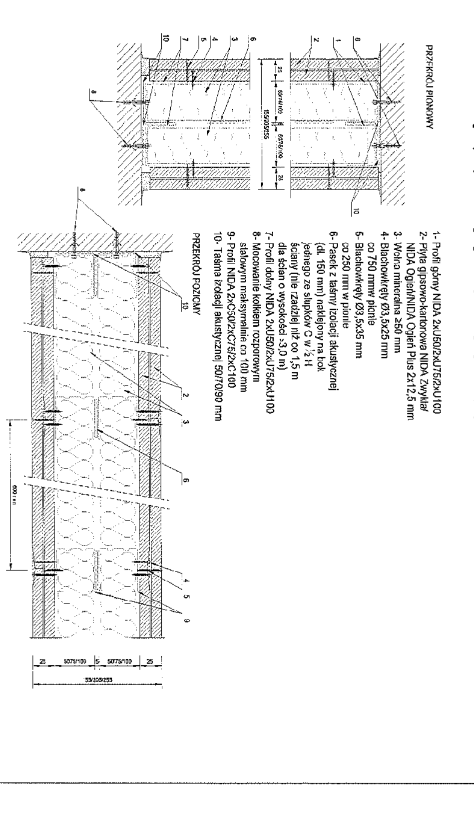

Rysunek Nr 3. Przekrój pionowy i poziomy ściany o podwójnej konstrukcji nośnej (rzędy profili przylegające lub rozsunięte i podwójnym/potrójnym opłytowaniu

Ścianki działowe z obustronną podwójną okładziną z płyt gipsowo-kartonowych NIDA Zwykła, NIDA Ogień oraz NIDA Ogień Plus grubości 2x12,5 mm wg technologii Lafarge Gips Sp. z o.o (alternatywnie można stosować płyty NIDA Woda lub NIDA Woda-Ogień Plus grubości 12,5 mm).

Ruszt nośny wykonany jest z dwóch rzędów profili NIDA C oraz NIDA U o szerokościach 50, 75 oraz 100 mm ze stali zimnogiętej ocynkowanej grubości 0,55 lub 0,6 mm z tolerancją +/- 0,08 mm przylegających do siebie poprzez taśmę izolacji akustycznej lub rozsuniętych. Rozstaw słupków pionowych NIDA C wynosi 60 cm. Wypełnienie ścianki stanowi wełna mineralna o minimalnej grubości i gęstości podanych w tablicy Nr 3.

Okładziny podwójne z płyt NIDA mocowane są do słupków: 1. warstwa wkrętami 3,5 x 25 mm w rozstawie co 75 cm, 2. warstwa wkrętami 3,5 x 35 mm w rozstawie co 25 cm (alternatywnie przy okładzinie potrójnej 2. warstwa wkrętami 3,5 x 35 mm w rozstawie co 75 cm oraz 3. warstwa wkrętami 3,5 x 55 mm w rozstawie co 25 cm). Profile obwodowe ścianki działowej mocuje się do podłoża przy pomocy stalowych kołków rozporowych ø 6 mm w rozstawie co 100 cm. Pomiędzy stalowymi profilami obwodowymi a ścianami i stropami znajduje się taśma izolacji akustycznej wykonana z polietylen u o grubości 3 lub 4 mm lub wełna mineralna grubości 10 mm.

Łby wkrętów oraz styki pionowe i poziome płyt gipsowo-kartonowych szpachlowane są gipsem szpachlowym:
- NIDA Start z wklejoną przy stykach taśmą zbrojącą,
- NIDA Duo z wklejoną przy stykach taśmą zbrojącą,
- NIDA Planfix Fresh bez taśmy zbrojącej.

W ściankach mogą być montowane puszki elektryczne.

Tablica Nr 3 (I cześć)

Dane techniczne - Ściany o podwójnej konstrukcji nośnej (rzędy profili przylegające lub rozsunięte) i podwójnym / potrójnym opłytowaniu

Lp.	NIDA Ściana	Konstrukcja rusztu	Grubość okładziny[2] mm	Grubość ściany mm	Maksymalna wysokość ściany h wg kryteriów PN-EN 13501-2:2008 mm	Maksymalna wysokość ściany h wg PN-EN 13501-2:2008 mm	Izolacja wewnętrzna ściany grubość/ gęstość mm	kg/m³	Rodzaj zastosowanej płyty g-k NIDA [3) 5) 6)]	Klasa odporności ogniowej wg kraterów PN-EN 13501-2:2008	Klasa odporności ogniowej wg PN-EN 13501-2:2008
Ściany o podwójnej konstrukcji nośnej (rzędy profili przylegające lub rozsunięte) i podwójnym/potrójnym opłytowaniu											
1	2	3	4	5	6	7	8	9	10	11	12
1	155B50	C 50	12,5+12,5	155	4500	4000	≥50	≥ 10[1)]	Zwykła	EI 60	EI 60
2	155B50	C 50	12,5+12,5	155	4500	4000	≥50	≥ 30	Ogień Plus	EI 120	EI 120
3	180B50	C 50	12,5+12,5+12,5	180	4500	4000	≥50	≥ 10[1)]	Ogień	EI 120	EI 120
4	160D50	C 50	12,5+12,5	≥160[4)]	4500	4000	≥50	≥ 10[1)]	Zwykła	EI 60	EI 60
5	160D50	C 50	12,5+12,5	≥160[4)]	4500	4000	≥50	≥ 30	Ogień Plus	EI 120	EI 120
6	185D50	C 50	12,5+12,5+12,5	≥185[4)]	4500	4000	≥50	≥ 10[1)]	Ogień	EI 120	EI 120
7	205B75	C 75	12,5+12,5	205	6000	4000	≥50	≥ 10[1)]	Zwykła	EI 60	EI 60
8	205B75	C 75	12,5+12,5	205	6000	4000	≥50	≥ 30	Ogień Plus	EI 120	EI 120
9	230B75	C 75	12,5+12,5+12,5	230	6000	4000	≥50	≥ 10[1)]	Ogień	EI 120	EI 120

Przypisy:

1) Izolacja wewnętrzna – wełna szklana, minimalna grubość i gęstość: patrz tabela; alternatywnie wełna skalna.
2) Dopuszcza się stosowanie innych grubości płyt pod warunkiem, że ich sumaryczna grubość z każdej strony ściany nie będzie mniejsza niż wynikająca z powyższej tabeli. Może spowodować to zmianę grubości ściany.
3) Dopuszcza się zastosowanie alternatywne zamiast NIDA Zwykła – NIDA Woda, NIDA Ogień – NIDA Woda – Ogień, NIDA Ogień Plus – NIDA Woda – Ogień Plus.
4) Podano minimalną grubość ściany. Całkowita grubość ściany zależy od szerokości rozsunięcia pomiędzy dwoma rzędami profili. Grubość ściany nie może przekraczać 700 mm.
5) Zastosowanie w ściankach zamiast płyt NIDA Zwykła – płyt NIDA Ogień lub NIDA Ogień Plus oraz zamiast NIDA Ogień – płyt NIDA Ogień Plus o takiej samej grubości nie pogarsza parametrów odporności ogniowej ścian wynikających z niniejszej klasyfikacji i może być stosowane zamiennie.
6) Minimalne masy płyt: NIDA Zwykła 12,5 mm – 8,4 kg/m², NIDA Ogień 12,5 mm – 9,1 kg/m², NIDA Ogień Plus 12,5 mm – 10,0 kg/m².

Tablica Nr 3 (II cześć)

Dane techniczne - Ściany o podwójnej konstrukcji nośnej (rzędy profili przylegające lub rozsunięte) i podwójnym / potrójnym opłytowaniu

Lp.	NIDA Ściana	Konstrukcja rusztu	Grubość okładziny[2] mm	Grubość ściany mm	Maksymalna wysokość ściany h wg kryteriów PN-EN 13501-2:2008 mm	Maksymalna wysokość ściany h Wg PN-EN 13501-2:2008 mm	Izolacja wewnętrzna ściany grubość/ gęstość mm	kg/m³	Rodzaj zastosowanej płyty g-k NIDA [3) 5) 6)]	Klasa odporności ogniowej wg kraterów PN-EN 13501-2:2008	Klasa odporności ogniowej wg PN-EN 13501-2:2008
Ściany o podwójnej konstrukcji nośnej (rzędy profili przylegające lub rozsunięte) i podwójnym/potrójnym opłytowaniu											
1	2	3	4	5	6	7	8	9	10	11	12
10	210D75	C 75	12,5+12,5	>210[4)]	6000	4000	≥50	≥ 10[1)]	Zwykła	EI 60	EI 60
11	210D75	C 75	12,5+12,5	≥210[4)]	6000	4000	≥50	≥ 30	Ogień Plus	EI 120	EI 120
12	235D75	C 75	12,5+12,5+12,5	≥235[4)]	6000	4000	≥50	≥ 10[1)]	Ogień	EI 120	EI 120
13	255B100	C 100	12,5+12,5	255	6500	4000	≥50	≥ 10[1)]	Zwykła	EI 60	EI 60
14	255B100	C 100	12,5+12,5	255	6500	4000	≥50	≥ 30	Ogień Plus	EI 120	EI 120
15	280B100	C 100	12,5+12,5+12,5	280	6500	4000	≥50	≥ 10[1)]	Ogień	EI 120	EI 120
16	260D100	C 100	12,5+12,5	≥260[4)]	6500	4000	≥50	≥ 10[1)]	Zwykła	EI 60	EI 60
17	260D100	C 100	12,5+12,5	≥260[4)]	6500	4000	≥50	≥ 30	Ogień Plus	EI 120	EI 120
18	285D100	C 100	12,5+12,5+12,5	≥285[4)]	6500	4000	≥50	≥ 10[1)]	Ogień	EI 120	EI 120

Przypisy:

1) Izolacja wewnętrzna – wełna szklana, minimalna grubość i gęstość: patrz tabela; alternatywnie wełna skalna.
2) Dopuszcza się stosowanie innych grubości płyt pod warunkiem, że ich sumaryczna grubość z każdej strony ściany nie będzie mniejsza niż wynikająca z powyższej tabeli. Może spowodować to zmianę grubości ściany.
3) Dopuszcza się zastosowanie alternatywne zamiast NIDA Zwykła – NIDA Woda, NIDA Ogień – NIDA Woda – Ogień, NIDA Ogień Plus – NIDA Woda – Ogień Plus.
4) Podano minimalną grubość ściany. Całkowita grubość ściany zależy od szerokości rozsunięcia pomiędzy dwoma rzędami profili. Grubość ściany nie może przekraczać 700 mm.
5) Zastosowanie w ściankach zamiast płyt NIDA Zwykła – płyt NIDA Ogień lub NIDA Ogień Plus oraz zamiast NIDA Ogień – płyt NIDA Ogień Plus o takiej samej grubości nie pogarsza parametrów odporności ogniowej ścian wynikających z niniejszej klasyfikacji i może być stosowane zamiennie.
6) Minimalne masy płyt: NIDA Zwykła 12,5 mm – 8,4 kg/m², NIDA Ogień 12,5 mm – 9,1 kg/m², NIDA Ogień Plus 12,5 mm – 10,0 kg/m².

3.4. Ściany o podwójnej konstrukcji nośnej i pojedynczym opłytowaniu - instalacyjne

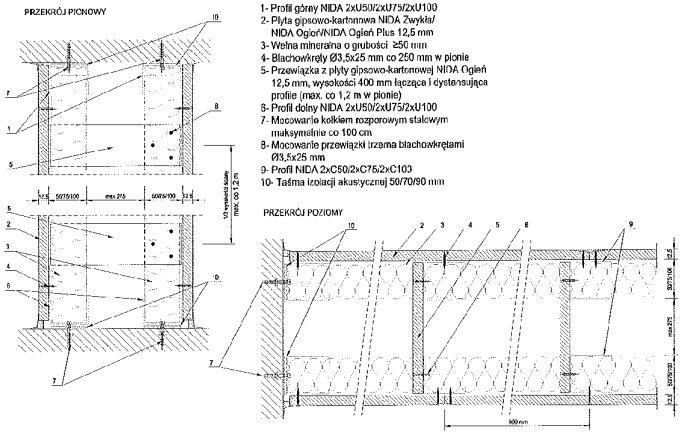

Rysunek Nr 4. Przekrój pionowy i poziomy ściany o podwójnej konstrukcji nośnej i pojedynczym opłytowaniu - instalacyjne

Ścianki działowe z obustronną pojedynczą okładziną z płyt gipsowo-kartonowych NIDA Zwykła, NIDA Ogień oraz NIDA Ogień Plus grubości 1x12,5 mm wg technologii Lafarge Gips Sp. z o.o (alternatywnie można stosować płyty NIDA Woda lub NIDA Woda-Ogień Plus grubości 12,5 mm).

Ruszt nośny wykonany jest z dwóch rzędów profili NIDA C oraz NIDA U o szerokościach 50, 75 oraz 100 mm ze stali zimnogiętej ocynkowanej grubości 0,55 lub 0,6 mm z tolerancją +/- 0,08 mm rozsuniętych i powiązanych pomiędzy sobą przewiązkami z pasków płyt NIDA Ogień / NIDA Woda-Ogień Plus 12,5 mm. Rozstaw słupków pionowych NIDA C wynosi 60 cm / 40 cm (patrz tabela). Wypełnienie ścianki stanowi wełna mineralna o minimalnej grubości i gęstości podanych w tablicy Nr 4.

Okładziny pojedyncze z płyt NIDA mocowane są do słupków wkrętami 3,5 x 25 mm w rozstawie co 25 cm. Profile obwodowe ścianki działowej mocuje się do podłoża przy pomocy stalowych kołków rozporowych ø 6 mm w rozstawie co 100 cm. Pomiędzy stalowymi profilami obwodowymi a ścianami i stropami znajduje się taśma izolacji akustycznej wykonana z polietylenu o grubości 3 lub 4 mm lub wełna mineralna grubości 10 mm.

Łby wkrętów oraz styki pionowe i poziome płyt gipsowo-kartonowych szpachlowane są gipsem szpachlowym:
- NIDA Start z wklejoną przy stykach taśmą zbrojącą,
- NIDA Duo z wklejoną przy stykach taśmą zbrojącą,
- NIDA Planfix Fresh bez taśmy zbrojącej.

W ściankach mogą być montowane puszki elektryczne.

Tablica Nr 4

Dane techniczne - Ściany o podwójnej konstrukcji nośnej i pojedynczym opłytowaniu- instalacyjne

Lp.	NIDA Ściana	Konstrukcja rusztu	Grubość okładziny[2]	Grubość ściany[3]	Maksymalna wysokość ściany h wg kryteriów PN-EN 13501-2:2008	Maksymalna wysokość ściany h wg PN-EN 13501-2:2008	Izolacja wewnętrzna ściany grubość/ gęstość		Rodzaj zastosowanej płyty g-k NIDA [4] [5] [6]	Klasa odporności ogniowej wg kryteriów PN-EN 13501-2:2008	Klasa odporności ogniowej wg PN-EN 13501-2:2008
			mm	mm	mm	mm	mm	kg/m³			
1	2	3	4	5	6	7	8	9	10	11	12
Ściany o podwójnej konstrukcji nośnej (rzędy profili przylegające lub rozsunięte) i pojedynczym opłytowaniu											
1	125 + C50	C 50	12,5	≥125	4500	4000	≥50	≥ 10[1]	Zwykła	EI 15	EI 15
2	125 + C50	C 50	12,5	≥125	4500	4000	≥50	≥ 10[1]	Ogień	EI 30	EI 30
3	125 + C50	C 50	12,5	≥125	4500	4000	≥50	≥ 30	Ogień Plus	EI 60	EI 60
4	175 + C75	C 75	12,5	≥175	5000	4000	≥50	≥ 10[1]	Zwykła	EI 15	EI 15
5	175 + C75	C 75	12,5	≥175	5000	4000	≥50	≥ 10[1]	Ogień	EI 30	EI 30
6	175 + C75	C 75	12,5	≥175	5000	4000	≥50	≥ 30	Ogień Plus	EI 60	EI 60
7	225 + C100	C 100	12,5	≥225	5250	4000	≥50	≥ 10[1]	Zwykła	EI 15	EI 15
8	225 + C100	C 100	12,5	≥225	5250	4000	≥50	≥ 10[1]	Ogień	EI 30	EI 30
9	225 + C100	C 100	12,5	≥225	5250	4000	≥50	≥ 30	Ogień Plus	EI 60	EI 60
10	225 + C100-400	C 100	12,5	≥225	6500	4000	≥50	≥ 10[1]	Zwykła	EI 15	EI 15
11	225 + C100-400	C 100	12,5	≥225	6500	4000	≥50	≥ 10[1]	Ogień	EI 30	EI 30
12	225 + C100-400	C 100	12,5	≥225	6500	4000	≥50	≥ 30	Ogień Plus	EI 60	EI 60

Przypisy:
1) Izolacja wewnętrzna – wełna szklana, minimalna grubość i gęstość: patrz tabela; alternatywnie wełna skalna.
2) Dopuszcza się stosowanie innych grubości płyt pod warunkiem, że ich sumaryczna grubość z każdej strony ściany nie będzie mniejsza niż wynikająca z powyższej tabeli. Może spowodować to zmianę grubości ściany.
3) Dopuszcza się zastosowanie alternatywne zamiast NIDA Zwykła – NIDA Woda, NIDA Ogień – NIDA Woda – Ogień, NIDA Ogień Plus – NIDA Woda – Ogień Plus.
4) Podano minimalną grubość ściany. Całkowita grubość ściany zależy od szerokości rozsunięcia pomiędzy dwoma rzędami profili. Grubość ściany nie może przekraczać 700 mm.
5) Zastosowanie w ściankach zamiast płyt NIDA Zwykła – płyt NIDA Ogień lub NIDA Ogień Plus oraz zamiast NIDA Ogień – płyt NIDA Ogień Plus o takiej samej grubości nie pogarsza parametrów odporności ogniowej ścian wynikających z niniejszej klasyfikacji i może być stosowane zamiennie.
6) Minimalne masy płyt: NIDA Zwykła 12,5 mm – 8,4 kg/m², NIDA Ogień 12,5 mm – 9,1 kg/m², NIDA Ogień Plus 12,5 mm – 10,0 kg/m².

3.5. Ściany o podwójnej konstrukcji nośnej i podwójnym / potrójnym opłytowaniu - instalacyjne

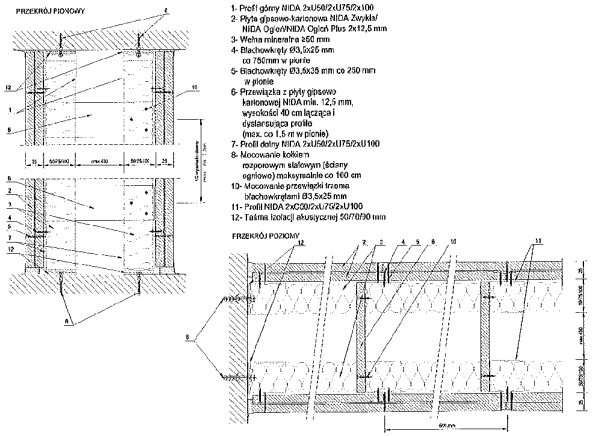

Rysunek Nr 5. Przekrój pionowy i poziomy ściany o podwójnej konstrukcji nośnej i podwójnym / potrójnym opłytowaniu - instalacyjne

Ścianki działowe z obustronną podwójną okładziną z płyt gipsowo-kartonowych NIDA Zwykła, NIDA Ogień oraz NIDA Ogień Plus grubości 2x12,5 mm wg technologii Lafarge Gips Sp. z o.o (alternatywnie można stosować płyty NIDA Woda lub NIDA Woda-Ogień Plus grubości 12,5 mm).

Ruszt nośny wykonany jest z dwóch rzędów profili NIDA C oraz NIDA U o szerokościach 50, 75 oraz 100 mm ze stali zimnogiętej ocynkowanej grubości 0,55 lub 0,6 mm z tolerancją +/- 0,08 mm rozsuniętych i powiązanych pomiędzy sobą przewiązkami z pasków płyt NIDA Ogień / NIDA Woda-Ogień Plus 12,5 mm. Rozstaw słupków pionowych NIDA C wynosi 60 cm. Wypełnienie ścianki stanowi wełna mineralna o minimalnej grubości i gęstości podanych w tablicy Nr 5.

Okładziny podwójne z płyt NIDA mocowane są do słupków: 1. warstwa wkrętami 3,5 x 25 mm w rozstawie co 75 cm, 2. warstwa wkrętami 3,5 x 35 mm w rozstawie co 25 cm (alternatywnie przy okładzinie potrójnej 2. warstwa wkrętami 3,5 x 35 mm w rozstawie co 75 cm oraz 3. warstwa wkrętami 3,5 x 55 mm w rozstawie co 25 cm). Profile obwodowe ścianki działowej mocuje się do podłoża przy pomocy stalowych kołków rozporowych ø 6 mm w rozstawie co 100 cm. Pomiędzy stalowymi profilami obwodowymi a ścianami i stropami znajduje się taśma izolacji akustycznej wykonana z polietylenu o grubości 3 lub 4 mm lub wełna mineralna grubości 10 mm.

Łby wkrętów oraz styki pionowe i poziome płyt gipsowo-kartonowych szpachlowane są gipsem szpachlowym:

- NIDA Start z wklejoną przy stykach taśmą zbrojącą,
- NIDA Duo z wklejoną przy stykach taśmą zbrojącą,
- NIDA Planfix Fresh bez taśmy zbrojącej.

W ściankach mogą być montowane puszki elektryczne.

Tablica Nr 5

Dane techniczne - Ściany o podwójnej konstrukcji nośnej i podwójnym / potrójnym opłytowaniu - instalacyjne

Lp.	NIDA Ściana	Konstrukcja rusztu	Grubość okładziny[2]	Grubość ściany[4]	Maksymalna wysokość ściany h wg kryteriów PN-EN 13501-2:2008	Maksymalna wysokość ściany h wg PN-EN 13501-2:2008	Izolacja wewnętrzna ściany grubość/ gęstość		Rodzaj zastosowanej płyty g-k NIDA [3)5)]	Klasa odporności ogniowej wg kryteriów PN-EN 13501-2:2008	Klasa odporności ogniowej wg PN-EN 13501-2:2008
			mm	mm	mm	mm	mm	kg/m³			
1	2	3	4	5	6	7	8	9	10	11	12
Ściany o podwójnej konstrukcji nośnej (rzędy profili przylegające lub rozsunięte) i podwójnym/potrójnym opłytowaniu											
1	150 + C50	C 50	12,5+12,5	≥150	4500	4000	≥50	≥ 10[1)]	Zwykła	EI 60	EI 60
2	150 + C50	C 50	12,5+12,5	≥150	4500	4000	≥50	≥ 30	Ogień Plus	EI 120	EI 120
3	175 + C50	C 50	12,5+12,5+12,5	≥175	4500	4000	≥50	≥ 10[1)]	Ogień	EI 120	EI 120
4	200 + C75	C 75	12,5+12,5	≥200	6000	4000	≥50	≥ 10[1)]	Zwykła	EI 60	EI 60
5	200 + C75	C 75	12,5+12,5	≥200	6000	4000	≥50	≥ 30	Ogień Plus	EI 120	EI 120
6	225 + C75	C 75	12,5+12,5+12,5	≥225	6000	4000	≥50	≥ 10[1)]	Ogień	EI 120	EI 120
7	250 + C100	C 100	12,5+12,5	≥250	6500	4000	≥50	≥ 10[1)]	Zwykła	EI 60	EI 60
8	250 + C100	C 100	12,5+12,5	≥250	6500	4000	≥50	≥ 30	Ogień Plus	EI 120	EI 120
9	275 + C100	C 100	12,5+12,5+12,5	≥275	6500	4000	≥50	≥ 10[1)]	Ogień	EI 120	EI 120

Przypisy:

1) Izolacja wewnętrzna – wełna szklana, minimalna grubość i gęstość: patrz tabela; alternatywnie wełna skalna.
2) Dopuszcza się stosowanie innych grubości płyt pod warunkiem, że ich sumaryczna grubość z każdej strony ściany nie będzie mniejsza niż wynikająca z powyższej tabeli. Może spowodować to zmianę grubości ściany.
3) Dopuszcza się zastosowanie alternatywne zamiast NIDA Zwykła – NIDA Woda, NIDA Ogień – NIDA Woda – Ogień, NIDA Ogień Plus – NIDA Woda – Ogień Plus.
4) Podano minimalną grubość ściany. Całkowita grubość ściany zależy od szerokości rozsunięcia pomiędzy dwoma rzędami profili. Grubość ściany nie może przekraczać 700 mm.
5) Zastosowanie w ściankach zamiast płyt NIDA Zwykła – płyt NIDA Ogień lub NIDA Ogień Plus oraz zamiast NIDA Ogień – płyt NIDA Ogień Plus o takiej samej grubości nie pogarsza parametrów odporności ogniowej ścian wynikających z niniejszej klasyfikacji i może być stosowane zamiennie.
6) Minimalne masy płyt: NIDA Zwykła 12,5 mm – 8,4 kg/m², NIDA Ogień 12,5 mm – 9,1 kg/m², NIDA Ogień Plus 12,5 mm – 10,0 kg/m².

3.6. Ściany ze słupkami pojedynczymi rozmieszczonymi mijankowo i podwójnym / potrójnym opłytowaniem

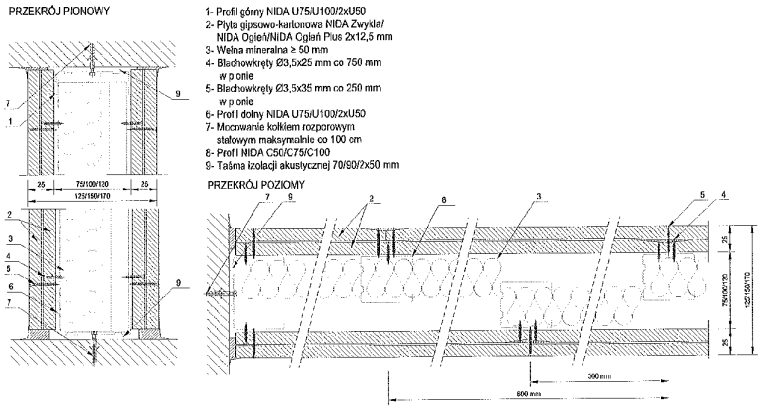

Rysunek Nr 6. Przekrój pionowy i poziomy ściany ze słupkami pojedynczymi rozmieszczonymi mijankowo i podwójnym / potrójnym opłytowaniem

Ścianki działowe z obustronną podwójną okładziną z płyt gipsowo-kartonowych NIDA Zwykła, NIDA Ogień oraz NIDA Ogień Plus grubości 2x12,5 mm wg technologii Lafarge Gips Sp. z o.o (alternatywnie można stosować płyty NIDA Woda lub NIDA Woda-Ogień Plus grubości 12,5 mm).

Ruszt nośny wykonany jest z profili NIDA C oraz NIDA U o szerokościach 50, 75 oraz 100 mm ze stali zimnogiętej ocynkowanej grubości 0,55 lub 0,6 mm z tolerancją +/- 0,08 mm. Słupki pionowe NIDA C 50, C 75 lub C 100 wstawione są w profile o odpowiednio większym wymiarze NIDA U 75, U 100 lub 2 x NIDA U 50 z obciętymi półkami. Rozstaw słupków pionowych NIDA C rozmieszczonych mijankowo przy każdej z krawędzi profilu NIDA U wynosi 60 cm. Wypełnienie ścianki stanowi wełna mineralna o minimalnej grubości i gęstości podanych w tablicy Nr 6.

Okładziny podwójne z płyt NIDA mocowane są do słupków: 1. warstwa wkrętami 3,5 x 25 mm w rozstawie co 75 cm, 2. warstwa wkrętami 3,5 x 35 mm w rozstawie co 25 cm (alternatywnie przy okładzinie potrójnej 2. warstwa wkrętami 3,5 x 35 mm w rozstawie co 75 cm oraz 3. warstwa wkrętami 3,5 x 55 mm w rozstawie co 25 cm). Profile obwodowe ścianki działowej mocuje się do podłoża przy pomocy stalowych kołków rozporowych ø 6 mm w rozstawie co 100 cm. Pomiędzy stalowymi profilami obwodowymi a ścianami i stropami znajduje się taśma izolacji akustycznej wykonana z polietylenu o grubości 3 lub 4 mm lub wełna mineralna grubości 10 mm.

Łby wkrętów oraz styki pionowe i poziome płyt gipsowo-kartonowych szpachlowane są gipsem szpachlowym:
- NIDA Start z wklejoną przy stykach taśmą zbrojącą,
- NIDA Duo z wklejoną przy stykach taśmą zbrojącą,
- NIDA Planfix Fresh bez taśmy zbrojącej.

W ściankach mogą być montowane puszki elektryczne.

Tablica Nr 6

Dane techniczne - Ściany ze słupkami pojedynczymi rozmieszczonymi mijankowo i podwójnym / potrójnym opłytowaniem

Lp.	NIDA Ściana	Konstrukcja rusztu	Grubość okładziny[3]	Grubość ściany	Maksymalna wysokość ściany h wg kryteriów PN-EN 13501-2:2008	Maksymalna wysokość ściany h Wg PN-EN 13501-2:2008	Izolacja wewnętrzna ściany grubość/ gęstość		Rodzaj zastosowanej płyty g-k NIDA [3)5)6)]	Klasa odporności ogniowej wg kryteriów PN-EN 13501-2:2008	Klasa odporności ogniowej wg PN-EN 13501-2:2008
			mm	mm	mm	mm	mm	kg/m³			
1	2	3	4	5	6	7	8	9	10	11	12
Ściany ze słupkami pojedynczymi rozmieszczonymi mijankowo i podwójnym/potrójnym opłytowaniem											
1	S125/2	C 50 / U 75	12,5+12,5	125	3000	3000	50	≥ 10[1)]	Zwykła	EI 60	EI 60
2	S125/2	C 50 / U 75	12,5+12,5	125	3000	3000	50	≥ 30	Ogień Plus	EI 120	EI 120
3	S150/3	C 50 / U 75	12,5+12,5+12,5	150	3000	3000	50	≥ 10[1)]	Ogień	EI 120	EI 120
4	S150/2	C75 / U100	12,5+12,5	150	4200	4000	≥50	≥ 10[1)]	Zwykła	EI 60	EI 60
5	S150/2	C75 / U100	12,5+12,5	150	4200	4000	≥50	≥ 30	Ogień Plus	EI 120	EI 120
6	S175/3	C75 / U100	12,5+12,5+12,5	175	4200	4000	≥50	≥ 10[1)]	Ogień	EI 120	EI 120
7	S175/2	C100/U50[4)]	12,5+12,5	175	5700	4000	≥50	≥ 10[1)]	Zwykła	EI 60	EI 60
8	S175/2	C100/U50[4)]	12,5+12,5	175	5700	4000	≥50	≥ 30	Ogień Plus	EI 120	EI 120
9	S200/3	C100/U50[4)]	12,5+12,5+12,5	200	5700	4000	≥50	≥ 10[1)]	Ogień	EI 120	EI 120

Przypisy:
1) Izolacja wewnętrzna – wełna szklana, minimalna grubość i gęstość: patrz tabela; alternatywnie wełna skalna.
2) Dopuszcza się stosowanie innych grubości płyt pod warunkiem, że ich sumaryczna grubość z każdej strony ściany nie będzie mniejsza niż wynikająca z powyższej tabeli. Może spowodować to zmianę grubości ściany.
3) Dopuszcza się zastosowanie alternatywne zamiast NIDA Zwykła – NIDA Woda, NIDA Ogień – NIDA Woda – Ogień, NIDA Ogień Plus – NIDA Woda – Ogień Plus.
4) Profil NIDA U50 ma obciętą jedną półkę.
5) Zastosowanie w ściankach zamiast płyt NIDA Zwykła – płyt NIDA Ogień lub NIDA Ogień Plus oraz zamiast NIDA Ogień – płyt NIDA Ogień Plus o takiej samej grubości nie pogarsza parametrów odporności ogniowej ścian wynikających z niniejszej klasyfikacji i może być stosowane zamiennie.
6) Minimalne masy płyt: NIDA Zwykła 12,5 mm – 8,4 kg/m², NIDA Ogień 12,5 mm – 9,1 kg/m², NIDA Ogień Plus 12,5 mm – 10,0 kg/m².

3.7. Ściany ze słupkami zdwojonymi rozmieszczonymi mijankowo i podwójnym / potrójnym opłytowaniem

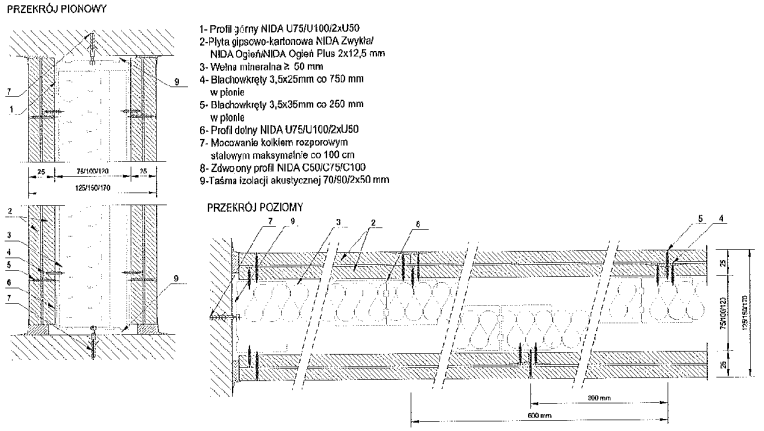

Rysunek Nr 7. Przekrój pionowy i poziomy ściany ze słupkami zdwojonymi rozmieszczonymi mijankowo i podwójnym / potrójnym opłytowaniem

Ścianki działowe z obustronną podwójną okładziną z płyt gipsowo-kartonowych NIDA Zwykła, NIDA Ogień oraz NIDA Ogień Plus grubości 2x12,5 mm wg technologii Lafarge Gips Sp. z o.o (alternatywnie można stosować płyty NIDA Woda lub NIDA Woda-Ogień Plus grubości 12,5 mm).

Ruszt nośny wykonany jest z profili zdwojonych 2 x NIDA C oraz NIDA U o szerokościach 50, 75 oraz 100 mm ze stali zimnogiętej ocynkowanej grubości 0,55 lub 0,6 mm z tolerancją +/- 0,08 mm. Słupki pionowe 2 x NIDA C 50, C 75 lub C 100 wstawione są w profile o odpowiednio większym wymiarze NIDA U 75, U 100 lub 2 x NIDA U 50 z obciętymi półkami. Rozstaw słupków pionowych 2 x NIDA C rozmieszczonych mijankowo przy każdej z krawędzi profilu NIDA U wynosi 60 cm. Wypełnienie ścianki stanowi wełna mineralna o minimalnej grubości i gęstości podanych w tablicy Nr 7.

Okładziny podwójne z płyt NIDA mocowane są do słupków: 1. warstwa wkrętami 3,5 x 25 mm w rozstawie co 75 cm, 2. warstwa wkrętami 3,5 x 35 mm w rozstawie co 25 cm (alternatywnie przy okładzinie potrójnej 2. warstwa wkrętami 3,5 x 35 mm w rozstawie co 75 cm oraz 3. warstwa wkrętami 3,5 x 55 mm w rozstawie co 25 cm). Profile obwodowe ścianki działowej mocuje się do podłoża przy pomocy stalowych kołków rozporowych fi 6 mm w rozstawie co 100 cm. Pomiędzy stalowymi profilami obwodowymi a ścianami i stropami znajduje się taśma izolacji akustycznej wykonana z polietylenu o grubości 3 lub 4 mm lub wełna mineralna grubości 10 mm.

Łby wkrętów oraz styki pionowe i poziome płyt gipsowo-kartonowych szpachlowane są gipsem szpachlowym:

- NIDA Start z wklejoną przy stykach taśmą zbrojącą,
- NIDA Duo z wklejoną przy stykach taśmą zbrojącą,
- NIDA Planfix Fresh bez taśmy zbrojącej.

W ściankach mogą być montowane puszki elektryczne.

Tablica Nr 7

Dane techniczne - Ściany ze słupkami zdwojonymi rozmieszczonymi mijankowo i podwójnym / potrójnym opłytowaniem

Lp.	NIDA Ściana	Konstrukcja rusztu	Grubość okładziny[3] mm	Grubość ściany mm	Maksymalna wysokość ściany h wg kryteriów PN-EN 13501-2:2008 mm	Maksymalna wysokość ściany h wg PN-EN 135012:2008 mm	Izolacja wewnętrzna ściany grubość/ gęstość mm / kg/m³	Rodzaj zastosowanej płyty g-k NIDA [3/5/6]	Klasa odporności ogniowej wg kryteriów PN-EN 13501-2:2008	Klasa odporności ogniowej wg PN-EN 13501-2:2008
1	2	3	4	5	6	7	8	9	10	11	12
Ściany ze słupkami zdwojonymi rozmieszczonymi mijankowo i podwójnym/potrójnym opłytowaniem											
1	SS125/2	C 50 / U 75	12,5+12,5	125	3500	3500	50	≥ 10[1]	Zwykła	EI 60	EI 60
2	SS125/2	C 50 / U 75	12,5+12,5	125	3500	3500	50	≥ 30	Ogień Plus	EI 120	EI 120
3	SS150/2	C 50 / U 75	12,5+12,5+12,5	150	3500	3500	50	≥ 10[1]	Ogień	EI 120	EI 120
4	SS150/2	C75 / U100	12,5+12,5	150	5500	4000	≥50	≥ 10[1]	Zwykła	EI 60	EI 60
5	SS150/2	C75 / U100	12,5+12,5	150	5500	4000	≥50	≥ 30	Ogień Plus	EI 120	EI 120
6	SS175/2	C75 / U100	12,5+12,5+12,5	175	5500	4000	≥50	≥ 10[1]	Ogień	EI 120	EI 120
7	SS175/2	C100/U50[6]	12,5+12,5	175	6400	4000	≥50	≥ 10[1]	Zwykła	EI 60	EI 60
8	SS175/2	C100/U50[6]	12,5+12,5	175	6400	4000	≥50	≥ 30	Ogień Plus	EI 120	EI 120
9	SS200/2	C100/U50[6]	12,5+12,5+12,5	200	6400	4000	≥50	≥ 10[1]	Ogień	EI 120	EI 120

Przypisy:

1) Izolacja wewnętrzna – wełna szklana, minimalna grubość i gęstość; patrz tabela; alternatywnie wełna skalna.
2) Dopuszcza się stosowanie innych grubości płyt pod warunkiem, że ich sumaryczna grubość z każdej strony ściany nie będzie mniejsza niż wynikająca z powyższej tabeli. Może spowodować to zmianę grubości ściany.
3) Dopuszcza się zastosowanie alternatywne zamiast NIDA Zwykła – NIDA Woda, NIDA Ogień – NIDA Woda – Ogień, NIDA Ogień Plus – NIDA Woda – Ogień Plus.
4) Profil NIDA U50 ma obciętą jedną półkę.
5) Zastosowanie w ściankach zamiast płyt NIDA Zwykła – płyt NIDA Ogień lub NIDA Ogień Plus oraz zamiast NIDA Ogień – płyt NIDA Ogień Plus o takiej samej grubości nie pogarsza parametrów odporności ogniowej ścian wynikających z niniejszej klasyfikacji i może być stosowane zamiennie.
6) Minimalne masy płyt: NIDA Zwykła 12,5 mm – 8,4 kg/m², NIDA Ogień 12,5 mm – 9,1 kg/m², NIDA Ogień Plus 12,5 mm – 10,0 kg/m².

4. **Badanie odporności ogniowej ścian działowych nienośnych z okładzinami z płyt gipsowo-kartonowych NIDA firmy Lafarge Gips**
W Zakładzie Badań Ogniowych Instytutu Techniki Budowlanej w Warszawie przeprowadzono badania odporności ogniowej ścian działowych nienośnych z okładzinami z płyt gipsowo-kartonowych NIDA firmy Lafarge Gips Sp. z o.o. Raporty z badań: LP-1087.1.1/05 [2.4]; LP-1087.1.2/05 [2.5]; LP-1087.1.3/05 [2.6]; LP-1087.1.4/05 [2.7]; LP-1087.1.5/05 [2.8]; LP-1087.1.6/05 [2.9]; LP-1087.1.7/05 [2.10]; LP-677.1/03 [2.11]; LP-677.2/03 [2.12]; LP-677.3/03 [2.13]; LP-677.4/03 [2.14]; LP-677.5/03 [2.15]; LP-677.6/03 [2.16]; LP-1117.3.1/00 [2.17]; LP-1117.3.2/00 [2.18].

5. **Wymagania klasy odporności ogniowej REI ścian działowych nienośnych**
Ściana składająca się z konstrukcji nośnej oraz wypełnienia ze ścian nienośnych o określonej klasie odporności ogniowej EI spełnia wymagania klasy odporności ogniowej REI odpowiadającej klasie odporności ogniowej wypełnienia pod warunkiem, że:
   - klasa odporności ogniowej konstrukcji nośnej z uwagi na kryterium nośności ogniowej R jest nie niższa niż klasa odporności ogniowej wypełnienia,
   - odpowiedniego zamocowania wypełnienia ze ścian nośnych do konstrukcji nośnej.

Rozwiązania połączeń ścian wypełniających z konstrukcją nośna podano na rysunkach nr 15, 16, 17, 18, 19, 20, 21.

6. **Klasyfikacja w zakresie odporności ogniowej ścian działowych nienośnych z okładzinami z płyt gipsowo-kartonowych NIDA firmy Lafarge Gips**
Na podstawie przeprowadzonych badań odporności ogniowej wg normy PN-EN 1364-1:2001 ściany nienośne z okładzinami z płyt gipsowo-kartonowych NIDA firmy Lafarge Gips wykonane zgodnie z opisem technicznym w pkt. 3, sklasyfikowane zostały:
   - wg normy PN-EN 13501-2:2008 [2.3] w klasach odporności ogniowej przedstawionych w tablicach nr od 1 do 7, kolumna nr 12, a maksymalne wysokości ścian podano w tablicach nr od 1 do 7, kolumna nr 7:
   - wg kryteriów normy PN-EN 13501-2:2008 [2.3] w klasach odporności ogniowej przedstawionych w tablicach nr od 1 do 7, kolumna nr 11, a maksymalne wysokości ścian podano w tablicach nr od 1 do 7, kolumna nr 6:

7. **Termin ważności klasyfikacji**
Klasyfikacja podana w punkcie 6 zachowuje ważność do 31 maja 2012 roku pod warunkiem, że w rozwiązaniach technicznych ścian działowych nienośnych nie zostaną wprowadzone jakiekolwiek zmiany materiałowe lub konstrukcyjne.

Klasyfikację opracował:

Mgr inż. Bogdan Wróblewski

p.o. KIEROWNIKA ZAKŁADU
Badań Ogniowych

dr Andrzej Borowy

Załącznik Nr 1
Detale rysunkowe ścian działowych nienośnych z okładzinami z płyt gipsowo-kartonowych NIDA Firmy Lafarge Gips - *[szt. 25]*

Instytut Techniki Budowlanej

Warszawa, 2001.11.01

NP-1077/01/BW

„Lafarge Nida Gips"
Nida Gips sp. z o.o.
w Gackach
28-400 Pinczów

Zakład Badań Ogniowych Instytutu Techniki Budowlanej informuje , że na podstawie przeprowadzonych dotychczas badań odporności ogniowej ścianek działowych wykonanych w technologii Lafarge Nida Gips i analizy obliczeniowej (praca NP-595/P/00) ścianki działowe na konstrukcji metalowej z profili NIDA C100 złączonych środnikami, dolnego profila obwodowego NIDA U100 oraz górnego profila obwodowego NIDA U100/80, z okładziną z płyt NIDA Ogień (lub NIDA Woda-Ogień), wykonane według załączonych rysunków technicznych oraz opisu technicznego podanego w Tabeli 1, spełniają wymagania odpowiednio **klasy odporności ogniowej F1 (EI 60), F1,5 (EI 90) i F2 (EI 120).**

Ścianki działowe klasyfikuje się zgodnie z PN-90/B-02867 jako nie rozprzestrzeniające ognia **(NRO).**

Jednocześnie informujemy, że ścianki działowe nie mogą przenosić żadnych obciążeń, poza ciężarem własnym.

Klasyfikacja ogniowa ważna jest do 31.12.2002.

Ewentualne przedłużenie klasyfikacji ogniowej będzie możliwe po przeprowadzeniu badań weryfikacyjnych.

00-950 Warszawa ul. Filtrowa 1, skr. pocz. 998, tel. 825-04-71, fax 825-52-86, telex: 813023

Zakład Badań Ogniowych, 02-656 Warszawa ul. Ksawerów 21, tel 848-23-07, fax 847-23-11, centr. 843-14-71

ITB®
Instytut Techniki Budowlanej

Tabela 1.

lp	Nazwa systemu Lafarge Nida Gips	Okładzina obustronna z płyt g/k NIDA Ogień ilość x grubość [mm]	rozstaw słupków* [mm]	wypełnienie**		wysokość max. [m]	Klasa Odporności Ogniowej
				grubość [mm]	gęstość [kg/m3]		
1.	NIDA Ściana SW150	2 x 12,5	600	100	≥ 35,0	9,0 m	F1 / E I60
2.	NIDA Ściana SW175	3 x 12,5					F1,5 / EI 90
3.	NIDA Ściana SW190	3 x 15,0					F2 / EI 120
4.	NIDA Ściana SW200	4 x 12,5					F2 / EI 120
5.	NIDA Ściana SW150/400	2 x 12,5	400	100	≥ 35,0	10,0 m	F1 / EI 60
6.	NIDA Ściana SW175/400	3 x 12,5					F1,5 / EI 90
7.	NIDA Ściana SW190/400	3 x 15,0					F2 / EI 120
8.	NIDA Ściana SW200/400	4 x 12,5					F2 / EI 120

* słupki pionowe wykonane z dwóch profili NIDA C100, złączonych środnikami.
** materiał izolacyjny - wełna mineralna (skalna)

Kierownik Zakładu Badań Ogniowych
prof. dr hab. inż. Mirosław Kozłarek

Klasyfikację opracowali:

mgr inż. Zbigiew Musielak

dr. inż. Grzegorz Woźniak

mgr inż. Bogdan Wróblewski

Załączniki:
- 8 rysunków technicznych

00-950 Warszawa ul. Filtrowa 1, skr. pocz. 998, tel. 825-04-71, fax 825-52-86, telex: 813023

Zakład Badań Ogniowych, 02-656 Warszawa ul. Ksawerów 21, tel 848-23-07, fax 847-23-11, centr. 843-14-71

Konto: BPH S.A. II O/Warszawa nr 10601015-320000459537, NIP 525-000-93-58

System: NIDA Ściana SW150/400
Klasa Odporności Ogniowej: EI60 / F1
Wysokość maksymalna: 1000 cm

Słupki pionowe co 400 mm

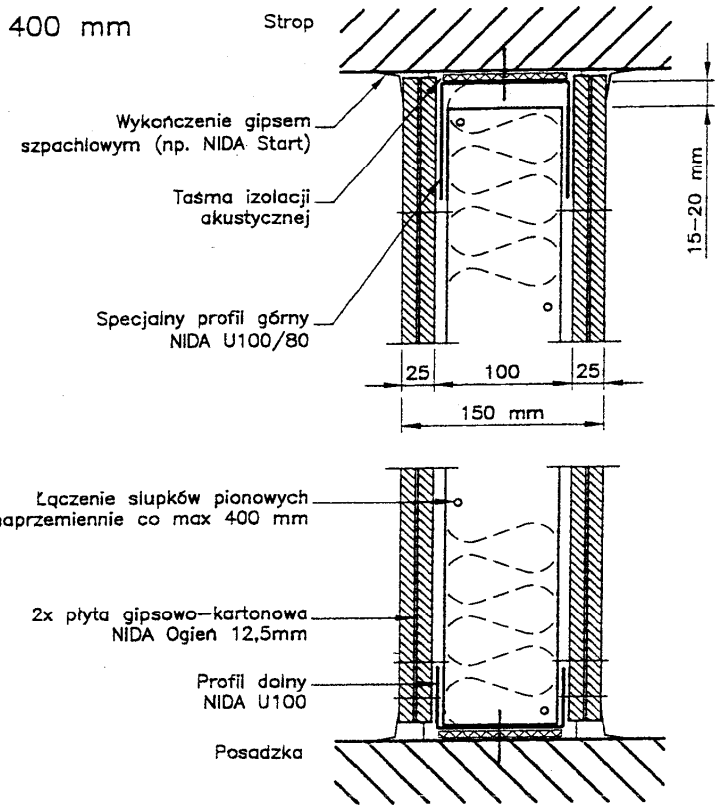

PRZEKRÓJ PIONOWY

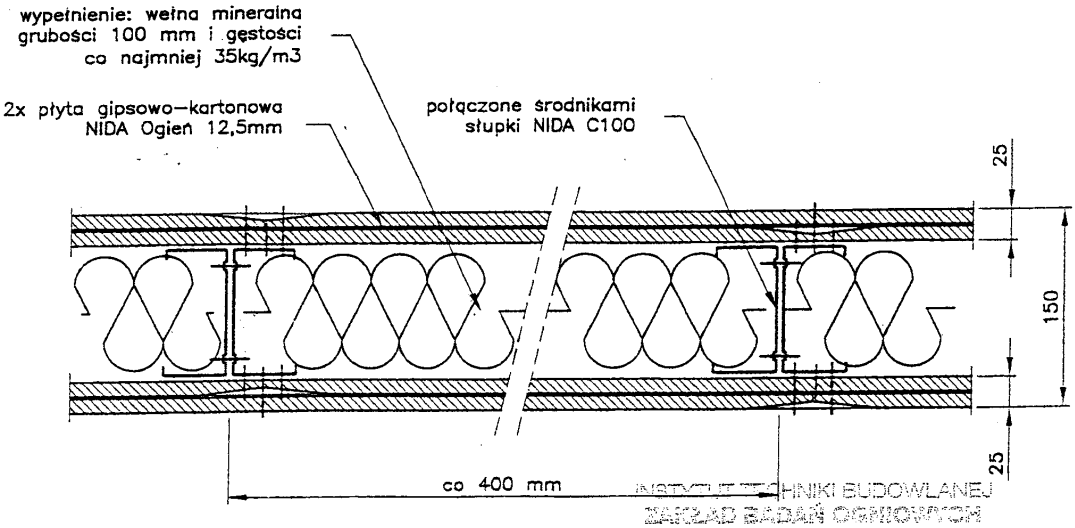

INSTYTUT TECHNIKI BUDOWLANEJ
ZAKŁAD BADAŃ OGNIOWYCH
02-656 Warszawa, ul. Ksawerów 21
tel. 022/ 846-99-07, 843-14-71
fax 022/ 847-20-11
e-mail: fire_itb@nigazeg.pl

PRZEKRÓJ POZIOMY

Praca NP-1077/01/BW

System: NIDA Ściana SW175/400
Klasa Odporności Ogniowej: EI90 / F1,5
Wysokość maksymalna: 1000 cm

Słupki pionowe co 400 mm

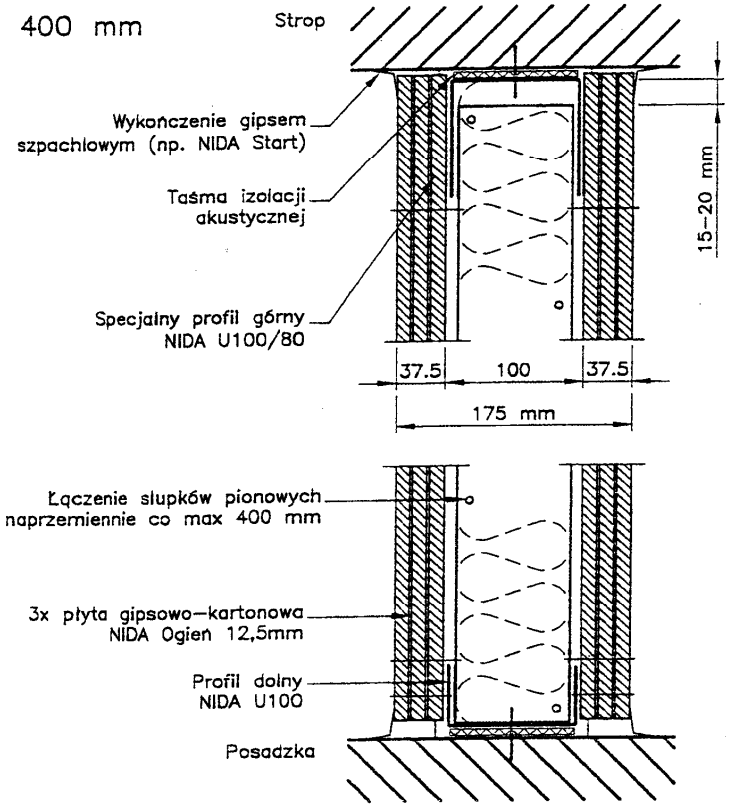

PRZEKRÓJ PIONOWY

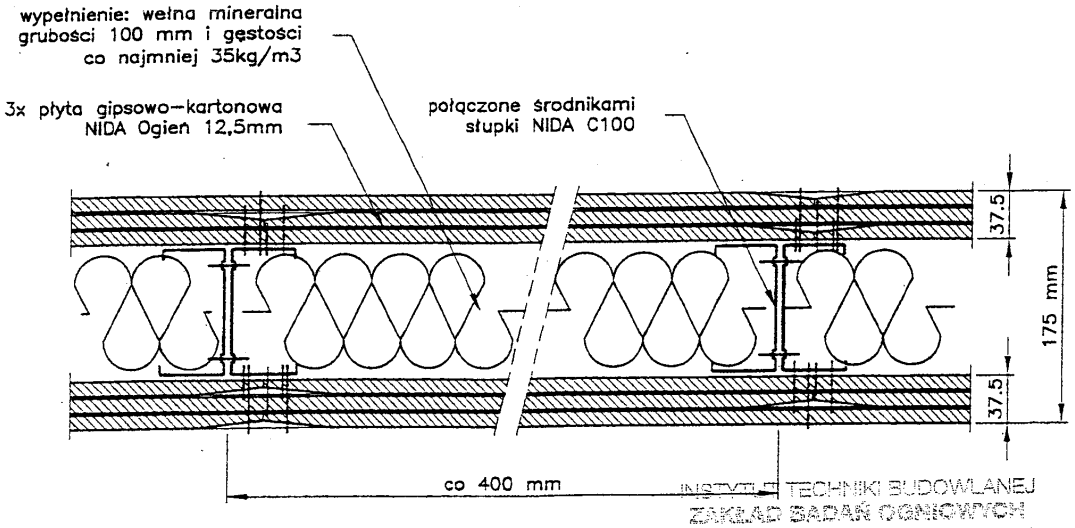

INSTYTUT TECHNIKI BUDOWLANEJ
ZAKŁAD BADAŃ OGNIOWYCH
02-656 Warszawa, ul. Ksawerów 21
tel. 022/843-33-07, 843-14-71
fax 022/847-28-11
e-mail: fire_itb@zigzag.pl

PRZEKRÓJ POZIOMY

Praca NP-1077/01/BW

System: NIDA Ściana SW190/400
Klasa Odporności Ogniowej: EI120 / F2
Wysokość maksymalna: 1000 cm

Słupki pionowe co 400 mm

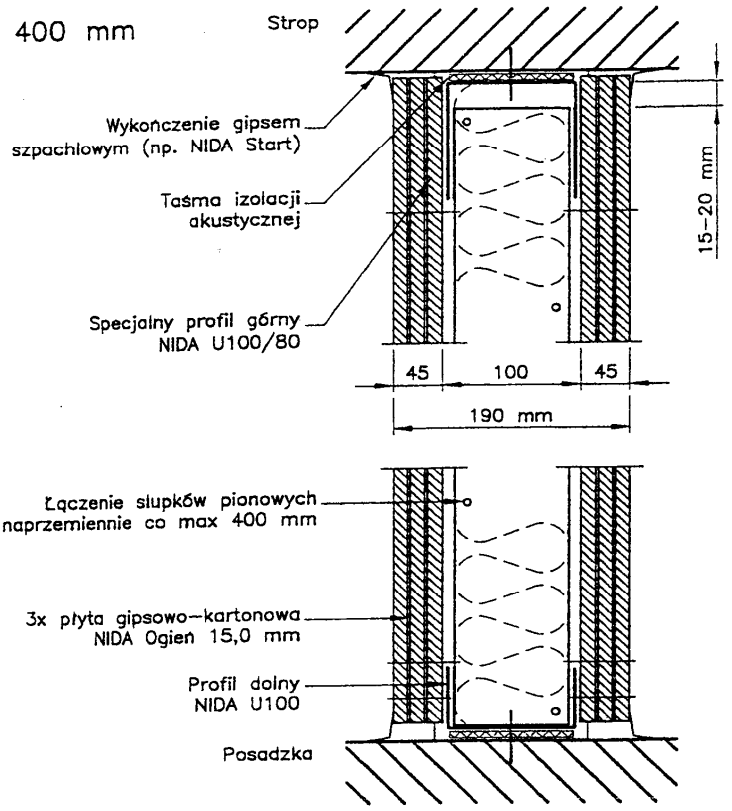

PRZEKRÓJ PIONOWY

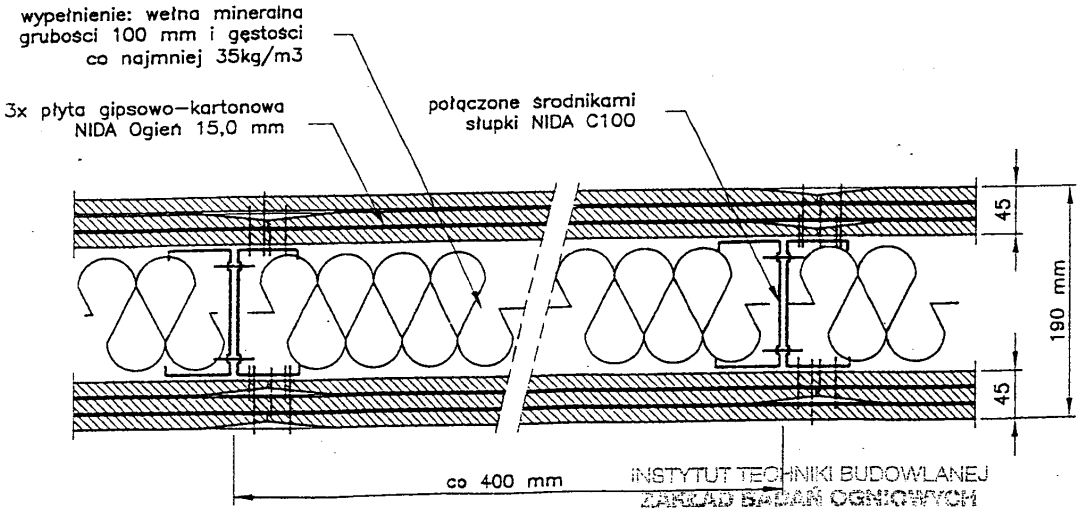

INSTYTUT TECHNIKI BUDOWLANEJ
ZAKŁAD BADAŃ OGNIOWYCH
02-656 Warszawa, ul. Ksawerów 21
tel. 022/ 846-23-07, 843-14-71
fax 022/ 847-29-11
e-mail: fire_itb@zigzag.pl

PRZEKRÓJ POZIOMY

Praca NP-1077/01/BW

System: NIDA Ściana SW190
Klasa Odporności Ogniowej: EI120 / F2
Wysokość maksymalna: 900 cm

Słupki pionowe co 600 mm

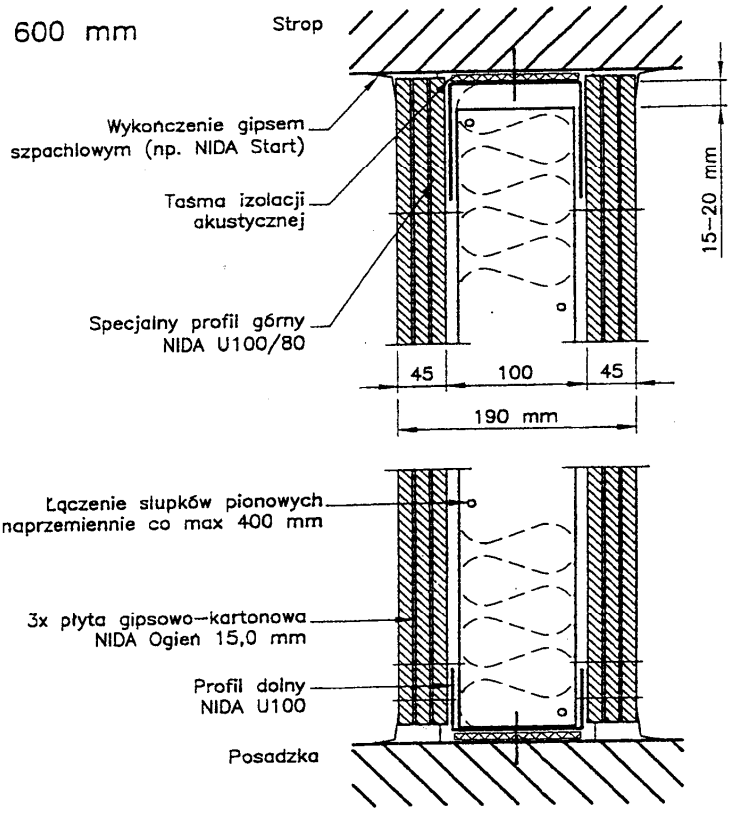

PRZEKRÓJ PIONOWY

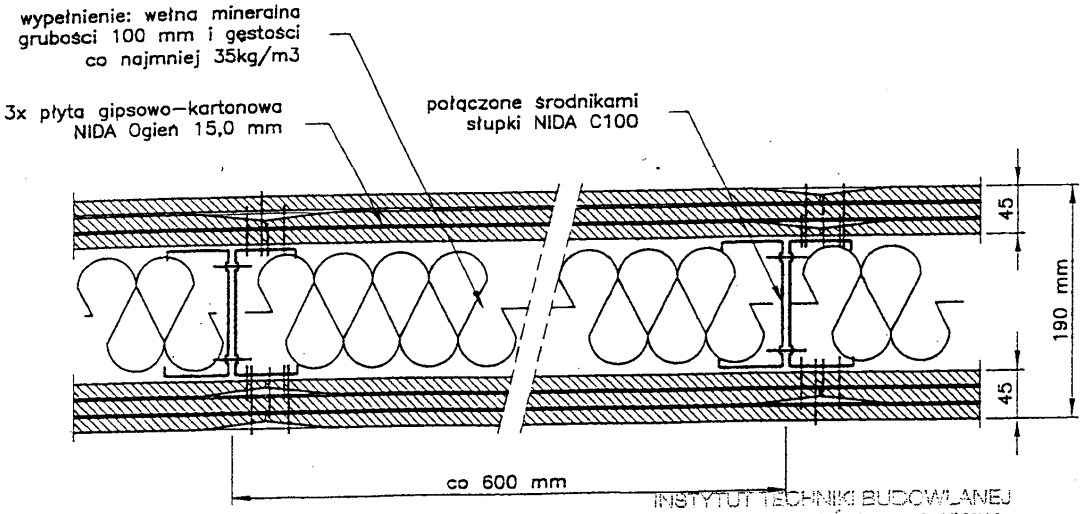

INSTYTUT TECHNIKI BUDOWLANEJ
ZAKŁAD BADAŃ OGNIOWYCH
02-656 Warszawa, ul. Kasprzaka 21
tel. 022/ 846-20-07, 843-14-71
fax 022/ 847-26-11
e-mail: ibb@zigzag.pl

PRZEKRÓJ POZIOMY

Praca NP-1077/01/BW

System: NIDA Ściana SW200/400
Klasa Odporności Ogniowej: EI120 / F2
Wysokość maksymalna: 1000 cm

Słupki pionowe co 400 mm

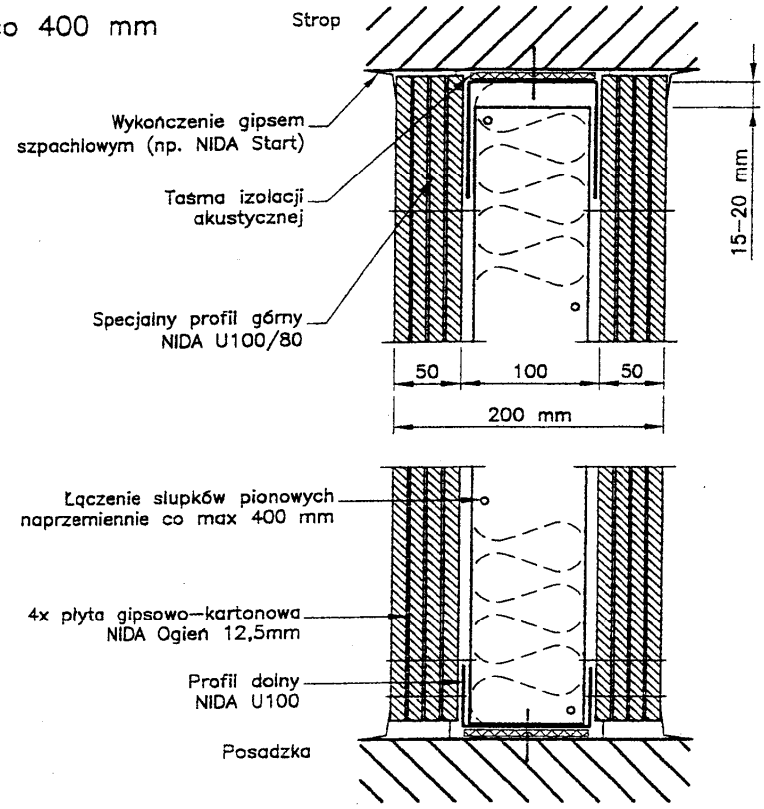

PRZEKRÓJ PIONOWY

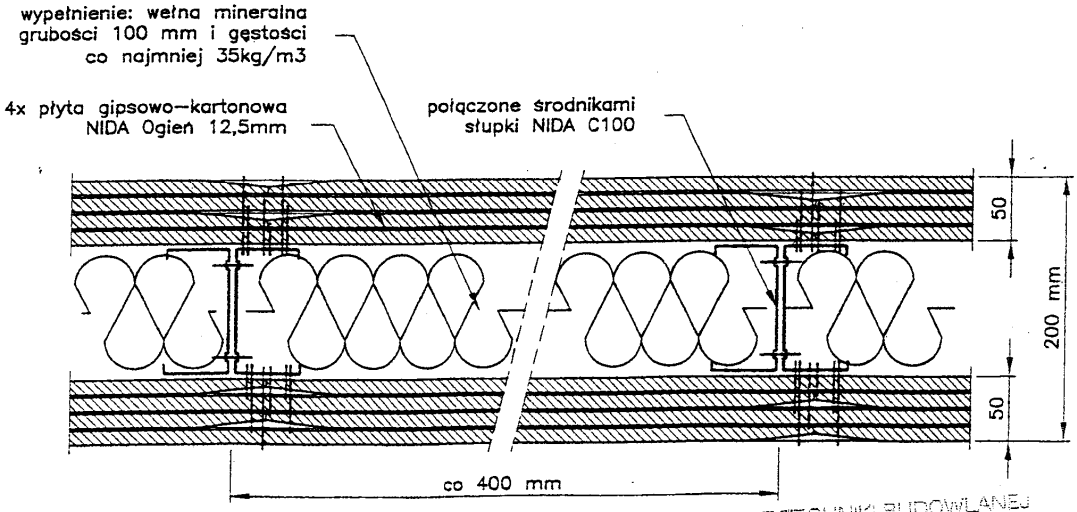

PRZEKRÓJ POZIOMY

INSTYTUT TECHNIKI BUDOWLANEJ
ZAKŁAD BADAŃ OGNIOWYCH
02-656 Warszawa, ul. Ksawerów 21
tel. 022/ 846-28-07, 843-14-71
fax 022/ 847-23-11
e-mail: fire_itb@zigzag.pl

Praca NP-1077/01/BW

System: NIDA Ściana SW150
Klasa Odporności Ogniowej: EI60 / F1
Wysokość maksymalna: 900 cm

Słupki pionowe co 600 mm

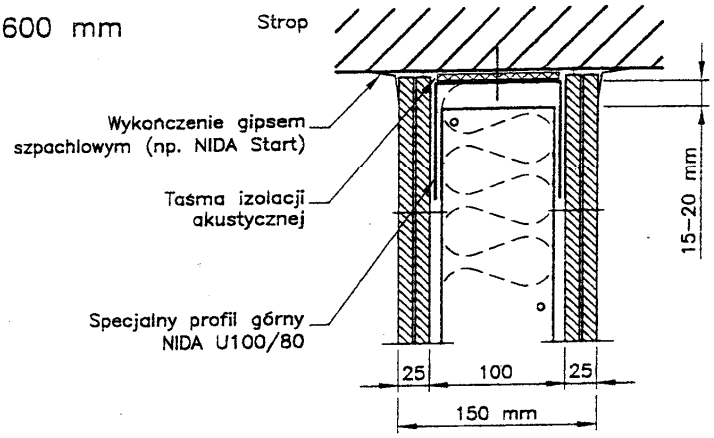

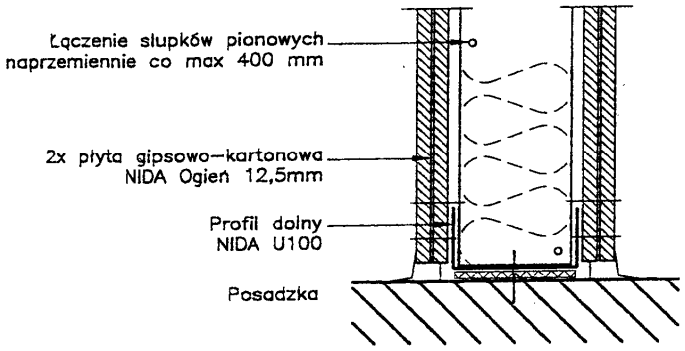

PRZEKRÓJ PIONOWY

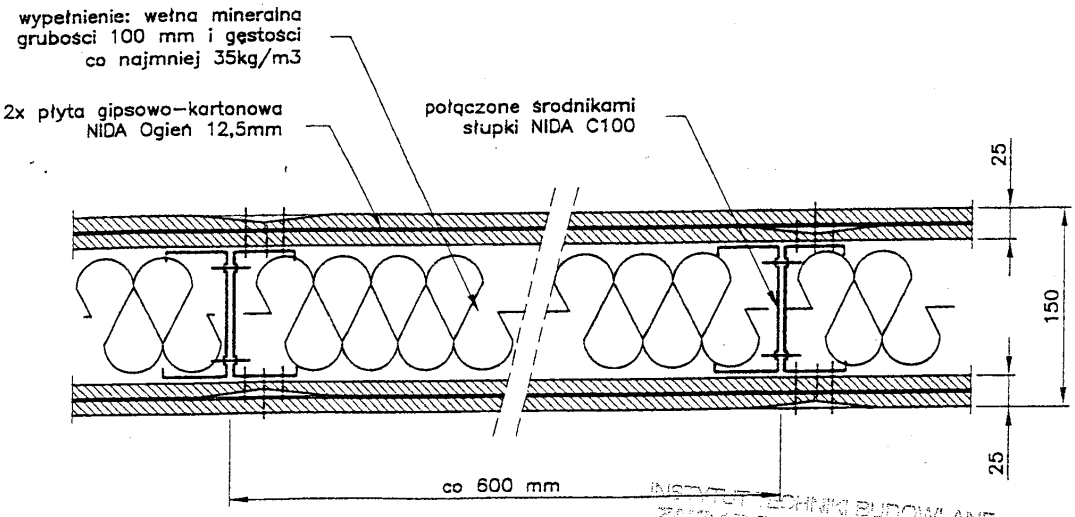

INSTYTUT TECHNIKI BUDOWLANEJ
ZAKŁAD BADAŃ OGNIOWYCH
02-656 Warszawa, ul. Ksawerów 21
tel. 022/ 842-26-07, 843-14-71
fax 022/ 847-23-11
e-mail: fire_lab@zigzag.pl

PRZEKRÓJ POZIOMY

Praca NP-1077/01/BW

Rys 1. Szczegóły konstrukcyjne – NIDA Ściana SW 150

System: NIDA Ściana SW175
Klasa Odporności Ogniowej: EI90 / F1,5
Wysokość maksymalna: 900 cm

Słupki pionowe co 600 mm

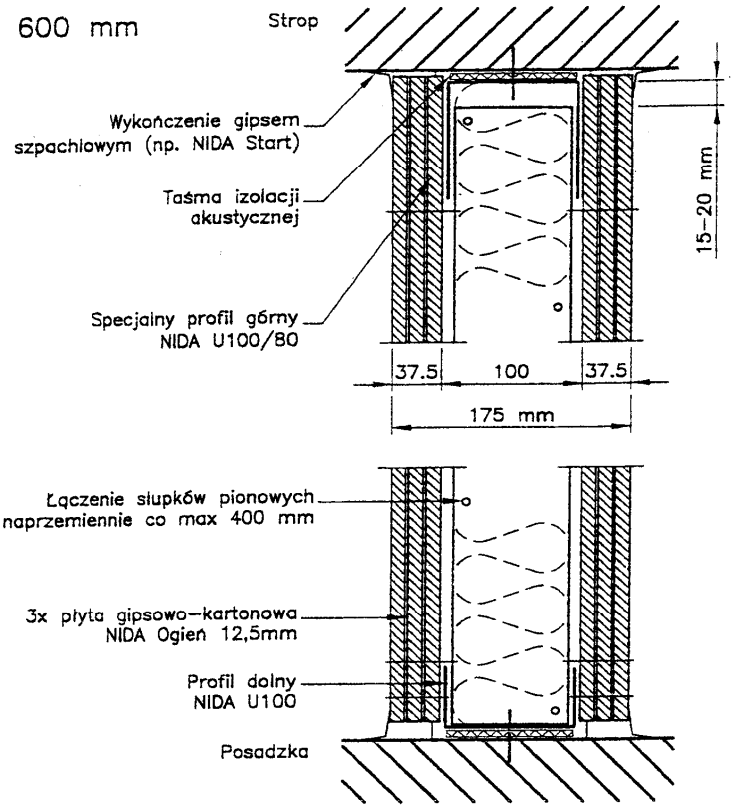

PRZEKRÓJ PIONOWY

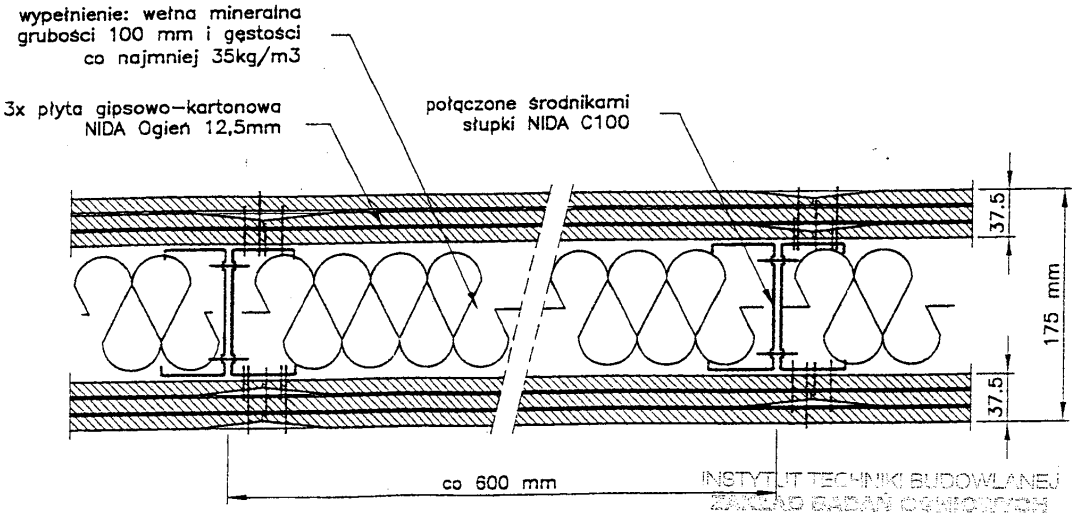

INSTYTUT TECHNIKI BUDOWLANEJ
ZAKŁAD BADAŃ OGNIOWYCH
02-676 Warszawa, ul. Ksawerów 21
tel. 022/ 843-33-07, 843-14-71
fax 022/ 847-23-11
e-mail: ibs_jbu@atlantis.pl

PRZEKRÓJ POZIOMY

Praca NP-1077/01/BW

System: NIDA Ściana SW200
Klasa Odporności Ogniowej: EI120 / F2
Wysokość maksymalna: 900 cm

Słupki pionowe co 600 mm

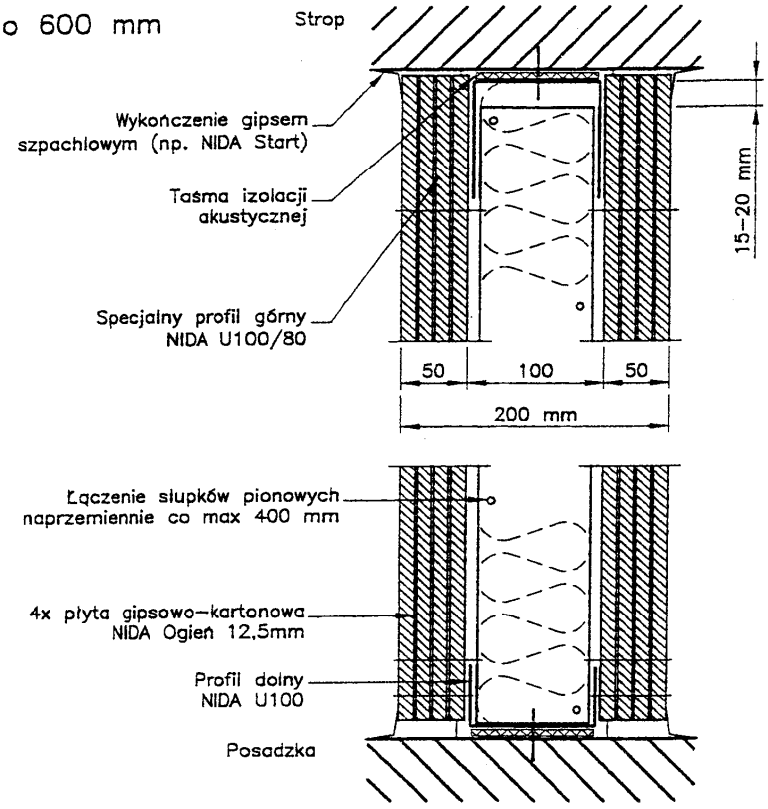

PRZEKRÓJ PIONOWY

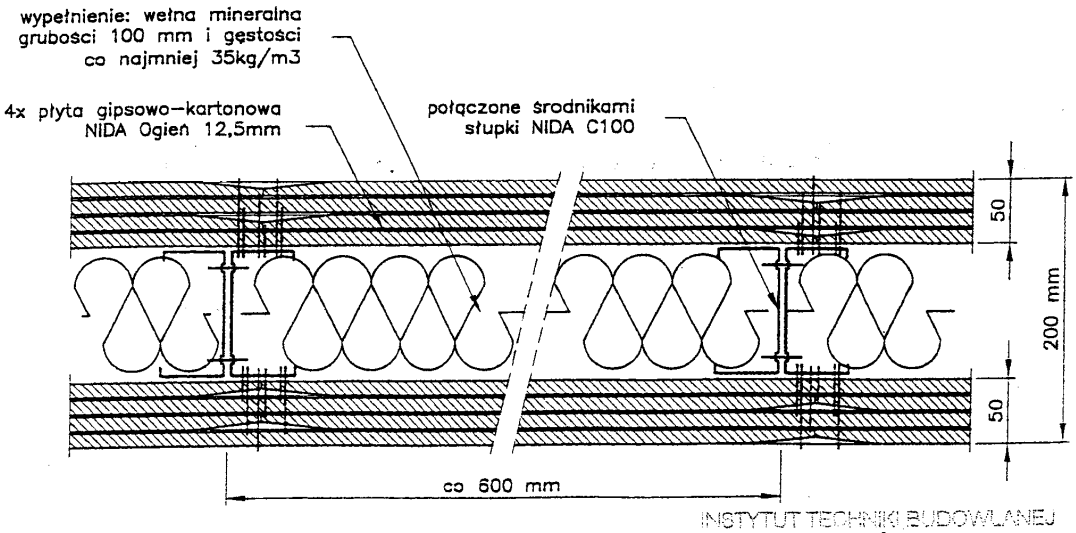

PRZEKRÓJ POZIOMY

INSTYTUT TECHNIKI BUDOWLANEJ
ZAKŁAD BADAŃ OGNIOWYCH
02-656 Warszawa, ul. Ksawerów 21
tel. 022/843-03-07, 843-14-71
fax 022/847-23-11
e-mail: itbe_itb@algzag.pl

Praca NP-1077/01/BW

Instytut Techniki Budowlanej

Warszawa, 2001.01.22

NP-40R/02/BW

„Lafarge Nida Gips"
Nida Gips sp. z o.o.
w Gackach
28-400 Pinczów

Zakład Badań Ogniowych Instytutu Techniki Budowlanej informuje, że ewentualne zmiany wprowadzane w rozwiązaniu konstrukcyjnym systemów wysokich ścian działowych Lafarge Nida Gips typu:

- „NIDA Ściana SW150"
- „NIDA Ściana SW175"
- „NIDA Ściana SW190"
- „NIDA Ściana SW200"

wykonanych w technologii i przy zastosowaniu materiałów produkcji Lafarge Nida Gips, a opisanych w Klasyfikacji Ogniowej ITB nr. NP-1077/01/BW polegające na:

- zastosowaniu wypełnienia ściany z wełny mineralnej (skalnej) o grubości minimum 50 mm i gęstości minimum 35kg/m^3 w miejsce pojedynczej warstwy o grubości 100mm;
- zastosowaniu pojedynczych słupków pionowych z profili NIDA C100 w rozstawie nie większym niż 300 mm w miejsce profili zdwojonych rozstawionych co 600mm;
- zastosowaniu kształtownika obwodowego NIDA U100/80 również jako dolnego profila obwodowego w podstawie ściany;

nie powodują zmiany klasyfikacji ogniowych określonych w pracy NP-1077/01/BW.

Wszelkie inne wymagania odnośnie sposobu wykonania ścian oraz ilości, grubości i typu okładzin pozostają bez zmian.

Kierownik Zakładu Badań Ogniowych
prof. dr hab. inż. [illegible]

00-950 Warszawa ul. Filtrowa 1, skr. pocz. 998, tel. 825-04-71, fax 825-52-86, telex: 813023

Zakład Badań Ogniowych, 02-656 Warszawa ul. Ksawerów 21, tel 848-23-07, fax 847-23-11, centr. 843-14-71

Konto: PBH S.A. II O/Warszawa nr 10901015-320000459537, NIP 525-000-93-59

INSTYTUT TECHNIKI BUDOWLANEJ

00-611 Warszawa, ul. Filtrowa 1, tel. (0-22) 825-04-71, fax (0-22) 825-52-86. Dyrektor: tel. (0-22) 825-13-03, 825-28-85, fax (0-22) 825-77-30

www.itb.pl

Zakład Badań Ogniowych

02-656 Warszawa, ul. Ksawerów 21
tel. (0-22) 853-34-27
fax (0-22) 847-23-11
e-mail: fire@itb.pl

Warszawa, 2009-06-23

Lafarge Gips Sp. z o.o.
ul. Iłżecka 24
02-135 Warszawa

NP-02094R/09/BW
Dotyczy: Państwa pisma z dn. 9.06.2009 r.

Zakład Badań Ogniowych Instytutu Techniki Budowlanej przedłuża terminy ważności niżej wymienionych klasyfikacji ogniowych do dnia 6.07.2012 r.
Zwracamy jednocześnie uwagę, że zgodnie z Rozporządzeniem Ministra Infrastruktury z dnia 12 marca 2009 r. zmieniającego warunki techniczne jakim powinny odpowiadać budynki i ich usytuowania, od dnia 7.07.2009 r. klasyfikacje w zakresie odporności ogniowej powinny być określone zgodnie z PN-EN 13501-2. Klasyfikacje w zakresie odporności ogniowej określone w odniesieniu do PN-B-02851-1 mogą być wykorzystane na potrzeby inwestycji budowlanych, które uzyskały pozwolenie na budowę przed wejściem w życie ww. Rozporządzenia (par. 2 i par. 3 Rozporządzenia).

L.P.	NR KLASYFIKACJI	NAZWA KLASYFIKACJI
1.	NP-784.1/00/BW	Klasyfikacja ogniowa ścianek działowych z okładzinami z płyt g-k GKF
2.	NP-749/P/05/BW/ZM	Rozszerzenie klasyfikacji w zakresie odporności ogniowej ścianek (płyty GKF+GKB)
3.	NP-1326.L.1/02/BW/ZM	Klasyfikacja w zakresie odporności ogniowej ścian działowych z okładzinami z płyt g-k spełniających funkcję oddzielenia ppoż.
4.	pismo z dnia 29.06.2001	Klasyfikacja ogniowa ścianek działowych z okładzinami z płyt g-k GKB (EI 30)
5.	NP-1039/A/05/BW/ZM	Klasyfikacja w zakresie odporności ogniowej ściany działowej z okładzinami z płyt g-k GKB
6.	NP-784.2/00/BW	Klasyfikacja ogniowa pionów instalacyjnych z okładzinami z płyt g-k GKF
7.	NP-442R/BW/ZM/02	Rozszerzenie zakresu klasyfikacji obudów pionów instalacyjnych z płyt g-k
8.	NP-868/A/99	Klasyfikacja ogniowa sufitów podwieszonych – konstrukcja samodzielna z okładzinami z płyt NIDA Ogień (GKF)
9.	NP-1326.L.3/02/BW/ZM	Klasyfikacja w zakresie odporności ogniowej sufitu podwieszanego stanowiącego samodzielną przegrodę (przeponę) zastosowanego jako zabezpieczenie stropu lub dachu wraz z jego poszyciem przy działaniu ognia od dołu
10.	NP-868.1/A/99	Klasyfikacja ogniowa obudowy poddaszy z okładzinami z płyt NIDA Ogień (GKF)

11.	NP-1326.L.2/02/BW/ZM	Klasyfikacja w zakresie odporności ogniowej zabudów poddaszy z okładzinami z płyt g-k spełniających funkcję zabezpieczenia ogniochronnego konstrukcji dachu
12.	NP-1077/01/BW	Klasyfikacja ogniowa ścian działowych o maksymalnej wysokości 900 cm i 1000 cm
13.	NP-40R/02/BW	Rozszerzenie zakresu klasyfikacji ścian wysokich
14.	77829 95C/2419	Projekt celowy: Zabezpieczenia ogniochronne z płyt g-k. Badania skuteczności ogniochronnej płyt g-k. Zadanie numer 2 – Sufity podwieszone z płyt g-k (rozwiązania konstrukcyjne, badania ogniowe, warunki techniczne wykonania)
15.	NP-1326.L.4/02/BW/ZM	Klasyfikacja w zakresie odporności ogniowej ścian zabezpieczonych okładzinami ściennymi z płyt g-k
16.	77829 95C/2419	Projekt celowy: Zabezpieczenia ogniochronne z płyt g-k. Badania skuteczności ogniochronnej płyt g-k. Zadanie numer 3 i 4 – Opracowanie rozwiązań konstrukcyjnych, badania ogniowe zabezpieczeń ogniowych konstrukcji stalowych i drewnianych - klasyfikacja ogniowa, warunki techniczne wykonywania zabezpieczeń
17.	NP-1117.3.1/00/BW/ZM	Klasyfikacja w zakresie odporności ogniowej ścian działowych nienośnych z wypełnieniem z wełny mineralnej skalnej firmy Rockwool i okładzinami z płyt g-k
18.	NP-1117.3.2/00/BW/ZM	Klasyfikacja w zakresie odporności ogniowej ścian działowych nienośnych z wypełnieniem z wełny mineralnej skalnej firmy Rockwool i okładzinami z płyt g-k
19.	NP-725/P/06/BW/ZM	Klasyfikacja w zakresie odporności ogniowej obudów pionów instalacyjnych z okładzinami z płyt g-k spełniających funkcję oddzielenia ppoż.

K I E R O W N I K
Pracowni Odporności Ogniowej
i Kontroli Dymu

dr Andrzej Borowy

Kierownik Zakładu Badań Ogniowych

Mirosław Kostorek

INSTYTUT TECHNIKI BUDOWLANEJ

00-611 Warszawa, ul. Filtrowa 1, tel. (0-22) 825-04-71, fax (0-22) 825-52-86. Dyrektor: tel. (0-22) 825-13-03, 825-28-85, fax (0-22) 825-77-30
www.itb.pl

Zakład Badań Ogniowych

02-656 Warszawa, ul. Ksawerów 21
tel. (0-22) 853-34-27
fax (0-22) 847-23-11
e-mail: fire@itb.pl

Warszawa, 2009-06-23

Lafarge Gips Sp. z o.o.
ul. Iłżecka 24
02-135 Warszawa

NP-02095R/09/BW
Dotyczy: Państwa pisma z dn. 9.06.2009 r.

Zakład Badań Ogniowych Instytutu Techniki Budowlanej stwierdza, że klasyfikacje w zakresie odporności ogniowej elementów budynku z okładzinami z płyt GKF lub GKFI firmy Lafarge Gips wymienione poniżej pozostają ważne przy zastąpieniu tych płyt płytami gipsowo-kartonowymi oznakowanymi jako DF (NIDA Ogień PLUS, NIDA Woda-Ogień PLUS, SYNIA Ogień PLUS) wg PN-EN 520:2006.

L.P.	NR KLASYFIKACJI	NAZWA KLASYFIKACJI
1.	NP-784.1/00/BW	Klasyfikacja ogniowa ścianek działowych z okładzinami z płyt g-k GKF
2.	NP-749/P/05/BW/ZM	Rozszerzenie klasyfikacji w zakresie odporności ogniowej ścianek (płyty GKF+GKB)
3.	NP-1326.L.1/02/BW/ZM	Klasyfikacja w zakresie odporności ogniowej ścian działowych z okładzinami z płyt g-k spełniających funkcję oddzielenia ppoż.
4.	pismo z dnia 29.06.2001	Klasyfikacja ogniowa ścianek działowych z okładzinami z płyt g-k GKB (EI 30)
5.	NP-1039/A/05/BW/ZM	Klasyfikacja w zakresie odporności ogniowej ściany działowej z okładzinami z płyt g-k GKB
6.	NP-784.2/00/BW	Klasyfikacja ogniowa pionów instalacyjnych z okładzinami z płyt g-k GKF
7.	NP-442R/BW/ZM/02	Rozszerzenie zakresu klasyfikacji obudów pionów instalacyjnych z płyt g-k
8.	NP-868/A/99	Klasyfikacja ogniowa sufitów podwieszonych – konstrukcja samodzielna z okładzinami z płyt NIDA Ogień (GKF)
9.	NP-1326.L.3/02/BW/ZM	Klasyfikacja w zakresie odporności ogniowej sufitu podwieszanego stanowiącego samodzielną przegrodę (przeponę) zastosowanego jako zabezpieczenie stropu lub dachu wraz z jego poszyciem przy działaniu ognia od dołu
10.	NP-868.1/A/99	Klasyfikacja ogniowa obudowy poddaszy z okładzinami z płyt NIDA Ogień (GKF)
11.	NP-1326.L.2/02/BW/ZM	Klasyfikacja w zakresie odporności ogniowej zabudów poddaszy z okładzinami z płyt g-k spełniających funkcję zabezpieczenia ogniochronnego konstrukcji dachu
12.	NP-1077/01/BW	Klasyfikacja ogniowa ścian działowych o maksymalnej wysokości 900 cm i 1000 cm

13.	NP-40R/02/BW	Rozszerzenie zakresu klasyfikacji ścian wysokich
14.	77829 95C/2419	Projekt celowy: Zabezpieczenia ogniochronne z płyt g-k. Badania skuteczności ogniochronnej płyt g-k. Zadanie numer 2 – Sufity podwieszone z płyt g-k (rozwiązania konstrukcyjne, badania ogniowe, warunki techniczne wykonania)
15.	NP-1326.L.4/02/BW/ZM	Klasyfikacja w zakresie odporności ogniowej ścian zabezpieczonych okładzinami ściennymi z płyt g-k
16.	77829 95C/2419	Projekt celowy: Zabezpieczenia ogniochronne z płyt g-k. Badania skuteczności ogniochronnej płyt g-k. Zadanie numer 3 i 4 – Opracowanie rozwiązań konstrukcyjnych, badania ogniowe zabezpieczeń ogniowych konstrukcji stalowych i drewnianych - klasyfikacja ogniowa, warunki techniczne wykonywania zabezpieczeń
17.	NP-1117.3.1/00/BW/ZM	Klasyfikacja w zakresie odporności ogniowej ścian działowych nienośnych z wypełnieniem z wełny mineralnej skalnej firmy Rockwool i okładzinami z płyt g-k
18.	NP-1117.3.2/00/BW/ZM	Klasyfikacja w zakresie odporności ogniowej ścian działowych nienośnych z wypełnieniem z wełny mineralnej skalnej firmy Rockwool i okładzinami z płyt g-k
19.	NP-725/P/06/BW/ZM	Klasyfikacja w zakresie odporności ogniowej obudów pionów instalacyjnych z okładzinami z płyt g-k spełniających funkcję oddzielenia ppoż.

KIEROWNIK
Pracowni Odporności Ogniowej
i Kontroli Dymu
dr Andrzej Borowy

Kierownik Zakładu Badań Ogniowych
Mirosław Kosiorek

NIDA Ściana 150A100

Ściana o pojedynczej konstrukcji nośnej C 100

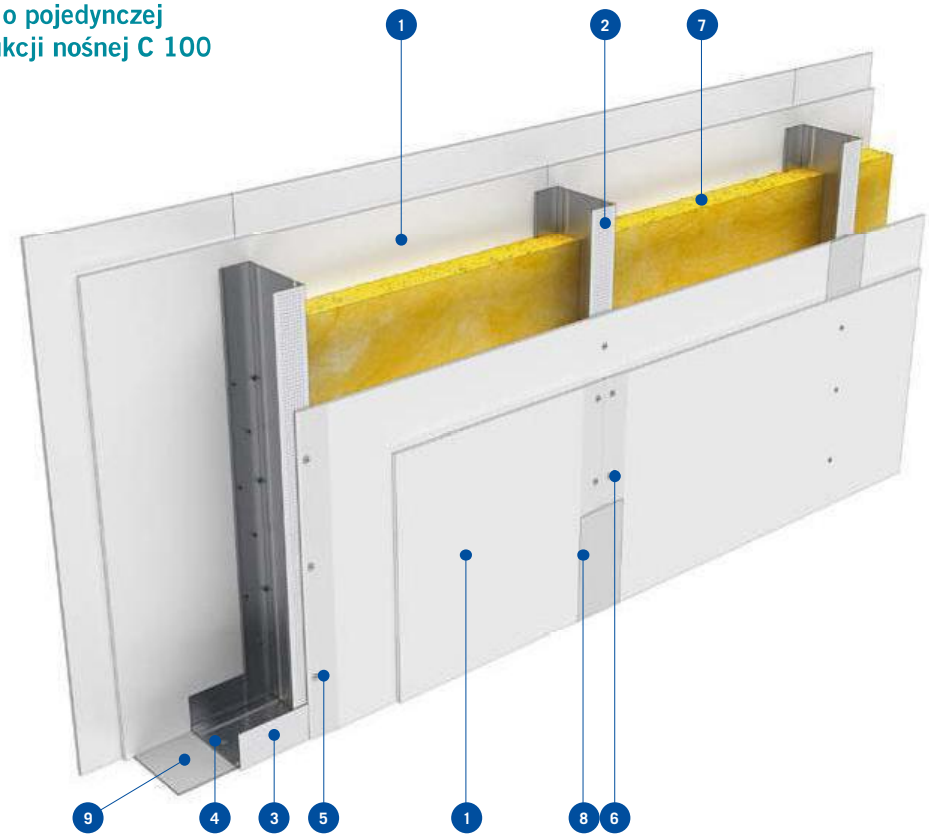

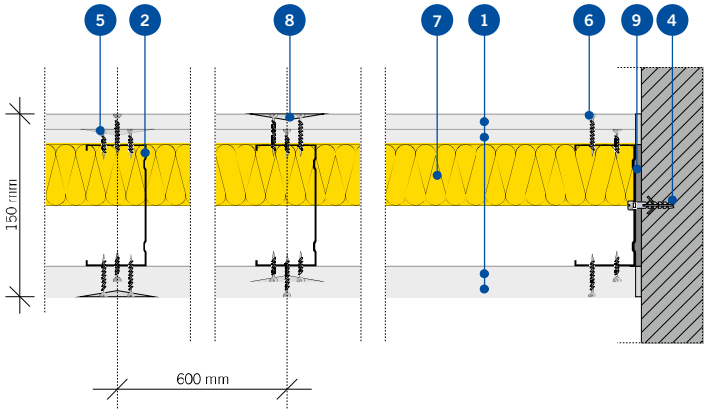

NIDA Ściana 150A100

1. Płyta gipsowo-kartonowa NIDA 12,5 mm
2. Profil NIDA C 100
3. Profil NIDA U 100
4. Kołek rozporowy szybkiego montażu NIDA
5. Blachowkręty NIDA 3,5 x 25 mm
6. Blachowkręty NIDA 3,5 x 35 mm
7. Materiał izolacyjny wełna mineralna
8. Spoina pomiędzy płytami g-k wykonana z masy gipsowej NIDA Start z Taśmą zbrojącą NIDA + NIDA Finisz
9. Taśma uszczelniająca do izolacji akustycznej NIDA szerokość 95 mm

Klasa odporności ogniowej:	Izolacyjność akustyczna:	Maksymalna wysokość ściany:	Ciężar 1m² ściany:	Numer dokumentu związanego:
REI 60 **REI 120**	**R_w = 54 dB**	**6,5 m**	**45 kg**	**NA-698/A/01** **NL-1617/01** **NP-1087.1/A/05/BW/popr.**

Dane techniczne:

NIDA Ściana 150A100

Rodzaj materiału izolacyjnego			Izolacyjność akustyczna			Klasyfikacja ogniowa	Maksymalna wysokość	
Wełna	Gęstość minimalna [kg/m³]	Grubość [mm]	Rw [dB]	RA1 [dB]	RA2 [dB]	REI [min]	[cm]	Rodzaj płyt g-k
Skalna	30	100	57	54	50	120	650	NIDA Ogień Plus, NIDA Woda Ogień Plus 12,5 mm
Szklana	10	100	56	53	49	60	650	NIDA Zwykła, NIDA Woda 12,5 mm

Dopuszczalne wysokości ścian bez odporności ogniowej:

NIDA Ściana 150A100	Rozstaw profili [cm]		
	60	40	30
Maksymalne wysokości ścian	650	825	900

przy obciążeniu liniowym 500 N/mb i równomiernie rozłożonym 150 kPa wg Opinii Technicznej ITB NL-1617/01

Zużycie materiałów na 1 m² ścianki:

NIDA Ściana 150A100

Nazwa materiału	J.m.	Zużycie materiału na 1 m²
Płyta NIDA 12,5 mm	m²	4,0
Profil NIDA C 100	mb	1,8
Profil NIDA U 100	mb	0,7
Taśma izolacji akustycznej NIDA	mb	1,1
Taśma zbrojąca NIDA	mb	2,8
Gips szpachlowy NIDA Start	kg	1,2
Gips szpachlowy NIDA Finisz	kg	0,2
Blachowkręty NIDA 3,5 x 25 mm	szt.	8,0
Blachowkręty NIDA 3,5 x 35 mm	szt.	24,0
Kołek rozporowy NIDA ø6 mm	szt.	0,9
Wełna mineralna*	m²	1,0

Normy zużycia nie uwzględniają strat materiałowych.
* w zależności od wymogów

Deklaracja zgodności WE

Producent

Knauf Gips KG
Am Bahnhof 7

97346 Iphofen

oświadcza zgodnie z § 9 ustawy o wyrobach budowlanych
(stanowiącej implementację dyrektywy 89/106/EWG o wyrobach budowlanych), że

płyty gipsowe zbrojone włóknem szklanym
typu GM-F

wykonane w zakładach produkcyjnych

Zakład Iphofen	**Zakład Rottleberode**
Am Bahnhof 7	**Hauptstraße 72**
97346 Iphofen	**06548 Rottleberode**

są zgodne z postanowieniami normy EN 15283-1: 2008-02 i spełniają warunki dla oznaczenia znakiem CE zgodnie z załącznikiem ZA 3 do normy EN 15283-1: 2008-02.

Do poświadczania i oceny zgodności znajdują zastosowanie metody i zadania podane w tabelach ZA.2 i ZA.3.1.

Wyroby zostały poddane kontroli pierwotnej i podlegają zakładowej kontroli produkcji według EN 15283-1: 2008-02.

Iphofen, dn. 06.03.2009 r.	per procura prof. dr Hummel Zarząd / Dyrekcja ds. Badań i Rozwoju	w z. Krüger Normy/ Technika Międzynarodowa

Knauf Gips KG

Wykaz płyt gipsowych zbrojonych włóknem szklanym
Typ GM-F wg EN 15283-1:

Knauf Fireboard

Iphofen, dn. 06.03.2009 r.	per procura prof. dr Hummel Zarząd / Dyrekcja ds. Badań i Rozwoju	w z. Krüger Normy/ Technika Międzynarodowa

NARODOWY INSTYTUT ZDROWIA PUBLICZNEGO - PAŃSTWOWY ZAKŁAD HIGIENY

NATIONAL INSTITUTE OF PUBLIC HEALTH - NATIONAL INSTITUTE OF HYGIENE

ZAKŁAD HIGIENY KOMUNALNEJ
DEPARTMENT OF ENVIRONMENTAL HYGIENE

24 Chocimska 00-791 Warsaw • Phone (22) 5421354; (22) 5421349 • Fax (22) 5421287 • e-mail: sek-zhk@pzh.gov.pl

ATEST HIGIENICZNY

HK/B/1323/05/2011

HYGIENIC CERTIFICATE

ORYGINAŁ

Wyrób / product: **Płyty gipsowe Knauf Fireboard**

Zawierający / containing: gips, włókna szklane, wypełniacze mineralne i inne składniki wg dokumentacji producenta

Przeznaczony do / destined: stosowania w budownictwie zgodnie z zaleceniami producenta wewnątrz pomieszczeń w tym w budownictwie mieszkaniowym, obiektach służby zdrowia oraz żłobkach, przedszkolach i szkołach

Wymieniony wyżej produkt odpowiada wymaganiom higienicznym przy spełnieniu następujących warunków / is acceptable according to hygienic criteria with the following conditions:

W przypadku zastosowania w obiektach służby zdrowia atestowane wyroby muszą spełniać wymagania Rozporządzenia Ministra Zdrowia z dnia 2 lutego 2011 r. (Dz. U. Nr 31, poz. 158) w sprawie wymagań, jakim powinny odpowiadać pod względem fachowym i sanitarnym pomieszczenia i urządzenia zakładu opieki zdrowotnej. Wyrób nie może być źródłem emisji włókien szklanych do powietrza pomieszczeń wewnętrznych.

Wytwórca / producer:

KNAUF GIPS KG
D-97346 Iphofen
Am Bahnhof 7, Niemcy

Niniejszy dokument wydano na wniosek / this certificate issued for:

KNAUF Sp. z o.o.
02-229 Warszawa
ul. Światowa 25

Atest może być zmieniony lub unieważniony po przedstawieniu stosownych dowodów przez którąkolwiek stronę. Niniejszy atest traci ważność po 2016-10-31 lub w przypadku zmian w recepturze albo w technologii wytwarzania wyrobu.

The certificate may be corrected or cancelled after appropriate motivation. The certificate loses its validity after 2016-10-31 or in the case of changes in composition or in technology of production.

Data wydania atestu higienicznego: 31 października 2011

The date of issue of the certificate: 31st October 2011

Kierownik
Zakładu Higieny Komunalnej
z up. Gawlowska S.
dr Bożena Krogulska

Reprodukowanie, kopiowanie, fotografowanie, skanowanie, digitalizacja Atestu Higienicznego w celach marketingowych bez zgody NIZP-PZH jest zabronione.

CE

09

LAFARGE GIPS

DEKLARACJA ZGODNOŚCI EC nr 03/09

1. Producent wyrobu budowlanego:

Lafarge Gips Sp. z o.o.
ul.Iłżecka 24, 02-135 Warszawa
Zakład produkcyjny Leszcze 15, 28-400 Pińczów

2. Nazwa wyrobu: **Płyty gipsowo-kartonowe** (PKWiU26.62.10 - 50.10)

Oznaczenie normowe:	Nazwa handlowa:
Typ A-9,5	***NIDA*** *Zwykła*
Typ A-12,5	***NIDA*** *Zwykła*
Typ F-12,5	***NIDA*** *Ogień Typ F*
Typ D,F-12,5	***NIDA*** *Ogień Plus*
Typ D,F-15	***NIDA*** *Ogień Plus*
Typ D,F-18	***NIDA*** *Ogień Plus*

3. Przeznaczenie i zakres stosowania wyrobu budowlanego:

Do stosowania w budownictwie do wykonywania wykładzin ścian i sufitów, do budowy ścianek działowych oraz prefabrykacji różnych elementów budowlanych. Płyty gipsowo kartonowe typu A – do stosowania w pomieszczeniach o wilgotności względnej do 70%. Płyty gipsowo kartonowe typu F i typu D,F – do stosowania w pomieszczeniach o wilgotności względnej do 70%, gdzie istnieją wymagania w zakresie ochrony ogniowej.

4. Specyfikacja techniczna i dyrektywy:

Załącznik ZA do normy PN-EN 520:2006 „Płyty gipsowo-kartonowe- Definicje, wymagania i metody badań"
Dyrektywa UE nr 89/106/EWG

5. Deklarowane cechy techniczne wyrobu budowlanego:

- **Wytrzymałość na zginanie – wg PN-EN 520 pkt 4.1.2 Tabela 1**
- **Reakcja na ogień – wg PN-EN 520 Załącznik B**
- **Współczynnik oporu dyfuzyjnego – wg PN-EN 520 pkt 4.4**
- **Współczynnik przewodzenia ciepła – wg PN-EN 520 pkt 4.7**
- **Wytrzymałość na ścinanie na łącznik – NPD**
- **Odporność na uderzenia *- wg PN-EN 520 pkt 4.3**
- **Właściwości akustyczne * – wg PN-EN 520 pkt 4.6.1 i 4.6.2**
  * określone dla systemów – patrz literatura producenta

6. Podstawa wydania deklaracji zgodności:

Zakładowa kontrola produkcji (ZKP)
Wstępne badanie typu (WBT)

Deklaruję z pełną odpowiedzialnością, że wyroby budowlane objęte niniejszą deklaracją są zgodne ze specyfikacją techniczną wskazaną w pkt 4.

Gacki 1.07.2009

DANUTA TOMASIK
Kierownik
ds. Jakości i Procesu

CE

09

LAFARGE GIPS

DEKLARACJA ZGODNOŚCI EC nr 06/09

1. Producent wyrobu budowlanego:

Lafarge Gips Sp. z o.o.
ul. Iłżecka24, 02-135 Warszawa
Zakład produkcyjny Leszcze 15, 28-400 Pińczów

2. Nazwa wyrobu: **Płyty gipsowo-kartonowe** (PKWiU26.62.10 - 50.10)

Oznaczenie normowe:	Nazwa handlowa:
Typ H2-12,5	***NIDA*** *Woda*
Typ D,F,H2 -12,5	***NIDA*** *Woda Ogień Plus*

3. Przeznaczenie i zakres stosowania wyrobu budowlanego:

Do stosowania w budownictwie do wykonywania wykładzin ścian i sufitów, do budowy ścianek działowych.Płyty typu H2 – do stosowania w pomieszczeniach o wilgotności względnej do 70 %, a okresowo do 10 godz.na dobę o podwyższonej wilgotności względnej powietrza do 85 %. Płyty typu D,F,H2 – do stosowania w pomieszczeniach o wilgotności względnej do 70 %, a okresowo do 10 godz.na dobę o podwyższonej wilgotności względnej powietrza do 85 %, gdzie istnieją wymagania w zakresie ochrony ogniowej.

4. Specyfikacja techniczna i dyrektywy:

Załącznik ZA normy PN-EN 520:2006 „Płyty gipsowo-kartonowe - Definicje, wymagania i metody badań"
Dyrektywa UE nr 89/106/EWG

5. Deklarowane cechy techniczne wyrobu budowlanego:

- **Wytrzymałość na zginanie – wg PN-EN 520 pkt 4.1.2 Tabela 1**
- **Reakcja na ogień – wg PN-EN 520 Załącznik B**
- **Współczynnik oporu dyfuzyjnego – wg PN-EN 520 pkt 4.4**
- **Współczynnik przewodzenia ciepła – wg PN-EN 520 pkt 4.7**
- **Wytrzymałość na ścinanie na łącznik – NPD**
- **Odporność na uderzenia *- wg PN-EN 520 pkt 4.3**
- **Właściwości akustyczne * – wg PN-EN 520 pkt 4.6.1 i 4.6.2**

* określone dla systemów – patrz literatura producenta

6. Podstawa wydania deklaracji zgodności:

Zakładowa kontrola produkcji (ZKP)
Badanie typu (WBT)

Deklaruję z pełną odpowiedzialnością, że wyroby budowlane objęte niniejszą deklaracją są zgodne ze specyfikacją techniczną wskazaną w pkt 4.

Gacki 1.07.2009

DANUTA TOMASIK
Kierownik
ds. Jakości i Procesu

REFIT Sp. z o.o.
ul. Kokoszycka 133
44-313 Wodzisław Śląski,

ŁĄCZNIKI

® INSTYTUT TECHNIKI BUDOWLANEJ
PL 00-611 WARSZAWA, ul. FILTROWA 1
tel.: (48 22) 825 04 71; (48 22) 825 76 55 — fax: (48 22) 825 52 86
Członek Europejskiej Unii Akceptacji Technicznej w Budownictwie — UEAtc
Członek Europejskiej Organizacji ds. Aprobat Technicznych — EOTA

Seria: APROBATY TECHNICZNE

APROBATA TECHNICZNA ITB
AT-15-7696/2008

Na podstawie rozporządzenia Ministra Infrastruktury z dnia 8 listopada 2004 r. w sprawie aprobat technicznych oraz jednostek organizacyjnych upoważnionych do ich wydawania (Dz. U. Nr 249, poz. 2497), w wyniku postępowania aprobacyjnego dokonanego w Instytucie Techniki Budowlanej w Warszawie na wniosek firmy:

HILTI AG
FL–9494 Schaan,
Księstwo Liechtensztain

stwierdza się przydatność do stosowania w budownictwie wyrobów pod nazwą:

Łączniki
DX Hilti
do dynamicznego osadzania w podłożu stalowym, betonowym i murowym

w zakresie i na zasadach określonych w Załączniku, który stanowi integralną część niniejszej Aprobaty Technicznej ITB.

Termin ważności:
30 czerwca 2013 r.

Załącznik:
Postanowienia ogólne i techniczne

DYREKTOR
Instytutu Techniki Budowlanej
mgr inż. Marek Kaproń

Warszawa, 30 czerwca 2008 r.

Dokument Aprobaty Technicznej ITB AT-15-7696/2008 zawiera 28 stron. Tekst tego dokumentu kopiować można tylko w całości. Publikowanie lub upowszechnianie w każdej innej formie fragmentów tekstu Aprobaty Technicznej wymaga pisemnego uzgodnienia z Instytutem Techniki Budowlanej.

ZAŁĄCZNIK

POSTANOWIENIA OGÓLNE I TECHNICZNE

SPIS TREŚCI

1. PRZEDMIOT APROBATY 3
2. PRZEZNACZENIE, ZAKRES I WARUNKI STOSOWANIA 3
3. WŁAŚCIWOŚCI TECHNICZNE. WYMAGANIA 4
3.1. Materiały 4
3.2. Łączniki DX 4
4. PAKOWANIE, PRZECHOWYWANIE I TRANSPORT 5
5. OCENA ZGODNOŚCI 5
5.1. Zasady ogólne 5
5.2. Wstępne badanie typu 6
5.3. Zakładowa kontrola produkcji 6
5.4. Badania kontrolne gotowych wyrobów 7
5.5. Częstotliwość badań kontrolnych gotowych wyrobów 7
5.6. Metody badań 7
5.7. Pobieranie próbek do badań 7
5.8. Ocena wyników badań 7
6. USTALENIA FORMALNO-PRAWNE 8
7. TERMIN WAŻNOŚCI 9
INFORMACJE DODATKOWE 9
RYSUNKI i TABLICE 11

1. PRZEDMIOT APROBATY

Przedmiotem niniejszej Aprobaty Technicznej ITB są łączniki DX do dynamicznego osadzania w podłożu stalowym, betonowym i w podłożu murowym, produkowane przez szwajcarską firmę HILTI AG z siedzibą w Księstwie Lichtensztain.

Łączniki DX pokazano na rysunkach 1 ÷ 6. Są to gwoździe osadzane dynamicznie: X-U, X-ENP2K, X-EDNK, X-EDN, gwoździe z gwintem X-BT a także następujące elementy mocowane gwoździami osadzanymi dynamicznie: uchwyty X-GR, X-GR RU, wieszaki X-HS, X-CC oraz uchwyty X-FB, X-DFB, X-EKB, X-ECH, X-ET i X-EFC.

Gwoździe X-U, X-ENP2K, X-EDNK i X-EDN wykonywane są ze stali zwykłej, węglowej i pokrywane warstwą cynku o grubości nie mniejszej niż 5 μm, a gwoździe X-CR i X-BT wykonywane są ze stali nierdzewnej. Gwoździe posiadające w oznaczeniu literę H są dodatkowo utwardzone. Podkładki gwoździ wykonywane są ze stali zwykłej, węglowej (i ocynkowane), ze stali nierdzewnej lub z polietylenu.

Wieszaki X-HS, X-CC oraz uchwyty X-FB i X-DFB wykonywane są ze stali zwykłej, węglowej i pokrywane warstwą cynku o grubości nie mniejszej niż 8 µm (w przypadku uchwytów X-HS-W nie mniejszej niż 2,5 µm), a uchwyty X-EKB, X-ET, X-EFC i X-ECH wykonywane są z poliamidu.

Uchwyty X-GR i X-GR RU wykonywane są ze stali zwykłej, węglowej i pokrywane warstwą typu Duplex o grubości nie mniejszej niż 22 μm, a gwoździe X-CR wykonywane są ze stali nierdzewnej. Uchwyty X-MGR wykonywane są ze stali zwykłej, węglowej i pokrywane warstwą cynku o grubości nie mniejszej niż 40 μm, a śruby i nakrętki wykonywane są ze stali zwykłej, węglowej i pokrywane warstwą cynku o grubości nie mniejszej niż 40 μm.

Łączniki DX są osadzane w podłożu za pomocą osadzaków tłokowych firmy Hilti, w których ruch tłoka wywołany jest odpaleniem ładunku prochowego. Uchwyty X-MGR są montowane przy pomocy wkrętarek firmy Hilti.

2. PRZEZNACZENIE, ZAKRES I WARUNKI STOSOWANIA

Łączniki DX są przeznaczone do dynamicznego osadzania w podłożu stalowym o właściwościach wytrzymałościowych nie gorszych niż właściwości wytrzymałościowe stali gatunku S280GD według normy PN-EN 10147+A1:1997 oraz do osadzania w podłożu betonowym, niezarysowanym klasy nie niższej niż C12/15 według normy PN-EN 206-1:2003, w podłożu betonowym zarysowanym klasy nie niższej niż C20/25 według tej samej normy

oraz w podłożu z cegieł silikatowych klasy nie niższej niż 15 według normy PN-EN 771-2:2006.

Ze względu na agresywność korozyjną środowiska łączniki DX wykonane ze stali zwykłej, węglowej i ocynkowane należy stosować zgodnie z normami PN-EN 12329:2002, PN-ISO 12944-2:2001 oraz PN-EN 10152:2005, a łączniki wykonane ze stopu CrNiMo należy stosować zgodnie z wymaganiami normy PN-71/H-86020, określonymi dla stali odpornej na korozję (nierdzewnej i kwasoodpornej) gatunku H17N13M2T.

Nośności obliczeniowe zamocowań łączników DX podano w tablicach 2 ÷ 8. Do osadzania łączników powinny być stosowane następujące osadzaki firmy Hilti: DX 460, DX 460 MX, DX A40 (MX), DX 36M, DX 351(MX), DX A41 (MX), DX 450, DX E72, DX 600N, DX 76 (MX), DX 76 PTR (MX) i DX 750 (MX).

Łączniki DX powinny być osadzane zgodnie z projektem technicznym, w którym uwzględniono wymagania występujące w polskich normach i przepisach budowlanych, wymagania niniejszej Aprobaty Technicznej ITB oraz informacje Producenta dotyczące warunków wykonywania zamocowań z zastosowaniem ww. łączników.

3. WŁAŚCIWOŚCI TECHNICZNE. WYMAGANIA

3.1. Materiały

Gwoździe X-U i X-ENP2K powinny być wykonane ze stali zwykłej, węglowej gatunku C60 według normy PN-EN 10083-2+A1:1999 i pokryte warstwą ochronną cynku o grubości nie mniejszej niż 5 μm, spełniającej wymagania normy PN-EN 10152:2005, a gwoździe X-CR i X-BT powinny być wykonane ze stopu CrNiMo o wytrzymałości na rozciąganie nie mniejszej niż 1850 MPa.

3.2. Łączniki DX

3.2.1. Kształt i wymiary łączników. Kształt i wymiary łączników DX powinny być zgodne z rysunkami 1 ÷ 6 oraz z tablicą 6. Metodę sprawdzenia podano w p. 5.6.1.

3.2.2. Nośności charakterystyczne zamocowań łączników. Nośności charakterystyczne zamocowań łączników DX nie powinny być mniejsze niż nośności podane w tablicach 9 ÷ 15. Metodę sprawdzenia podano w p. 5.6.3.

4. PAKOWANIE, PRZECHOWYWANIE I TRANSPORT

Łączniki DX powinny być dostarczane w opakowanych firmowych Producenta oraz przechowywane i transportowane w sposób zapewniający niezmienność ich właściwości.

Do opakowania powinna być dołączona informacja zawierająca co najmniej następujące dane:

- nazwę wyrobu,
- nazwę i adres Producenta,
- numer Aprobaty Technicznej ITB AT-15-7696/2008,
- numer i datę wystawienia krajowej deklaracji zgodności,
- nazwę jednostki certyfikującej, która brała udział w ocenie zgodności,
- rodzaj surowca,
- znak budowlany.

Sposób oznakowania wyrobu znakiem budowlanym powinien być zgodny z rozporządzeniem Ministra Infrastruktury z dnia 11 sierpnia 2004 r. w sprawie sposobów deklarowania zgodności wyrobów budowlanych oraz sposobu znakowania ich znakiem budowlanym (Dz. U. Nr 198/2004, poz. 2041).

5. OCENA ZGODNOŚCI

5.1. Zasady ogólne

Zgodnie z art. 4, art. 5 ust. 1, pkt. 3 oraz art. 8 ust. 1 ustawy z dnia 16 kwietnia 2004 r. o wyrobach budowlanych (Dz. U. Nr 92/2004, poz. 881), wyroby, których dotyczy niniejsza Aprobata Techniczna, mogą być wprowadzane do obrotu i stosowania przy wykonywaniu robót budowlanych w zakresie odpowiadającym ich właściwościom użytkowym i przeznaczeniu, jeżeli Producent dokonał oceny zgodności, wydał krajową deklarację zgodności z Aprobatą Techniczną ITB AT-15-7696/2008 i oznakował wyroby znakiem budowlanym zgodnie z obowiązującymi przepisami.

Zgodnie z rozporządzeniem Ministra Infrastruktury z dnia 11 sierpnia 2004 r. w sprawie sposobów deklarowania zgodności wyrobów budowlanych oraz sposobu znakowania ich znakiem budowlanym (Dz. U. Nr 198 /2004, poz. 2041) oceny zgodności wyrobów objętych Aprobatą Techniczną ITB AT-15-7696/2008 dokonuje Producent (lub jego upoważniony Przedstawiciel, mający siedzibę na terytorium Rzeczypospolitej Polskiej) stosując system 2+.

W przypadku systemu 2+ oceny zgodności, Producent może wystawić krajową deklarację zgodności z Aprobatą Techniczną ITB AT-15-7696/2008 na podstawie:

a) zadania Producenta:
   - wstępnego badania typu,
   - zakładowej kontroli produkcji,
   - badań gotowych wyrobów (próbek) pobranych w zakładzie produkcyjnym, prowadzonych przez Producenta, zgodnie z ustalonym planem badań,

b) zadania akredytowanej jednostki:
   - certyfikacji zakładowej kontroli produkcji na podstawie: wstępnej inspekcji zakładu produkcyjnego i zakładowej kontroli produkcji oraz ciągłego nadzoru, oceny i akceptacji zakładowej kontroli produkcji.

5.2. Wstępne badanie typu

Wstępne badanie typu jest badaniem potwierdzającym wymagane właściwości techniczno-użytkowe, wykonywanym przed wprowadzeniem wyrobu do obrotu.

Wstępne badanie typu łączników DX obejmuje nośności obliczeniowe zamocowań tych łączników oraz grubość powłoki cynkowej łączników wykonanych ze stali zwykłej, węglowej.

Badania, które w procedurze aprobacyjnej były podstawą do ustalenia właściwości techniczno-użytkowych wyrobu, stanowią wstępne badanie typu w ocenie zgodności.

5.3. Zakładowa kontrola produkcji

Zakładowa kontrola produkcji obejmuje:

1) specyfikację i sprawdzanie wyrobów składowych i materiałów,
2) kontrolę i badania w procesie wytwarzania oraz badania gotowych wyrobów (p. 5.4) prowadzone przez Producenta, zgodnie z ustalonym planem badań oraz według zasad i procedur określonych w dokumentach zakładowej kontroli produkcji, dostosowanych do technologii produkcji i zmierzających do uzyskania wyrobów o wymaganych właściwościach.

Kontrola produkcji powinna zapewniać, że wyroby są zgodne z Aprobatą Techniczną ITB AT-15-7696/2008. Wyniki kontroli produkcji powinny być systematycznie rejestrowane. Zapisy rejestru powinny potwierdzać, że wyroby spełniają kryteria oceny zgodności. Każda partia wyrobów powinna być jednoznacznie zidentyfikowana w rejestrze badań i dokumentach handlowych.

5.4. Badania kontrolne gotowych wyrobów

Badania kontrolne gotowych wyrobów obejmują sprawdzenie kształtu i wymiarów łączników DX oraz grubości powłoki cynkowej łączników wykonanych ze stali zwykłej, węglowej.

5.5. Częstotliwość badań kontrolnych gotowych wyrobów

Badania kontrolne gotowych wyrobów powinny być wykonywane zgodnie z ustalonym planem badań, ale nie rzadziej niż dla każdej partii wyrobów. Wielkość partii wyrobów powinna być określona w dokumentacji zakładowej kontroli produkcji.

5.6. Metody badań

5.6.1. Sprawdzenie kształtu i wymiarów łączników. Sprawdzenie kształtu i wymiarów łączników DX należy przeprowadzić za pomocą przyrządów pomiarowych zapewniających uzyskanie dokładności pomiaru do 0,01 mm, w przypadku elementów stalowych i do 0,1 mm w przypadku elementów tworzywowych.

5.6.2. Sprawdzenie grubości powłoki cynkowej łączników. Sprawdzenie grubości powłoki cynkowej łączników DX ze stali zwykłej, węglowej należy wykonywać według normy PN-EN ISO 2178:1998.

5.6.3. Sprawdzenie nośności charakterystycznych zamocowań łączników. Sprawdzenie nośności charakterystycznych zamocowań łączników DX należy przeprowadzać na łącznikach osadzonych w podłożach wymienionych w tablicach 9 ÷ 15, stosując do pomiaru sił urządzenia o zakresie dobranym do spodziewanej wartości siły niszczącej, umożliwiającego stałe i powolne zwiększanie siły aż do zniszczenia. Błąd pomiaru nie powinien przekraczać 3 % w całym zakresie pomiarowym.

5.7. Pobieranie próbek do badań

Próbki do badań należy pobierać zgodnie z normą PN-83/N-03010.

5.8. Ocena wyników badań

Wyprodukowane łączniki DX należy uznać za zgodne z wymaganiami niniejszej Aprobaty Technicznej ITB, jeżeli wyniki wszystkich badań są pozytywne.

6. USTALENIA FORMALNO-PRAWNE

6.1. Aprobata Techniczna ITB AT-15-7696/2008 jest dokumentem stwierdzającym przydatność łączników DX do stosowania w budownictwie w zakresie wynikającym z postanowień Aprobaty.

Zgodnie z art. 4, art. 5 ust. 1, pkt. 3 oraz art. 8 ust. 1 ustawy z dnia 16 kwietnia 2004 r. o wyrobach budowlanych (Dz. U. Nr 92/2004, poz. 881), wyroby, których dotyczy niniejsza Aprobata Techniczna, mogą być wprowadzane do obrotu i stosowane przy wykonywaniu robót budowlanych w zakresie odpowiadającym ich właściwościom użytkowym i przeznaczeniu, jeżeli Producent dokonał oceny zgodności, wydał krajową deklarację zgodności z Aprobatą Techniczną ITB AT-15-7696/2008 i oznakował wyroby znakiem budowlanym zgodnie z obowiązującymi przepisami.

6.2. Aprobata Techniczna ITB nie narusza uprawnień wynikających z przepisów o ochronie własności przemysłowej, a w szczególności obwieszczenia Marszałka Sejmu RP z dnia 13 czerwca 2003 r. w sprawie ogłoszenia jednolitego tekstu ustawy z dnia 30 czerwca 2000 r. – Prawo własności przemysłowej (Dz. U. Nr 119, poz. 1117). Zapewnienie tych uprawnień należy do obowiązków korzystających z niniejszej Aprobaty Technicznej ITB.

6.3. ITB wydając Aprobatę Techniczną nie bierze odpowiedzialności za ewentualne naruszenie praw wyłącznych i nabytych.

6.4. Aprobata Techniczna nie zwalnia Producenta od odpowiedzialności za właściwą jakość wyrobów oraz wykonawców robót budowlanych od odpowiedzialności za właściwe ich zastosowanie.

6.5. W treści wydawanych prospektów i ogłoszeń oraz innych dokumentów związanych z wprowadzeniem do obrotu i stosowaniem w budownictwie łączników DX, należy zamieszczać informację o udzielonej tym wyrobom Aprobacie Technicznej ITB AT-15-7696/2008.

7. TERMIN WAŻNOŚCI

Aprobata Techniczna ITB AT-15-7696/2008 ważna jest do 30 czerwca 2013 r.

Ważność Aprobaty Technicznej ITB może być przedłużona na kolejne okresy, jeżeli jej Wnioskodawca, lub formalny następca, wystąpi w tej sprawie do Instytutu Techniki Budowlanej z odpowiednim wnioskiem nie później niż 3 miesiące przed upływem terminu ważności tego dokumentu.

K o n i e c

INFORMACJE DODATKOWE

Normy związane

PN-EN 10147+A1:1997	*Stal konstrukcyjna. Taśma i blacha ocynkowana ogniowo w sposób ciągły*
PN-EN 206-1:2003	*Beton. Część 1: Wymagania, właściwości, produkcja i zgodność*
PN-EN 771-2:2006	*Wymagania dotyczące elementów murowych. Część 2: Elementy murowe silikatowe*
PN-EN 12329:2002	*Ochrona metali przed korozją. Elektrolityczne powłoki cynkowe z dodatkową obróbką na żelazie lub stali*
PN-EN ISO 12944-2:2001	*Farby i lakiery. Ochrona przed korozją konstrukcji stalowych za pomocą ochronnych systemów malarskich. Część 2: Klasyfikacja środowisk*
PN-EN 10152:2005	*Stal niskowęglowa. Wyroby płaskie walcowane na zimno, ocynkowane elektrolitycznie*
PN-71/H-86020	*Stal odporna na korozję (nierdzewna i kwasoodporna). Gatunki*
PN-EN 10083-2:A1:1999	*Stal do ulepszania cieplnego. Techniczne warunki dostawy wyrobów ze stali niestopowych, jakościowych*
PN-EN ISO 2178:1998	*Powłoki niemagnetyczne na podłożu magnetycznym. Pomiar grubości powłok. Metoda magnetyczna*
PN-83/N-03010	*Statystyczna kontrola jakości. Losowy wybór jednostek produktu do próbki*

Badania i oceny

1) LOK-639/A/06. Sprawozdanie z badań i ocena techniczna dotyczące łączników do dynamicznego osadzania w podłożu betonowym oraz stalowym. Zakład Elementów Konstrukcji Budowlanych Oddziału Śląskiego ITB, Katowice 2006 r.
2) LOK-1034/A/08. Sprawozdanie z badań i ocena techniczna dotyczące łączników do dynamicznego osadzania w podłożu stalowym. Zakład Elementów Konstrukcji Budowlanych Oddziału Śląskiego ITB, Katowice 2008 r.

RYSUNKI i TABLICE

Rysunek 1. Gwoździe osadzane dynamicznie X-U, X-ENP2K, X-EDNK, X-EDN 13

Rysunek 2. Uchwyty X-GR, X-GR RU, X-MGR, gwoździe z gwintem X-BT 14

Rysunek 3. Wieszaki X-HS, X-CC mocowane gwoździami osadzanymi dynamicznie 15

Rysunek 4. Uchwyty X-EKB, X-ECH, X-ET, X-FS z gwoździami osadzanymi dynamicznie 16

Rysunek 5. Uchwyty X-FB i X-DFB mocowane gwoździami osadzanymi dynamicznie 17

Rysunek 6. Uchwyty X-EFC mocowane gwoździami osadzanymi dynamicznie 17

Tablica 1. Wymiary łączników DX do dynamicznego osadzania w podłożu stalowym, betonowym i w podłożu murowym 18

Tablica 2. Nośności obliczeniowe zamocowań gwoździ DX osadzanych dynamicznie na wyrywanie z betonu zwykłego 22

Tablica 3. Nośności obliczeniowe zamocowań gwoździ DX osadzanych dynamicznie w przypadku odrywania blach stalowych mocowanych gwoździami do podłoża z betonu zwykłego 22

Tablica 4. Nośności obliczeniowe zamocowań gwoździ DX osadzanych dynamicznie na ścinanie w przypadku osadzenia w podłożu z betonu zwykłego lub w podłożu z cegieł silikatowych 23

Tablica 5. Nośności obliczeniowe zamocowań gwoździ DX osadzanych dynamicznie na wyrywanie z podłoża stalowego 23

Tablica 6. Nośności obliczeniowe zamocowań gwoździ DX osadzanych dynamicznie w przypadku odrywania blach stalowych mocowanych gwoździami do podłoża stalowego 24

Tablica 7. Nośności obliczeniowe zamocowań gwoździ DX osadzanych dynamicznie na ścinanie w przypadku osadzania w podłożu stalowym 24

Tablica 8. Nośności obliczeniowe zamocowań łączników X-GR oraz X-GR RU osadzanych dynamicznie na wyrywanie z podłoża stalowego 25

Tablica 9. Nośności charakterystyczne zamocowań gwoździ DX osadzanych dynamicznie na bezpośrednie wyrywanie z betonu zwykłego 25

Tablica 10. Nośności charakterystyczne zamocowań gwoździ DX osadzanych dynamicznie w przypadku odrywania blach stalowych mocowanych gwoździami do podłoża z betonu zwykłego 26

Tablica 11. Nośności charakterystyczne zamocowań gwoździ DX osadzanych dynamicznie na ścinanie w przypadku osadzenia w podłożu z betonu zwykłego lub w podłożu z cegieł silikatowych 26

Tablica 12. Nośności charakterystyczne zamocowań gwoździ DX osadzanych dynamicznie na wyrywanie z podłoża stalowego 27

Tablica 13. Nośności charakterystyczne zamocowań gwoździ DX osadzanych dynamicznie w przypadku odrywania blach stalowych mocowanych gwoździami do podłoża stalowego 27

Tablica 14. Nośności charakterystyczne zamocowań gwoździ DX osadzanych dynamicznie na ścinanie w przypadku osadzania w podłożu stalowym 28

Tablica 15. Nośności charakterystyczne zamocowań łączników X-GR oraz X-GR RU osadzanych dynamicznie na wyrywanie z podłoża stalowego 28

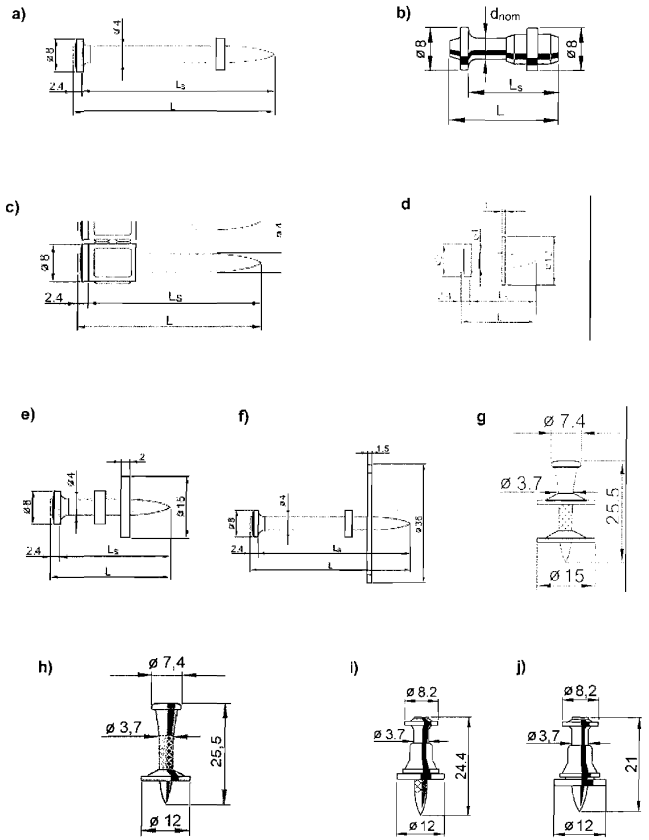

Rysunek 1. Gwoździe osadzane dynamicznie X-U, X-ENP2K, X-EDNK, X-EDN

a) gwóźdź X-U P8, **b)** gwóźdź X-U P8TH, **c)** gwóźdź X-U MX, **d)** gwóźdź X-U S12, **e)** gwóźdź X-U P8 S15, **f)** gwóźdź X-U P8 S36, **g)** gwóźdź X-ENP2K, **h)** gwóźdź X-ENP2K 20S12, **i)** gwóźdź X-EDNK22 THQ12M, **j)** gwóźdź X-EDN19 THQ12M

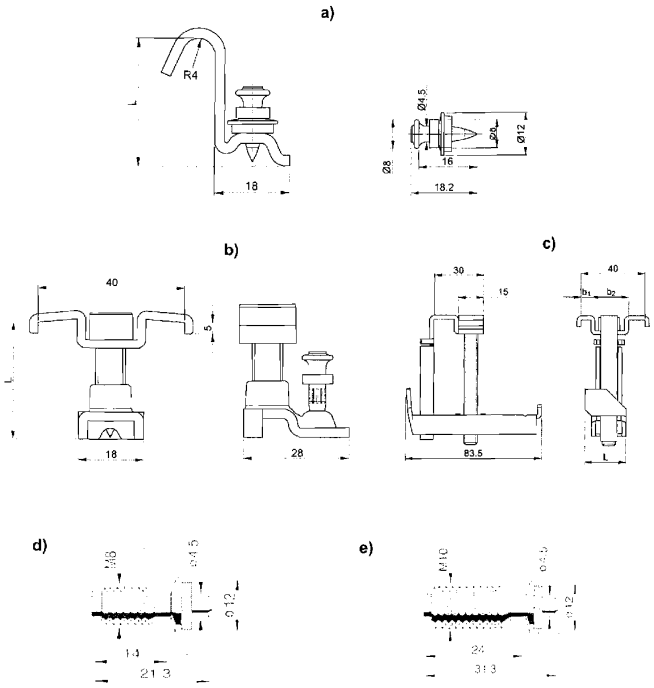

Rysunek 2. Uchwyty X-GR, X-GR RU, X-MGR, gwoździe z gwintem X-BT

a) uchwyt X-GR, **b)** uchwyt X-GR RU, **c)** uchwyt X-MGR, **d)** gwóźdź X-BT M8, **e)** gwóźdź X-BT M10

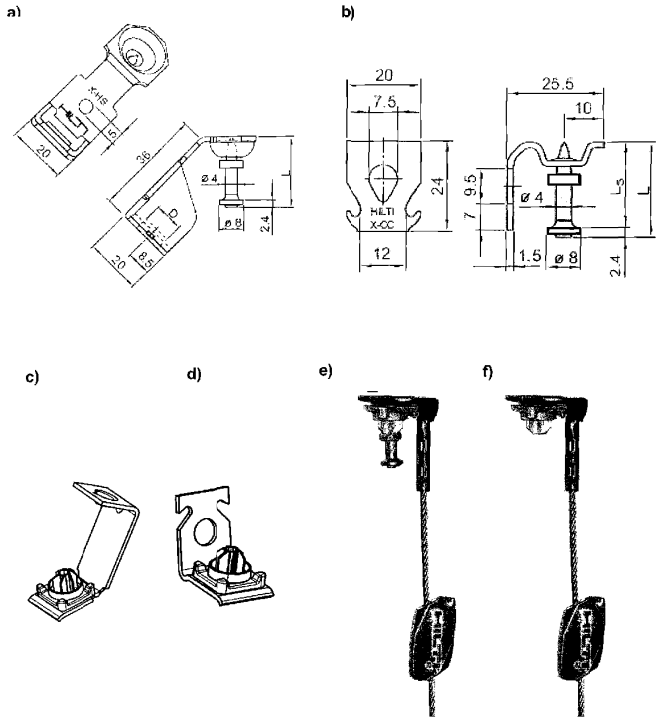

Rysunek 3. Wieszaki X-HS, X-CC mocowane gwoździami osadzanymi dynamicznie

a) wieszak X-HS z gwoździem, **b)** wieszak X-CC z gwoździem, **c)** wieszak X-HS MX, **d)** wieszak X-CC MX, **e)** wieszak X-HS-W U16/22/27P8, **f)** wieszak X-HS-W MX

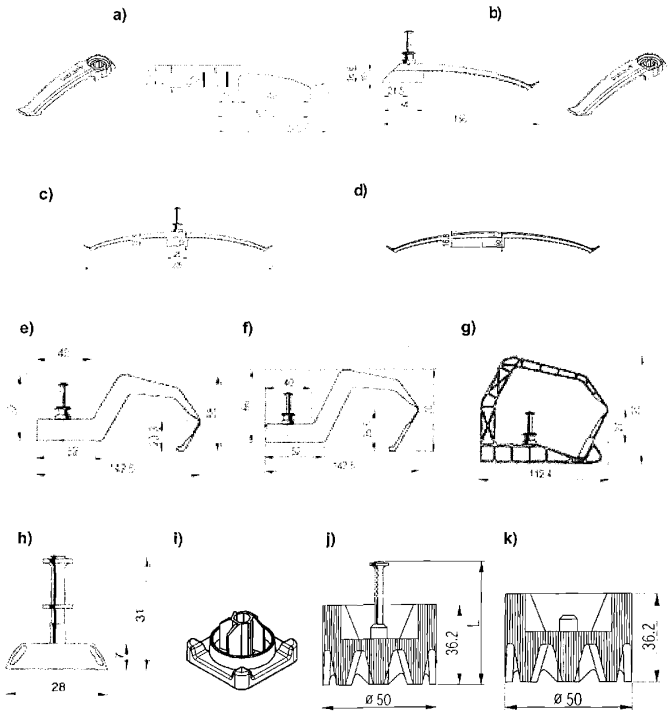

Rysunek 4. Uchwyty X-EKB, X-ECH, X-ET, X-FS z gwoździami osadzanymi dynamicznie

a) uchwyt X-EKB 4 MX, **b)** uchwyt X-EKB 8 U37 / X-EKB 8 MX, **c)** uchwyt X-EKB 16 U37, **d)** uchwyt X-EKB 16 MX, **e)** uchwyt X-ECH S, **f)** uchwyt X-ECH M, **g)** uchwyt X-ECH L, **h)** uchwyt X-ET z gwoździem, **i)** uchwyt X-ET MX, **j)** ogranicznik X-FS z gwoździem, **k)** ogranicznik X-FS MX

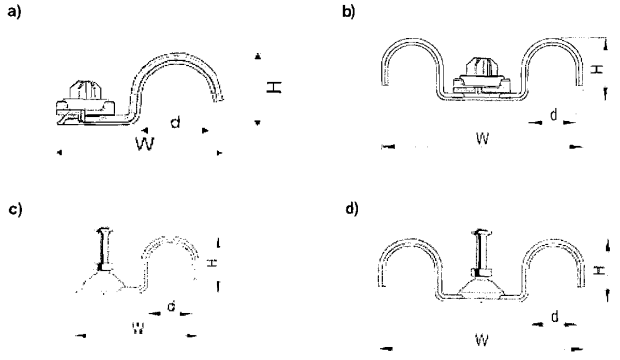

Rysunek 5. Uchwyty X-FB i X-DFB mocowane gwoździami osadzanymi dynamicznie
a) uchwyt X-FB MX, **b)** uchwyt X-DFB MX, **c)** uchwyt X-FB z gwoździem,
d) uchwyt X-DFB z gwoździem

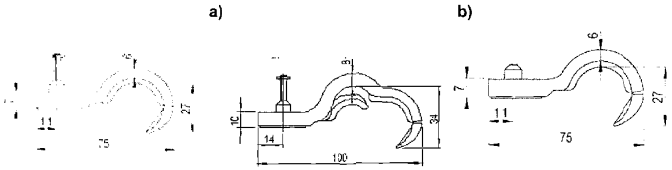

Rysunek 6. Uchwyty X-EFC mocowane gwoździami osadzanymi dynamicznie
a) uchwyt X-EFC 1 U / X-EFC 2 U z gwoździem, **b)** uchwyt X-EFC MX

Tablica 1

Wymiary łączników DX do dynamicznego osadzania w podłożu stalowym, betonowym i w podłożu murowym

Poz.	Oznaczenie łącznika	Nr rysunku	Średnica trzpienia gwoździa ϕ, mm	Ls, mm	Lg, mm	L, mm
1	2	3	4	5	6	7
1	X-U 13 P8	1	4,0	13	—	15,4
2	X-U 16 P8	1	4,0	16	—	18,4
3	X-U 19 P8	1	4,0	19	—	21,4
4	X-U 22 P8	1	4,0	22	—	24,4
5	X-U 27 P8	1	4,0	27	—	29,4
6	X-U 32 P8	1	4,0	32	—	34,4
7	X-U 37 P8	1	4,0	37	—	39,4
8	X-U 42 P8	1	4,0	42	—	44,4
9	X-U 47 P8	1	4,0	47	—	49,4
10	X-U 52 P8	1	4,0	52	—	54,4
11	X-U 57 P8	1	4,0	57	—	59,4
12	X-U 62 P8	1	4,0	62	—	64,4
13	X-U 72 P8	1	4,0	72	—	74,4
14	X-U 82 P8	1	4,0	82	—	84,4
15	X-U 16 P8TH	1	4,0	16	—	18,4
16	X-U 19 P8TH	1	4,0	19	—	21,4
17	X-U 22 P8TH	1	4,0	22	—	24,4
18	X-U 27 P8TH	1	4,0	27	—	29,4
19	X-U 13 MX	1	4,0	13	—	15,4
20	X-U 16 MX	1	4,0	16	—	18,4
21	X-U 19 MX	1	4,0	19	—	21,4
22	X-U 22 MX	1	4,0	22	—	24,4
23	X-U 27 MX	1	4,0	27	—	29,4
24	X-U 32 MX	1	4,0	32	—	34,4
25	X-U 37 MX	1	4,0	37	—	39,4
26	X-U 42 MX	1	4,0	42	—	44,4
27	X-U 47 MX	1	4,0	47	—	49,4
28	X-U 52 MX	1	4,0	52	—	54,4
29	X-U 57 MX	1	4,0	57	—	59,4
30	X-U 62 MX	1	4,0	62	—	64,4
31	X-U 72 MX	1	4,0	72	—	74,4
32	X-U 16 S12	1	4,0	16	—	18,4
33	X-U 19 S12	1	4,0	19	—	21,4
34	X-U 22 S12	1	4,0	22	—	24,4

c.d. Tablicy 1

Poz.	Oznaczenie łącznika	Nr rysunku	Średnica trzpienia gwoździa ϕ, mm	Ls, mm	Lg, mm	L, mm
1	2	3	4	5	6	7
35	X-U 27 S12	1	4,0	27	—	29,4
36	X-U 32 S12	1	4,0	32	—	34,4
37	X-U 37 S12	1	4,0	37	—	39,4
38	X-U 42 S12	1	4,0	42	—	44,4
39	X-U 47 S12	1	4,0	47	—	49,4
40	X-U 52 S12	1	4,0	52	—	54,4
41	X-U 27 P8S15	1	4,0	27	—	29,4
42	X-U 32 P8S15	1	4,0	32	—	34,4
43	X-U 32 P8S36	1	4,0	32	—	34,4
44	X-U 52 P8S36	1	4,0	52	—	54,4
45	X-U 72 P8S36	1	4,0	72	—	74,4
46	X-ENP2K 21L15(MX)	1	3,7	-	—	25,5
47	X-ENP2K 20S12	1	3,7	-	—	25,5
48	X-EDNK22 THQ12M	1	3,7	-	—	24,4
49	X-EDN19 THQ12M	1	3,7	-	—	21,0
50	X-GR 25 CR16 P8	2	4,5	16	—	18,2
51	X-GR 30 CR16 P8	2	4,5	16	—	18,2
52	X-GR 1¼" CR 16 P8	2	4,5	16	—	18,2
53	X-GR 35 CR 16 P8	2	4,5	16	—	18,2
54	X-GR 1½" CR 16 P8	2	4,5	16	—	18,2
55	X-GR 40 CR 16 P8	2	4,5	16	—	18,2
56	X-GR RU 25/30 CR20 P8	2	4,5	20	—	22,2
57	X-GR RU 1¼" CR29 P8	2	4,5	20	—	22,2
58	X-GR RU 35/40 CR 20 P8	2	4,5	20	—	22,2
59	X-MGR-M60	2	—	—	—	—
60	X-BT M8-15-6 SN12-R	2	4,5	-	14	21,3
61	X-BT M10-24-6 SN12-R	2	4,5	-	24	31,3
62	X-HS M6 U19 P8 S15	3	4,0	19	—	21,4
63	X-HS M6 U22 P8 S15	3	4,0	22	—	24,4
64	X-HS M6 U27 P8 S15	3	4,0	27	—	29,4
65	X-HS M8 U19 P8 S15	3	4,0	19	—	21,4
66	X-HS M8 U22 P8 S15	3	4,0	22	—	24,4
67	X-HS M8 U27 P8 S15	3	4,0	27	—	29,4
68	X-HS M10 U19 P8 S15	3	4,0	19	—	21,4
69	X-HS M10 U22 P8 S15	3	4,0	22	—	24,4
70	X-HS M10 U27 P8 S15	3	4,0	27	—	29,4
71	X-HS M6 MX/M8 MX	3	—	-	—	—
72	X-HS-W U16/22/27/P8	3	4,0	16/22/27	—	—

c.d. Tablicy 1

Poz.	Oznaczenie łącznika	Nr rysunku	Średnica trzpienia gwoździa ϕ, mm	Ls, mm	Lg, mm	L, mm
1	2	3	4	5	6	7
73	X-HS-W MX	3	—	—	—	—
74	X-CC U16 P8	3	4,0	16	—	18,4
75	X-CC U22 P8	3	4,0	22	—	24,4
76	X-CC U27 P8	3	4,0	27	—	29,4
77	X-CC MX	3	—	—	—	—
78	X-EKB 4MX	3	—	—	—	—
79	X-EKB 8MX	3	—	—	—	—
80	X-EKB 16MX	3	—	—	—	—
81	X-EKB 8 U37	4	4,0	37	—	39,4
82	X-EKB16 U37	4	4,0	37	—	39,4
83	X-EKB 8-FR U37	4	4,0	37	—	39,4
84	X-EKB16-FR U37	4	4,0	37	—	39,4
85	X-ECH-S U37	4	4,0	37	-	39,4
86	X-ECH-M U37	4	4,0	37	-	39,4
87	X-ECH-L U37	4	4,0	37	-	39,4
88	X-ECH/FR-S U37	4	4,0	37	-	39,4
89	X-ECH/FR-M U37	4	4,0	37	-	39,4
90	X-ECH/FR-L U37	4	4,0	37	-	39,4
91	X-ET U27	4	4,0	27	-	29,4
92	X-ET MX	4	—	—	—	—
93	X-FS U52	4	4,0	52	—	54,4
94	X-FS U72	4	4,0	72	—	74,4
95	X-FS MX	4	—	—	—	—
96	X-FB 8MX	5	—	8 (1)	31 (2)	10 (3)
97	X-FB 11MX	5	—	11 (1)	34 (2)	13 (3)
98	X-FB 13MX	5	—	13 (1)	42 (2)	15 (3)
99	X-FB 16MX	5	—	16 (1)	44 (2)	18 (3)
100	X-FB 20MX	5	—	20 (1)	48 (2)	22 (3)
101	X-FB 22MX	5	—	22 (1)	50 (2)	24 (3)
102	X-FB 25MX	5	—	25 (1)	53 (2)	27 (3)
103	X-FB 28MX	5	—	28 (1)	56 (2)	30 (3)
104	X-FB 32MX	5	—	32 (1)	58 (2)	34 (3)
105	X-FB 40MX	5	—	40 (1)	69 (2)	42 (3)
106	X-FB 50MX	5	—	50 (1)	77 (2)	52 (3)
107	X-DFB 8MX	5	—	8 (1)	50 (2)	8 (3)
108	X-DFB 11MX	5	—	11 (1)	54 (2)	11 (3)
109	X-DFB 13MX	5	—	13 (1)	60 (2)	12 (3)
110	X-DFB 16MX	5	—	16 (1)	66 (2)	15 (3)

c.d. Tablicy 1

Poz.	Oznaczenie łącznika	Nr rysunku	Średnica trzpienia gwoździa ϕ, mm	Ls, mm	Lg, mm	L, mm
1	2	3	4	5	6	7
111	X-DFB 20MX	5	—	20 (1)	75 (2)	20 (3)
112	X-DFB 22MX	5	—	22 (1)	79 (2)	22 (3)
113	X-DFB 25MX	5	—	25 (1)	84 (2)	25 (3)
114	X-DFB 28MX	5	—	28 (1)	91 (2)	28 (3)
115	X-DFB 32MX	5	—	32 (1)	99 (2)	30 (3)
116	X-DFB 40MX	5	—	40 (1)	116 (2)	37 (3)
117	X-FB 8 U27 (C 27)	5	4,0 (3,5)	27	—	29,4
118	X-FB 11 U27 (C 27)	5	4,0 (3,5)	27	—	29,4
119	X-FB 13 U27 (C 27)	5	4,0 (3,5)	27	—	29,4
120	X-FB 16 U27 (C 27)	5	4,0 (3,5)	27	—	29,4
121	X-FB 18 U27 (C 27)	5	4,0 (3,5)	27	—	29,4
122	X-FB 20 U27 (C 27)	5	4,0 (3,5)	27	—	29,4
123	X-FB 22 U27 (C 27)	5	4,0 (3,5)	27	—	29,4
124	X-FB 24 U27 (C 27)	5	4,0 (3,5)	27	—	29,4
125	X-FB 28 U27 (C 27)	5	4,0 (3,5)	27	—	29,4
126	X-FB 35 U27 (C 27)	5	4,0 (3,5)	27	—	29,4
127	X-FB 40 U27 (C 27)	5	4,0 (3,5)	27	—	29,4
128	X-FB 26/30-U 27	5	4,0	27		29,4
129	X-FB 30/40-U 27	5	4,0	27		29,4
130	X-FB 35/40-U 27	5	4,0	27	—	29,4
131	X-DFB 8 U27 (C 27)	5	4,0 (3,5)	27	—	29,4
132	X-DFB 11 U27 (C 27)	5	4,0 (3,5)	27	—	29,4
133	X-DFB 13 U27 (C 27)	5	4,0 (3,5)	27	—	29,4
134	X-DFB 16 U27 (C 27)	5	4,0 (3,5)	27	—	29,4
135	X-DFB 18 U27 (C 27)	5	4,0 (3,5)	27	—	29,4
136	X-DFB 20 U27 (C 27)	5	4,0 (3,5)	27	—	29,4
137	X-DFB 22 U27 (C 27)	5	4,0 (3,5)	27	—	29,4
138	X-DFB 24 U27 (C 27)	5	4,0 (3,5)	27	—	29,4
139	X-DFB 28 U27 (C 27)	5	4,0 (3,5)	27	—	29,4
140	X-DFB 35 U27 (C 27)	5	4,0 (3,5)	27	—	29,4
141	X-DFB 40 U27 (C 27)	5	4,0 (3,5)	27	—	29,4
142	X-EFC 1 U 27	6	4,0	27	—	29,4
143	X-EFC 2 U 27	6	4,0	27	—	29,4
144	X-EFC MX	6	—	—	—	—

(1), (2), (3) - wymiary d, W i H według rysunku 5

Tablica 2

Nośności obliczeniowe zamocowań gwoździ DX osadzanych dynamicznie na wyrywanie z betonu zwykłego

Poz.	Średnica trzpienia gwoździa ϕ(1), mm	Głębokość osadzenia gwoździa, mm	Nośność obliczeniowa, kN		
			Rodzaj i klasa betonu		
			beton niezarysowany klasy C20/25(2)	beton niezarysowany klasy C12/15(2)	beton zarysowany klasy C20/25(2),(3)
1	2	3	4	5	6
1	3,5	25	1,50	1,15	0,25
2	3,7 oraz 4,0	25	1,55	1,15	0,30
3	3,7	20	1,45	1,10	0,25
4	4,5	25	1,80	1,40	0,35

(1) – średnica trzpienia gwoździa według tablicy 1
(2) – klasa betonu według normy PN-EN 206-1:2003
(3) – szerokość rozwarcia rys nie większa niż 0,3 mm

Tablica 3

Nośności obliczeniowe zamocowań gwoździ DX osadzanych dynamicznie w przypadku odrywania blach stalowych mocowanych gwoździami do podłoża z betonu zwykłego(1)

Poz.	Średnica trzpienia gwoździa ϕ(2), mm	Grubość mocowanej blachy stalowej(3), mm	Głębokość osadzenia gwoździa, mm	Nośność obliczeniowa, kN
1	2	3	4	5
1	3,5	0,50	25	0,80
		0,75	25	1,55
		1,00	25	1,50
2	3,7 oraz 4,0	0,50	25	0,80
		0,75	25	1,55
		1,00	25	1,55
3	3,7	1,00	20	1,45
4	4,5	0,50	25	0,90
		0,75	25	1,70
		1,00	25	1,80

(1) – beton klasy C20/25 według normy PN-EN 206-1:2003
(2) – średnica trzpienia gwoździa według tablicy 1
(3) – stal klasy S280GD według normy PN-EN 10147+A1:1997

Tablica 4

Nośności obliczeniowe zamocowań gwoździ DX osadzanych dynamicznie na ścinanie w przypadku osadzenia w podłożu z betonu zwykłego[1] lub w podłożu z cegieł silikatowych[2]

Poz.	Średnica trzpienia gwoździa ϕ[3], mm	Grubość mocowanej blachy stalowej[4], mm	Nośność obliczeniowa, kN
1	2	3	4
1	3,5	0,50	0,90
		0,75	1,45
2	3,7 oraz 4,0	0,50	1,15
		0,75	1,70
3	4,5	0,50	1,85
		0,75	2,65

(1) – beton klasy C20/25 według normy PN-EN 206-1:2003
(2) – cegły silikatowe klasy 15 według normy PN-EN 771-2:2006
(3) – średnica trzpienia gwoździa według tablicy 1
(4) – stal klasy S280GD według normy PN-EN 10147+A1:1997

Tablica 5

Nośności obliczeniowe zamocowań gwoździ DX osadzanych dynamicznie na wyrywanie z podłoża stalowego

Poz.	Średnica trzpienia gwoździa ϕ[1], mm	Grubość podłoża stalowego[2], mm	Nośność obliczeniowa, kN
1	2	3	4
1	3,0	4,00	1,55
2	3,5	4,00	1,55
3	3,7	4,00	3,05
4	4,0	4,00	5,55
5	4,5	4,00	6,65

(1) – średnica trzpienia gwoździa według tablicy 1
(2) – stal klasy S280GD według normy PN-EN 10147+A1:1997

Tablica 6

Nośności obliczeniowe zamocowań gwoździ DX osadzanych dynamicznie w przypadku odrywania blach stalowych mocowanych gwoździami do podłoża stalowego

Poz.	Średnica trzpienia gwoździa ϕ[1], mm	Grubość mocowanej blachy stalowej[2], mm	Grubość podłoża stalowego[2], mm	Nośność obliczeniowa, kN
1	2	3	4	5
1	3,0	0,50	4,0	0,85
		0,75	4,0	1,55
2	3,5	0,75	4,0	1,50
		1,00	4,0	1,55
3	3,7 oraz 4,0	0,50	4,0	1,15
		0,75	4,0	2,50
		1,00	4,0	3,05

(1) – średnica trzpienia gwoździa według tablicy 1
(2) – stal klasy S280GD według normy PN-EN 10147+A1:1997

Tablica 7

Nośności obliczeniowe zamocowań gwoździ DX osadzanych dynamicznie na ścinanie w przypadku osadzania w podłożu stalowym

Poz.	Średnica trzpienia gwoździa ϕ[1], mm	Grubość mocowane blachy stalowej[2], mm	Nośność obliczeniowa, kN
1	2	3	4
1	3,0 oraz 3,5	0,50	0,90
		0,75	1,45
2	3,7 oraz 4,0	0,50	1,15
		0,75	1,70
3	4,5	0,50	1,85
		0,75	2,65

(1) – średnica trzpienia gwoździa według tablicy 1
(2) – stal klasy S280GD według normy PN-EN 10147+A1:1997

Tablica 8

Nośności obliczeniowe zamocowań łączników X-GR oraz X-GR RU osadzanych dynamicznie na wyrywanie z podłoża stalowego

Poz.	Średnica trzpienia gwoździa ϕ[1], mm	Grubość podłoża stalowego[2], mm	Nośność obliczeniowa, kN
1	2	3	4
1	4,5	4,00	3,05

(1) – średnica trzpienia gwoździa według tablicy 1
(2) – stal klasy S280GD według normy PN-EN 10147+A1:1997

Tablica 9

Nośności charakterystyczne zamocowań gwoździ DX osadzanych dynamicznie na bezpośrednie wyrywanie z betonu zwykłego

Poz.	Średnica trzpienia gwoździa ϕ[1], mm	Głębokość osadzenia gwoździa, mm	Nośność charakterystyczna, kN		
			Rodzaj i klasa betonu		
			beton niezarysowany klasy C20/25[2]	beton niezarysowany klasy C12/15[2]	beton zarysowany klasy C20/25[2][3]
1	2	3	4	5	6
1	3,5	25	4,50	3,45	0,80
2	3,7 oraz 4,0	25	4,65	3,55	0,85
3	3,7	20	4,30	3,30	0,80
4	4,5	25	5,45	4,20	1,05

(1) – średnica trzpienia gwoździa według tablicy 1;
(2) – klasa betonu według normy PN-EN 206-1:2003
(3) – szerokość rozwarcia rys nie większa niż 0,3 mm

Tablica 10

Nośności charakterystyczne zamocowań gwoździ DX osadzanych dynamicznie w przypadku odrywania blach stalowych mocowanych gwoździami do podłoża z betonu zwykłego[1]

Poz.	Średnica trzpienia gwoździa ϕ[2], mm	Grubość mocowanej blachy stalowej[3], mm	Głębokość osadzenia gwoździa, mm	Nośność charakterystyczna, kN
1	2	3	4	5
1	3,5	0,50	25	1,65
		0,75	25	3,20
		1,00	25	4,50
2	3,7 oraz 4,0	0,50	25	1,65
		0,75	25	3,20
		1,00	25	4,65
3	3,7	1,00	20	4,30
4	4,5	0,50	25	1,85
		0,75	25	3,55
		1,00	25	5,45

(1) – beton klasy C20/25 według normy PN-EN 206-1:2003
(2) – średnica trzpienia gwoździa według tablicy 1
(3) – stal klasy S280GD według normy PN-EN 10147+A1:1997

Tablica 11

Nośności charakterystyczne zamocowań gwoździ DX osadzanych dynamicznie na ścinanie w przypadku osadzenia w podłożu z betonu zwykłego[1] lub w podłożu z cegieł silikatowych[2]

Poz.	Średnica trzpienia gwoździa ϕ[3], mm	Grubość mocowanej blachy stalowej[4], mm	Nośność charakterystyczna, kN
1	2	3	4
1	3,5	0,50	1,65
		0,75	2,70
2	3,7 oraz 4,0	0,50	2,15
		0,75	3,15
3	4,5	0,50	3,40
		0,75	4,90

(1) – beton klasy C20/25 według normy PN-EN 206-1:2003
(2) – cegły silikatowe klasy 15 według normy PN-EN 771-2:2006
(3) – średnica trzpienia gwoździa według tablicy 1
(4) – stal klasy S280GD według normy PN-EN 10147+A1:1997

Tablica 12

Nośności charakterystyczne zamocowań gwoździ DX osadzanych dynamicznie na wyrywanie z podłoża stalowego

Poz.	Średnica trzpienia gwoździa ϕ[1], mm	Grubość podłoża stalowego[2], mm	Nośność charakterystyczna, kN
1	2	3	4
1	3,0	4,00	2,90
2	3,5	4,00	2,90
3	3,7	4,00	5,65
4	4,0	4,00	10,25
5	4,5	4,00	12,25

(1) – średnica trzpienia gwoździa według tablicy 1
(2) – stal klasy S280GD według normy PN-EN 10147+A1:1997

Tablica 13

Nośności charakterystyczne zamocowań gwoździ DX osadzanych dynamicznie w przypadku odrywania blach stalowych mocowanych gwoździami do podłoża stalowego

Poz.	Średnica trzpienia gwoździa ϕ[1], mm	Grubość mocowanej blachy stalowej[2], mm	Grubość podłoża stalowego[2], mm	Nośność charakterystyczna, kN
1	2	3	4	5
1	3,0	0,50	4,0	1,60
		0,75	4,0	2,90
2	3,5	0,75	4,0	2,75
		1,00	4,0	2,90
3	3,7 oraz 4,0	0,50	4,0	2,10
		0,75	4,0	4,60
		1,00	4,0	5,65

(1) – średnica trzpienia gwoździa według tablicy 1
(2) – stal klasy S280GD według normy PN-EN 10147+A1:1997

Tablica 14

Nośności charakterystyczne zamocowań gwoździ DX osadzanych dynamicznie na ścinanie w przypadku osadzania w podłożu stalowym

Poz.	Średnica trzpienia gwoździa ϕ[1], mm	Grubość mocowanej blachy stalowej[2], mm	Nośność charakterystyczna, kN
1	2	3	4
1	3,0 oraz 3,5	0,50	1,65
		0,75	2,70
2	3,7 oraz 4,0	0,50	2,15
		0,75	3,15
3	4,5	0,50	3,40
		0,75	4,90

(1) – średnica trzpienia gwoździa według tablicy 1
(2) – stal klasy S280GD według normy PN-EN 10147+A1:1997

Tablica 15

Nośności charakterystyczne zamocowań łączników X-GR oraz X-GR RU osadzanych dynamicznie na wyrywanie z podłoża stalowego

Poz.	Średnica trzpienia gwoździa ϕ[1], mm	Grubość podłoża stalowego[2], mm	Nośność charakterystyczna, kN
1	2	3	4
1	4,5	4,00	5,65

(1) – średnica trzpienia gwoździa według tablicy 1
(2) – stal klasy S280GD według normy PN-EN 10147+A1:1997

Deklaracja zgodności nr 01/DX/2008

1	**Producent wyrobu:**	HILTI AG FL 9494 Schaan, Feldkircherstrasse 100, Księstwo Liechtenstein
2	**Nazwa wyrobu:**	**Łączniki DX do dynamicznego osadzania w podłożu stalowym i betonowym i murowym**
3	**Klasyfikacja wyrobu:**	**PKWiU**: 28.73.14-60.00; 28.73.14-50.90; 28.75.27-49.00; 25.23.15-90.90; 28.74.11-90.90; 28.75.27-23.70 i in.
4	**Przeznaczenie i zakres stosowania wyrobu:**	Do dynamicznego osadzania w podłożu betonowym, niezarysowanym klasy min. C12/15 wg normy PN-EN 206-1:2003, w podłożu betonowym, zarysowanym klasy min. C20/25 wg tej samej normy oraz w podłożu z cegieł silikatowych klasy min 15 wg normy PN-EN 771-2:2006 ,w podłożu stalowym o właściwościach wytrzymałościowych nie gorszych niż właściwości wytrzymałościowen stali gatunku S280GD według normy PN-EN 10147+A1:1997 .
5	**Specyfikacja techniczna:**	Aprobata Techniczna ITB nr **AT-15-7696/2008** „Łączniki DX do dynamicznego osadzania w podłożu stalowym, betonowym i murowym".
6	**Deklarowane cechy techniczne wyrobu budowlanego**	Łączniki wykonane ze stali zwykłej, węglowej gatunku C60. Łączniki pokryte warstwą ochronną cynku o grubości min. 5 µm . Łączniki nierdzewne wykonane ze stopu CrNiMo o wytrzymałości na rozciąganie nie mniejszej niż 1850 MPa. Zgodnie z punktem 3 aprobaty technicznej nr **AT-15-7696/2008.**
7	**Nazwa i numer akredytowanej jednostki certyfikującej lub laboratorium oraz numer certyfikatu lub numer raportu z badań,** jeżeli taka jednostka brała udział w zastosowanym systemie oceny zgodności wyrobu budowlanego	Sprawozdania z badań i ocena techniczna dotyczące łączników do dynamicznego osadzania w podłożu betonowym i stalowym, nr LOK-639/A/06 oraz nr LOK-1034/A/08. Zakład Elementów Konstrukcji Budowlanych Oddziału Śląskiego ITB w Katowicach.

Deklaruję z pełną odpowiedzialnością, że wyroby budowlane są zgodne ze specyfikacją techniczną wskazaną w p. 5.

Warszawa, dn. 02.07.2008

Tomasz Pilarski
Kierownik Produktu
Imię i nazwisko, stanowisko, podpis

Hilti (Poland) Sp. z o. o.
ul. Puławska 491
02-844 Warszawa

Polska
T +48-22 320 55 00 | **F** +48-22 320 55 01
0-801-888-801
www.hilti.pl

Sąd Rejonowy dla m. st. Warszawy KRS nr 0000003818 | NIP 118-00-00-314
Bank Handlowy w Warszawie S. A. nr konta: 76103015080000000500179007
Wysokość kapitału zakładowego 6 485 875 PLN

KOELNER S.A.
ul. Kwidzyńska 6
PL 51-416 Wrocław; NIP 895-16-87-880
tel. (071) 326 01 00, 326 01 12, fax. 071-372 61 11

DEKLARACJA ZGODNOŚCI WE
Nr EC/08.005/2010

1. Producent wyrobu budowlanego:

- KOELNER SA, ul. Kwidzyńska 6, 51-416 Wrocław, Polska

2. Nazwa i charakterystyka wyrobu:

- Łączniki samogwintujące i samowiercące
  - FS; wkręty samogwintujące do metalu; zakres średnic: 3,5-4,8 mm; zakres długości: 25-152 mm; zakres indeksów: od FS-3519 do FS-48152; stal niskowęglowa fosfatowana galwanicznie
  - FT; wkręty samogwintujące do drewna; zakres średnic: 3,5-4,8 mm; zakres długości: 25-152 mm; zakres indeksów: od FT-3519 do FT-48152; stal niskowęglowa fosfatowana galwanicznie
  - FZ; wkręty samogwintujące do sufitów podwieszanych oraz mocowań typu ES; średnica gwintu: 4,2 mm; zakres długości: 35-55 mm; zakres indeksów: od FZ-4235 do FZ-4255; stal niskowęglowa fosfatowana galwanicznie
  - WS; wkręty samowiercące i samogwintujące; zakres średnic: 3,5-3,9 mm; zakres długości: 9,5-45 mm; zakres indeksów: od WS-3595 do WS-3911; stal niskowęglowa fosfatowana galwanicznie lub ocynkowana
  - WF; wkręty samogwintujące; średnica gwintu: 4,2 mm; zakres długości: 13-75 mm; zakres indeksów: od WF-4213 do WF-4275; stal niskowęglowa utwardzana i ocynkowana elektrolitycznie
  - WFS; wkręty samogwintujące i samowiercące; średnica gwintu: 4,2 mm; zakres długości: 13-50 mm; zakres indeksów: od WFS-4213 do WF-4250; stal niskowęglowa utwardzana i ocynkowana elektrolitycznie
  - UC, UC-S; wkręty samogwintujące do drewna; zakres średnic: 2,5-8,0 mm; zakres długości: 8-360 mm; zakres indeksów: od UC-2508 do UC-8360; stal niskowęglowa ocynkowana galwanicznie
  - KS; wkręty samowiercące i samogwintujące; średnica gwintu: 3,5-3,9 mm; zakres długości: 13-38 mm; zakres indeksów: od KS-3516 do KS-4213; stal niskowęglowa ocynkowana galwanicznie
  - KR; wkręty samogwintujące; średnica gwintu: 4,0 mm; zakres długości: 16-55 mm; zakres indeksów: od KR-4016 do KR-4055; stal niskowęglowa ocynkowana galwanicznie

3. Przeznaczenie i zakres zastosowania wyrobu budowlanego:

- Łączniki FS i WS przeznaczone są do mocowania płyt kartonowo-gipsowych do podłoża stalowego, łączniki FT przeznaczone są do mocowania płyt kartonowo-gipsowych do podłoża drewnianego. Łączniki FZ przeznaczone są do mocowania sufitów podwieszanych oraz płyt kartonowo-gipsowych do wieszaków do poddaszy oraz mocowań typu ES. Łączniki WS-3911 i WS-3595 przeznaczone są łączenia stalowych profili nośnych. Łączniki WF przeznaczone są do łączenia cienkich blach do podłoża drewnianego i z tworzyw sztucznych oraz płyt G-K. Łączniki WFS przeznaczone są do łączenia cienkich blach do podłoża stalowego oraz płyt G-K. Łączniki UC i UC-S przeznaczone są do łączenia elementów wykończeniowych do podłoża z drewna i tworzyw sztucznych oraz płyt G-K . Łączniki KR przeznaczone są do mocowania elementów wykończeniowych do podłoża z tworzywa sztucznego oraz płyt G-K. Łączniki KS przeznaczone są do mocowania elementów wykończeniowych do podłoża z blachy i tworzywa sztucznego oraz płyt G-K. Łączniki powinny być stosowane zgodnie z projektem technicznym, w którym uwzględniono wymagania polskich norm i przepisów budowlanych.

4. Specyfikacja techniczna:

- Norma PN-EN 14566 + A1:2010

5. Deklarowane cechy techniczne typu wyrobu budowlanego:

- Zgodnie z normą PN-EN 14566 + A1:2010

Deklaruję z pełną odpowiedzialnością, że wyroby wymienione w pkt. 2 niniejszego dokumentu i wprowadzane do obrotu przez KOELNER SA są zgodne ze specyfikacją techniczną wskazaną w pkt. 5

Wrocław, 14-05-2010
……
(miejsce i data wystawienia)

PEŁNOMOCNIK ds. JAKOŚCI
mgr inż. Andrzej Owczarek
KOELNER SA WROCŁAW

Pełnomocnik ds. Jakości
mgr inż. Andrzej Owczarek
……..
(imię, nazwisko, podpis osoby upoważnionej)

® INSTYTUT TECHNIKI BUDOWLANEJ
PL 00-611 WARSZAWA, ul. FILTROWA 1
tel.: (48 22) 825 04 71; (48 22) 825 76 55 — fax: (48 22) 825 52 86
Członek Europejskiej Unii Akceptacji Technicznej w Budownictwie — UEAtc
Członek Europejskiej Organizacji ds. Aprobat Technicznych — EOTA

Seria: APROBATY TECHNICZNE

APROBATA TECHNICZNA ITB
AT-15-7806/2008

Na podstawie rozporządzenia Ministra Infrastruktury z dnia 8 listopada 2004 r. w sprawie aprobat technicznych oraz jednostek organizacyjnych upoważnionych do ich wydawania (Dz. U. Nr 249, poz. 2497), w wyniku postępowania aprobacyjnego dokonanego w Instytucie Techniki Budowlanej w Warszawie na wniosek firmy:

MAG-KRAK, A. i R. Pluta, B. i J. Twardosz, sp.j.
ul. Łowińskiego 7, 31-752 Kraków

stwierdza się przydatność do stosowania w budownictwie wyrobów pod nazwą:

ŁĄCZNIKI WIERCĄCE, SAMOGWINTUJĄCE
OC, WMS i WM

w zakresie i na zasadach określonych w Załączniku, który stanowi integralną część niniejszej Aprobaty Technicznej ITB.

Termin ważności:
30 września 2013 r.

DYREKTOR
Instytutu Techniki Budowlanej
Marek Kaprol

Załącznik:
Postanowienia ogólne i techniczne

Warszawa, 30 września 2008 r.

Dokument Aprobaty Technicznej ITB AT-15-7806/2008 zawiera 24 strony. Tekst tego dokumentu kopiować można tylko w całości. Publikowanie lub upowszechnianie w każdej innej formie fragmentów tekstu Aprobaty Technicznej wymaga pisemnego uzgodnienia z Instytutem Techniki Budowlanej.

ZAŁĄCZNIK

POSTANOWIENIA OGÓLNE I TECHNICZNE

SPIS TREŚCI

1. PRZEDMIOT APROBATY 3
2. PRZEZNACZENIE, ZAKRES I WARUNKI STOSOWANIA 3
3. WŁAŚCIWOŚCI TECHNICZNE. WYMAGANIA 3
3.1. Materiały 3
3.2. Łączniki 4
4. PAKOWANIE, PRZECHOWYWANIE I TRANSPORT 4
5. OCENA ZGODNOŚCI 5
5.1. Zasady ogólne 5
5.2. Wstępne badanie typu 5
5.3. Zakładowa kontrola produkcji 6
5.4. Badania gotowych wyrobów 6
5.5. Częstotliwość badań 7
5.6. Metody badań 7
5.7. Pobieranie próbek do badań 7
5.8. Ocena wyników badań 8
6. USTALENIA FORMALNO-PRAWNE 8
7. TERMIN WAŻNOŚCI 9
INFORMACJE DODATKOWE 9
RYSUNKI I TABLICE 11

1. PRZEDMIOT APROBATY

Przedmiotem Aprobaty Technicznej są łączniki wiercące, samogwintujące OC, WMS i WM, produkcji firmy MAG-KRAK, A. i R. Pluta, B. i J. Twardosz, sp.j.

Łączniki OC, WMS i WM pokazano na rysunkach 1 i 2, a wymiary podano w tablicach 1 i 2. Łączniki mogą być stosowane z podkładkami stalowymi o średnicy 19 mm z nawulkanizowanymi uszczelkami z EPDM.

Łączniki OC, WMS i WM są wykonywane ze stali zwykłej, węglowej i pokrywane warstwą ochronną cynku o grubości nie mniejszej niż 5 µm.

2. PRZEZNACZENIE, ZAKRES I WARUNKI STOSOWANIA

Łączniki wiercące, samogwintujące OC, WMS i WM są przeznaczone do wykonywania zamocowań w podłożu stalowym.

Ze względu na agresywność korozyjną środowiska łączniki wiercące, samogwintujące OC, WMS i WM powinny być stosowane zgodnie z wymaganiami podanymi w normach PN-EN 12329:2002, PN-EN ISO 12944-2:2001 oraz PN-EN 10152:2005.

Nośności obliczeniowe zamocowań łączników OC, WMS i WM podano w tablicach 3 ÷ 6, a parametry montażowe łączników podano w tablicach 7 i 8.

Łączniki OC, WMS i WM powinny być stosowane zgodnie z projektem, w którym uwzględniono wymagania występujące w polskich normach i przepisach budowlanych, wymagania niniejszej Aprobaty Technicznej oraz informacje Producenta dotyczące warunków wykonywania połączeń z zastosowaniem ww. łączników.

3. WŁAŚCIWOŚCI TECHNICZNE. WYMAGANIA

3.1. Materiały

Łącznik wiercące, samogwintujące OC, WMS i WM powinny być wykonane ze stali zwykłej, węglowej gatunku SAE 1022 według amerykańskiej normy AMS 5070:1994/RG oraz pokryte warstwą ochronną cynku o grubości nie mniejszej niż 5 µm, spełniającą wymagania normy PN-EN 10152:2005.

3.2. Łącznik

3.2.1. Kształt i wymiary łączników. Kształt i wymiary łączników OC, WMS i WM powinny być zgodne z rysunkami 1 i 2 oraz z tablicami 1 i 2. Metodę sprawdzenia podano w p. 5.6.1.

3.2.2. Wygląd zewnętrzny łączników. Wygląd zewnętrzny łączników OC, WMS i WM powinien odpowiadać wymaganiom normy PN-EN 26157-1:1996. Metodę sprawdzenia podano w p. 5.6.2.

3.2.3. Niszczące momenty dokręcenia łączników. Niszczące momenty dokręcenia łączników OC, WMS i WM nie powinny być mniejsze niż momenty podane w tablicach 9 i 10. Metodę sprawdzenia podano w p. 5.6.4.

3.2.4. Czasy potrzebne do przewiercenia łącznikami dwóch blach stalowych. Średnie czasy potrzebne do przewiercenia łącznikiem dwóch blach stalowych nie powinny być dłuższe niż czasy podane w tablicach 11 i 12. Metodę sprawdzenia podano w p. 5.6.5.

3.2.5. Nośności charakterystyczne zamocowań łączników. Nośności charakterystyczne zamocowań łączników OC, WMS i WM nie powinny być mniejsze niż wartości podane w tablicach 13 ÷ 16. Metodę sprawdzenia podano w p. 5.6.6.

4. PAKOWANIE, PRZECHOWYWANIE I TRANSPORT

Łączniki wiercące, samogwintujące OC, WMS i WM powinny być dostarczane w opakowaniach firmowych Producenta oraz przechowywane i transportowane w sposób zapewniający niezmienność ich właściwości.

Na każdym opakowaniu powinny być umieszczone co najmniej następujące dane:

- nazwa wyrobu,
- nazwa i adres Producenta,
- numer Aprobaty Technicznej ITB AT-15-7806/2008,
- numer i datę wystawienia krajowej deklaracji zgodności,
- nazwę jednostki certyfikującej, która brała udział w ocenie zgodności,
- rodzaj surowca,
- znak budowlany.

Sposób oznakowania wyrobu znakiem budowlanym powinien być zgodny z rozporządzeniem Ministra Infrastruktury z dnia 11 sierpnia 2004 r. w sprawie deklarowania zgodności wyrobów budowlanych oraz sposobu znakowania ich znakiem budowlanym (Dz. U. Nr 196/2004, poz. 2041).

5. OCENA ZGODNOŚCI

5.1. Zasady ogólne

Zgodnie z art. 4, art. 5 ust. 1 pkt. 3 oraz art. 8 ust. 1 ustawy z dnia 16 kwietnia 2004 r. o wyrobach budowlanych (Dz. U. Nr 92/2004, poz. 881), wyroby, których dotyczy niniejsza Aprobata Techniczna mogą być wprowadzane do obrotu i stosowane przy wykonywaniu robót budowlanych w zakresie odpowiadającym ich właściwościom użytkowym i przeznaczeniu, jeżeli Producent dokonał oceny zgodności, wydał krajową deklarację zgodności z Aprobatą Techniczną ITB AT-15-7806/2008 i oznakował wyroby znakiem budowlanym, zgodnie z obowiązującymi przepisami.

Zgodnie z rozporządzeniem Ministra Infrastruktury z dnia 11 sierpnia 2004 r. w sprawie sposobów deklarowania zgodności wyrobów budowlanych oraz sposobu znakowania ich znakiem budowlanym (Dz. U. Nr 196 /2004, poz. 2041) oceny zgodności wyrobów objętych Aprobatą Techniczną ITB AT-15-7806/2008 dokonuje Producent, stosując system 2+.

W przypadku systemu 2+ oceny zgodności, Producent może wystawić krajową deklarację zgodności z Aprobatą Techniczną ITB AT-15-7806/2008 na podstawie:

a) zadania Producenta:
   - wstępnego badania typu,
   - zakładowej kontroli produkcji,
   - badań gotowych wyrobów (próbek) pobranych w zakładzie produkcyjnym, prowadzonych przez Producenta, zgodnie z ustalonym planem badań, obejmującym badania podane w p. 5.4.3,

b) zadania akredytowanej jednostki:
   - certyfikacji zakładowej kontroli produkcji na podstawie wstępnej inspekcji zakładu produkcyjnego i zakładowej kontroli produkcji oraz ciągłego nadzoru, oceny i akceptacji zakładowej kontroli produkcji.

5.2. Wstępne badanie typu

Wstępne badanie typu jest badaniem potwierdzającym wymagane właściwości techniczno-użytkowe, wykonywanym przed wprowadzeniem wyrobu do obrotu.

Wstępne badanie typu łączników CC, WMS i WM obejmuje: nośności obliczeniowe zamocowań łączników, niszczące momenty ich dokręcenia, czasy potrzebne do przewiercenia łącznikami dwóch blach stalowych oraz grubość powłoki cynkowej łączników.

Badania, które w procedurze aprobacyjnej stanowiły podstawę do ustalenia właściwości techniczno-użytkowych wyrobu, stanowią wstępne badanie typu w ocenie zgodności.

5.3. Zakładowa kontrola produkcji

Zakładowa kontrola produkcji obejmuje:

1) specyfikację i sprawdzanie wyrobów składowych i materiałów,
2) kontrolę i badania w procesie wytwarzania oraz badania gotowych wyrobów (p. 5.4.2) prowadzone przez Producenta zgodnie z ustalonym planem badań oraz według zasad i procedur określonych w dokumentach zakładowej kontroli produkcji, dostosowanych do technologii produkcji i zmierzających do uzyskania wyrobów o wymaganych właściwościach.

Kontrola produkcji powinna zapewniać, że wyrób jest zgodny z Aprobatą Techniczną ITB AT-15-7806/2008. Wyniki kontroli produkcji powinny być systematycznie rejestrowane. Zapisy rejestru powinny potwierdzać, że wyroby spełniają kryteria oceny zgodności. Każda partia wyrobów powinna być jednoznacznie zidentyfikowana w rejestrze badań i w dokumentach handlowych.

5.4. Badania gotowych wyrobów

5.4.1. Program badań. Program badań obejmuje:

a) badania bieżące,
b) badania okresowe.

5.4.2. Badania bieżące. Badania bieżące obejmują sprawdzenie:

a) kształtu i wymiarów,
b) wyglądu zewnętrznego,
c) grubości powłoki cynkowej.

5.4.3. Badania okresowe. Badania okresowe obejmują sprawdzenie niszczącego momentu dokręcenia łączników oraz czasu potrzebnego do przewiercenia łącznikami dwóch blach stalowych.

5.5. Częstotliwość badań

Badania powinny być wykonywane zgodnie z ustalonym planem badań, ale nie rzadziej niż dla każdej partii wyrobów. Wielkość partii wyrobów powinna być określona w dokumentacji zakładowej kontroli produkcji.

Badania okresowe powinny być wykonywane nie rzadziej niż raz na trzy lata.

5.6. Metody badań

5.6.1. Sprawdzenie kształtu i wymiarów łączników. Sprawdzenie kształtu i wymiarów łączników należy przeprowadzać za pomocą przyrządów pomiarowych zapewniających uzyskanie dokładności pomiaru do 0,01 mm.

5.6.2. Sprawdzenie wyglądu zewnętrznego łączników. Sprawdzenie wyglądu zewnętrznego łączników należy wykonać wizualnie.

5.6.3. Sprawdzenie grubości powłoki cynkowej łączników. Sprawdzenie grubości powłoki cynkowej łączników należy wykonywać według normy PN-EN ISO 2178:1998.

5.6.4. Sprawdzenie niszczących momentów dokręcenia. Sprawdzenie niszczących momentów dokręcenia łączników należy wykonywać według normy PN-EN ISO 10666:2002.

5.6.5. Sprawdzenie czasów potrzebnych do przewiercenia łącznikami dwóch blach stalowych. Sprawdzenie czasów potrzebnych do przewiercenia łącznikami dwóch blach stalowych należy wykonywać według normy PN-EN ISO 10666:2002.

5.6.6. Sprawdzenie nośności charakterystycznych zamocowań łączników. Sprawdzenie nośności charakterystycznych zamocowań łączników należy przeprowadzać na łącznikach osadzonych w podłożach opisanych w tablicach 14 ÷ 16. Pomiaru sił należy dokonywać za pomocą urządzenia o zakresie dobranym do spodziewanej wartości siły niszczącej, umożliwiającego stałe i powolne zwiększanie siły aż do zniszczenia. Błąd pomiaru nie powinien przekraczać 3% w całym zakresie pomiarowym.

5.7. Pobieranie próbek do badań

Próbki do badań należy pobierać zgodnie z normą PN-83/N-03010.

5.8. Ocena wyników badań

Wyprodukowane łączniki wiercące, samogwintujące OC, WMS i WM należy uznać za zgodne z wymaganiami niniejszej Aprobaty Technicznej ITB jeżeli wyniki wszystkich badań są pozytywne.

6. USTALENIA FORMALNO-PRAWNE

6.1. Aprobata Techniczna ITB AT-15-7806/2008 jest dokumentem stwierdzającym przydatność łączników wiercących, samogwintujących OC, WMS i WM do stosowania w budownictwie w zakresie wynikającym z postanowień Aprobaty.

Zgodnie z art. 4, art. 5 ust. 1 pkt. 3 oraz art. 6 ust. 1 ustawy z dnia 16 kwietnia 2004 r. o wyrobach budowlanych (Dz. U. Nr 92/2004, poz. 881), wyroby, których dotyczy niniejsza Aprobata Techniczna, mogą być wprowadzane do obrotu i stosowania przy wykonywaniu robót budowlanych w zakresie odpowiadającym ich właściwościom użytkowym i przeznaczeniu, jeżeli Producent dokonał oceny zgodności, wydał krajową deklarację zgodności z Aprobatą Techniczną ITB AT-15-7806/2008 i oznakował wyroby znakiem budowlanym, zgodnie z obowiązującymi przepisami.

6.2. Aprobata Techniczna ITB nie narusza uprawnień wynikających z przepisów o ochronie własności przemysłowej, a w szczególności obwieszczenia Marszałka Sejmu RP z dnia 13 czerwca 2003 r. w sprawie ogłoszenia jednolitego tekstu ustawy z dnia 30 czerwca 2000 r. – Prawo własności przemysłowej (Dz. U. Nr 119, poz. 1117). Zapewnienie tych uprawnień należy do obowiązków korzystających z niniejszej Aprobaty Technicznej ITB.

6.3. ITB wydając Aprobatę Techniczną nie bierze odpowiedzialności za ewentualne naruszenie praw wyłącznych i nabytych.

6.4. Aprobata Techniczna ITB nie zwalnia Producenta od odpowiedzialności za właściwą jakość wyrobów oraz wykonawców robót budowlanych od odpowiedzialności za właściwe ich zastosowanie.

6.5. W treści wydawanych prospektów i ogłoszeń oraz innych dokumentów związanych z wprowadzeniem do obrotu i stosowaniem w budownictwie łączników wiercących, samogwintujących OC, WMS i WM należy zamieszczać informację o udzielonej tym wyrobom Aprobacie Technicznej ITB AT-15-7806/2008.

7. TERMIN WAŻNOŚCI

Aprobata Techniczna ITB AT-15-7806/2008 ważna jest do 30 września 2013 r.

Ważność Aprobaty Technicznej ITB może być przedłużona na kolejne okresy, jeżeli jej Wnioskodawca, lub formalny następca, wystąpi w tej sprawie do Instytutu Techniki Budowlanej z odpowiednim wnioskiem nie później niż 3 miesiące przed upływem terminu ważności tego dokumentu.

K o n i e c

INFORMACJE DODATKOWE

Normy związane

PN-EN 12329:2002	*Ochrona metali przed korozją. Elektrolityczne powłoki cynkowe z dodatkową obróbką na żelazie lub stali*
PN-EN ISO 12944-2:2001	*Farby i lakiery. Ochrona przed korozją konstrukcji stalowych za pomocą ochronnych systemów malarskich. Część 2: Klasyfikacja środowisk*
PN-EN 10152:2005	*Stal niskowęglowa. Wyroby płaskie walcowane na zimno, ocynkowane elektrolitycznie*
PN-EN 26157-1:1998	*Części złączne. Nieciągłości powierzchni. Śruby, wkręty i śruby dwustronne ogólnego zastosowania*
PN-EN ISO 2178:1998	*Powłoki niemagnetyczne na podłożu magnetycznym. Pomiar grubości powłok. Metoda magnetyczna*
PN-EN ISO10666:2002	*Wkręty wiercące, samogwintujące. Właściwości mechaniczne i funkcjonalne*
PN-83/N-03010	*Statystyczna kontrola jakości. Losowy wybór jednostek produktu do próbki*
PN-EN 10147+A1:2003	*Stal konstrukcyjna. Taśma i blacha ocynkowana ogniowo w sposób ciągły*
AMS 5070:1994/RG	*Steel Bars and Forgings: 0,18-0,23C (SAE 1022)*

Badania i oceny

1) LOK-1038/A/06/1. Sprawozdanie z badań i ocena techniczna dotyczące łączników wiercących, samogwintujących OC oraz OCG. Zakład Elementów Konstrukcji Budowlanych Oddziału Śląskiego Instytutu Techniki Budowlanej w Warszawie, Katowice, 2008 r.

2) LOK-1038/A/06/2. Sprawozdanie z badań i ocena techniczna dotyczące łączników montażowych wiercących, samogwintujących WMS oraz WM. Zakład Elementów Konstrukcji Budowlanych Oddziału Śląskiego Instytutu Techniki Budowlanej w Warszawie, Katowice, 2008 r.

RYSUNKI i TABLICE

Rysunek 1. Łączniki wiercące, samogwintujący OC 12

Rysunek 2. Łączniki wiercące, samogwintujący WMS i WM 13

Tablica 1. Wymiary łączników wiercących, samogwintujących OC 14

Tablica 2. Wymiary łączników wiercących, samogwintujących WMS i WM 15

Tablica 3. Nośności obliczeniowe zamocowań łączników wiercących, samogwintujących OC na wyrywanie z podłoża 16

Tablica 4. Nośności obliczeniowe zamocowań łączników wiercących, samogwintujących WMS i WM na wyrywanie z podłoża 18

Tablica 5. Nośności obliczeniowe zamocowań łączników wiercących, samogwintujących OC na ścinanie 18

Tablica 6. Nośność obliczeniowa zamocowań łączników wiercących, samogwintujących WMS na ścinanie 19

Tablica 7. Parametry montażowe łączników wiercących, samogwintujących OC 19

Tablica 8. Parametry montażowe łączników wiercących, samogwintujących WMS oraz WM 20

Tablica 9. Niszczące momenty dokręcenia łączników wiercących, samogwintujących OC 20

Tablica 10. Niszczące momenty dokręcenia łączników wiercących, samogwintujących WMS i WM 20

Tablica 11. Czasy potrzebne do przewiercenia łącznikami wiercącymi, samogwintującymi OC dwóch blach stalowych 21

Tablica 12. Czasy potrzebne do przewiercenia łącznikami wiercącymi, samogwintującymi WMS dwóch blach stalowych 21

Tablica 13. Nośności charakterystyczne zamocowań łączników wiercących, samogwintujących OC na wyrywanie z podłoża 21

Tablica 14. Nośności charakterystyczne zamocowań łączników wiercących, samogwintujących WMS i WM na wyrywanie z podłoża 23

Tablica 15. Nośności charakterystyczne zamocowań łączników wiercących, samogwintujących OC na ścinanie 24

Tablica 16. Nośność charakterystyczna zamocowań łączników wiercących, samogwintujących WMS na ścinanie 24

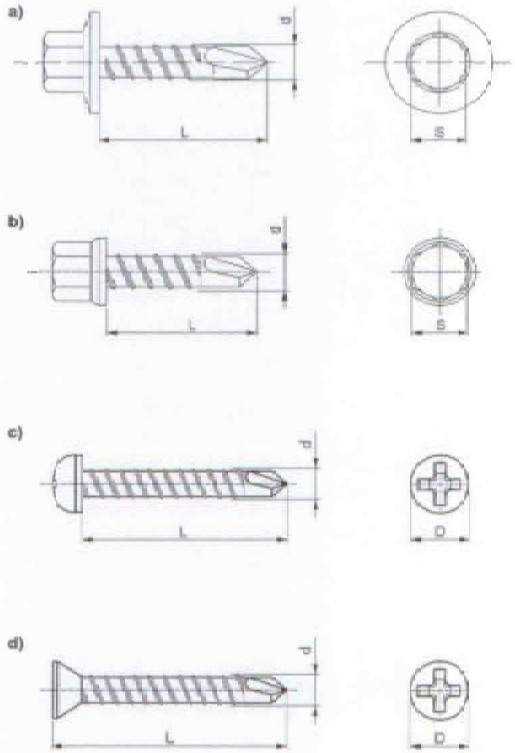

Rysunek 1. Łączniki wiercące, samogwintujący OC
a) łącznik OC1, b) łącznik OC2, c) łącznik OC3, d) łącznik OC4

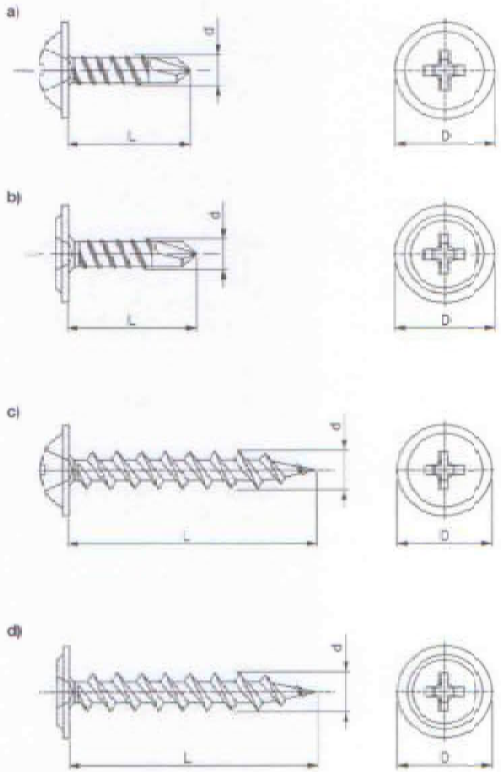

Rysunek 2. Łączniki wiercące, samogwintujący WMS i WM
a) łącznik WSM1, b) łącznik WSM2, c) łącznik WM1, d) łącznik WM2

Tablica 1

Wymiary łączników wiercących, samogwintujących CC[1]

Poz.	Oznaczenie łącznika	d, min	L, min	S, min
1	2	3	4	5
1	DC ϕ3,5 × 9,5	3,5	9,5	5
2	DC ϕ3,5 × 13	3,5	13	5
3	DC ϕ3,5 × 16	3,5	16	5
4	DC ϕ3,5 × 19	3,5	19	5
5	DC ϕ3,5 × 25	3,5	25	5
6	DC ϕ3,5 × 32	3,5	32	5
7	DC ϕ4,2 × 13	4,2	13	7
8	DC ϕ4,2 × 16	4,2	16	7
9	DC ϕ4,2 × 19	4,2	19	7
10	DC ϕ4,2 × 25	4,2	25	7
11	DC ϕ4,2 × 32	4,2	32	7
12	DC ϕ4,2 × 38	4,2	38	7
13	DC ϕ4,8 × 13	4,8	13	8
14	DC ϕ4,8 × 16	4,8	16	8
15	DC ϕ4,8 × 19	4,8	19	8
16	DC ϕ4,8 × 22	4,8	22	8
17	DC ϕ4,8 × 25	4,8	25	8
18	DC ϕ4,8 × 32	4,8	32	8
19	DC ϕ4,8 × 35	4,8	35	8
20	DC ϕ4,8 × 38/8	4,8	38	8
21	DC ϕ4,8 × 45	4,8	45	8
22	DC ϕ4,8 × 55	4,8	55	8
23	DC ϕ5,5 × 19/8	5,5	19	8
24	DC ϕ5,5 × 22/8	5,5	22	8
25	DC ϕ5,5 × 25/8	5,5	25	8
26	DC ϕ5,5 × 32/8	5,5	32	8
27	DC ϕ5,5 × 35/8	5,5	35	8
28	DC ϕ5,5 × 38/8	5,5	38	8
29	DC ϕ5,5 × 45/8	5,5	45	8
30	DC ϕ5,5 × 50/8	5,5	50	8
31	DC ϕ5,5 × 63/8	5,5	63	8
32	DC ϕ5,5 × 75/8	5,5	75	8
33	DC ϕ5,5 × 90/8	5,5	90	8
34	DC ϕ5,5 × 120/8	5,5	120	8
35	DC ϕ5,5 × 24/8	5,5	24	8

c.d. Tablicy 1

Poz.	Oznaczenie łącznika	c_1, mm	L_1, mm	S, mm
1	2	3	4	5
36	OC ø5,5 × 32/12	5,5	32	8
37	OC ø5,5 × 35/12	5,5	35	8
38	OC ø5,5 × 38/12	5,5	38	8
39	OC ø5,5 × 50/12	5,5	50	8
40	OC ø5,5 × 57/12	5,5	57	8
41	OC ø6,3 × 19	6,3	19	10
42	OC ø6,3 × 22	6,3	22	10
43	OC ø6,3 × 25	6,3	25	10
44	OC ø6,3 × 32	6,3	32	10
45	OC ø6,3 × 38	6,3	38	10
46	OC ø6,3 × 45	6,3	45	10
47	OC ø6,3 × 50	6,3	50	10
48	OC ø6,3 × 63	6,3	63	10
49	OC ø6,3 × 75	6,3	75	10
50	OC ø6,3 × 90	6,3	90	10
51	OC ø6,3 × 120	6,3	120	10

[1] tablica 1 zawiera wymiary łączników OC1, OC2, OC3 i OC4

Tablica 2

Wymiary łączników wiercących, samogwintujących WMS i WM

Poz.	Oznaczenie łącznika	d, mm	L_1, mm	D, mm
1	2	3	4	5
1	WMS ø4,2 × 13	4,2	13	11,0
2	WMS ø4,2 × 16	4,2	16	11,0
3	WMS ø4,2 × 19	4,2	19	11,0
4	WMS ø4,2 × 25	4,2	25	11,0
5	WMS ø4,2 × 30	4,2	30	11,0
6	WMS ø4,2 × 32	4,2	32	11,0
7	WMS ø4,2 × 38	4,2	38	11,0
8	WMS ø4,2 × 40	4,2	40	11,0
9	WMS ø4,2 × 50	4,2	50	11,0
10	WMS ø4,2 × 65	4,2	65	11,0
11	WMS ø4,2 × 75	4,2	75	11,0
12	WMS ø4,2 × 90	4,2	90	11,0
13	WMS ø4,2 × 100	4,2	100	11,0

c.d. Tablicy 2

Poz.	Oznaczenie łącznika	d, mm	L_1, mm	D, mm
1	2	3	4	5
14	WM ø4,2 × 13	4,2	13	11,0
15	WM ø4,2 × 16	4,2	16	11,0
16	WM ø4,2 × 19	4,2	19	11,0
17	WM ø4,2 × 25	4,2	25	11,0
18	WM ø4,2 × 30	4,2	30	11,0
19	WM ø4,2 × 32	4,2	32	11,0
20	WM ø4,2 × 38	4,2	38	11,0
21	WM ø4,2 × 40	4,2	40	11,0
22	WM ø4,2 × 50	4,2	50	11,0
23	WM ø4,2 × 65	4,2	65	11,0
24	WM ø4,2 × 75	4,2	75	11,0
25	WM ø4,2 × 85	4,2	85	11,0
26	WM ø4,2 × 100	4,2	100	11,0

Tablica 3

Nośność obliczeniowe zamocowań łączników wiercących, samogwintujących OC na wyrywanie z podłoża

Poz.	Oznaczenie łącznika	Grubość podłoża stalowego [1], mm	Grubość mocowanej blachy stalowej [2], mm	Nośność obliczeniowa, kN
1	2	3	4	5
1	OC ø3,5	1,00	0,75	0,60
		1,00	1,00	
		1,25	0,75	0,65
		1,25	1,00	
		1,25	1,25	
		1,50	0,75	1,05
		1,50	1,00	
2	OC ø4,2	1,00	0,75	0,55
		1,00	1,00	
		1,25	0,75	0,80
		1,25	1,00	
		1,25	1,25	
		1,50	0,75	1,20
		1,50	1,00	
3	OC ø4,8	1,50	0,75	1,25
		1,50	1,00	
		1,50	1,25	
		1,50	1,50	

c.d. Tablicy 3

Poz.	Oznaczenie łącznika	Grubość podłoża stalowego[1], mm	Grubość mocowanej blachy stalowej[1], mm	Nośność obliczeniowa, kN
1	2	3	4	5
3	DC ϕ4,8	2,00	1,00	1,60
		2,00	1,25	
		2,00	1,50	
		2,00	2,00	
		3,00	1,00	3,15
		3,00	1,25	3,60
4	DC ϕ5,5/6	2,00	1,00	2,20
		2,00	1,25	
		2,00	1,50	
		2,00	2,00	
		3,00	1,25	3,65
		3,00	1,50	
		3,00	2,00	
		3,00	3,00	
		4,00	1,50	4,70
		4,00	2,00	
5	DC ϕ5,5/8	3,00	1,50	3,85
		3,00	2,00	
		3,00	3,00	
		4,00	2,00	4,75
		4,00	3,00	
		4,00	4,00	
		5,00	2,00	4,75
		5,00	3,00	
6	DC ϕ5,5/12	5,00	1,00	2,45
		5,00	1,25	5,05
		5,00	1,50	
		5,00	2,00	
		5,00	3,00	
		5,00	4,00	
		5,00	5,00	
		6,00	1,50	5,25
		6,00	2,00	
		6,00	3,00	
		6,00	4,00	
		6,00	5,00	
		6,00	6,00	
7	DC ϕ6,3	2,00	1,00	2,35
		2,00	1,25	
		2,00	1,50	
		2,00	2,00	

c.d. Tablicy 3

Poz.	Oznaczenie łącznika	Grubość podłoża stalowego[1], mm	Grubość mocowanej blachy stalowej[1], mm	Nośność obliczeniowa, kN
1	2	3	4	5
7	DC ϕ6,3	3,00	1,25	3,75
		3,00	1,50	
		3,00	2,00	
		3,00	3,00	
		4,00	1,50	5,05
		4,00	2,00	

[1] – stal gatunku S280GD według normy PN-EN 10147+A1:2003 przy grubości blachy do 2 mm, z gatunku S235JR+N według normy PN-EN 10025-1:2007 przy grubości blachy powyżej 2 mm

Tablica 4

Nośność obliczeniowe zamocowań łączników wiercących, samogwintujących WMS i WM na wyrywanie z podłoża

Poz.	Oznaczenie łącznika	Grubość podłoża stalowego[1], mm	Grubość mocowanej blachy stalowej[1], mm	Nośność obliczeniowa, kN
1	2	3	4	5
1	WMS ϕ4,2	0,75	0,75	0,35
		1,00	0,75	0,65
		1,50	0,75	1,20
2	WM ϕ4,2	0,75	–	0,75

[1] – stal gatunku S280GD według normy PN-EN 10147+A1:2003

Tablica 5

Nośności obliczeniowe zamocowań łączników wiercących, samogwintujących DC na ścinanie

Poz.	Oznaczenie łącznika	Grubość podłoża stalowego[1], mm	Grubość mocowanej blachy stalowej[1], mm	Nośność obliczeniowa, kN
1	2	3	4	5
1	DC ϕ3,5	1,00	0,75	1,35
2	DC ϕ4,2	1,00	0,75	1,60
3	DC ϕ4,8	1,50	0,75	1,85
		2,00	1,00	3,40
4	DC ϕ5,5/6	2,00	1,00	3,55
		3,00	1,25	5,25
		4,00	1,50	6,30

c.d. Tablicy 5

Poz.	Oznaczenie łącznika	Grubość podłoża stalowego[1], mm	Grubość mocowanej blachy stalowej[1], mm	Nośność obliczeniowa, kN
1	2	3	4	5
5	OC ϕ5,5/8	3,00	1,50	6,90
		4,00	2,00	7,50
6	OC ϕ5,5/12	6,00	1,00	4,00
		8,00	1,50	6,00
7	OC ϕ6,3	2,00	1,00	4,05
		3,00	1,25	5,00
		4,00	1,50	6,60

[1] – stal gatunku S280GD według normy PN-EN 10147+A1:2003 przy grubości blachy do 2 mm, a gatunku S235JR+N według normy PN-EN 10025-1:2007 przy grubości blachy powyżej 2 mm

Tablica 6

Nośność obliczeniowa zamocowań łączników wiercących, samogwintujących WMS na ścinanie

Poz.	Oznaczenie łącznika	Grubość podłoża stalowego[1], mm	Grubość mocowanej blachy stalowej[1], mm	Nośność obliczeniowa, kN
1	2	3	4	5
1	WMS ϕ4,2	0,75	0,75	1,50

[1] – stal gatunku S280GD według normy PN-EN 10147+A1:2003

Tablica 7

Parametry montażowe łączników wiercących, samogwintujących OC

Poz.	Oznaczenie łącznika	Maksymalna zdolność przewiercania stali[1], mm	Minimalna grubość podłoża[1], mm
1	2	3	4
1	OC ϕ3,5	2,50	1,00
2	OC ϕ4,2	2,50	1,00
3	OC ϕ4,8	4,00	1,50
4	OC ϕ5,5/6	6,00	2,00
5	OC ϕ5,5/8	8,00	3,00
6	OC ϕ5,5/12	12,00	5,00
7	OC ϕ6,3	6,00	2,00

[1] – stal gatunku S280GD według normy PN-EN 10147+A1:2003 przy grubości blachy do 2 mm, a gatunku S235JR+N według normy PN-EN 10025-1:2007 przy grubości blachy powyżej 2 mm

Tablica 8

Parametry montażowe łączników wiercących, samogwintujących WMS oraz WM

Poz.	Oznaczenie łącznika	Maksymalna zdolność przewiercania stali[1], mm	Minimalna grubość podłoża[1], mm
1	2	3	4
1	WMS ϕ4,2	2,25	0,75
2	WM ϕ4,2	0,90	—

[1] – stal gatunku S280GD według normy PN-EN 10147+A1:2003 przy grubości blachy do 2 mm, a gatunku S235JR+N według normy PN-EN 10025-1:2007 przy grubości blachy powyżej 2 mm

Tablica 9

Niszczące momenty dokręcenia łączników wiercących, samogwintujących OC

Poz.	Oznaczenie łącznika	Niszczący moment dokręcenia, Nm
1	2	3
1	OC ϕ3,5	4,4 ± 0,1
2	OC ϕ4,2	7,4 ± 0,1
3	OC ϕ4,8	10,0 ± 0,2
4	OC ϕ5,5/6/8	14,7 ± 0,3
5	OC ϕ5,5/12	15,9 ± 0,3
6	OC ϕ6,3	24,0 ± 1,2

Tablica 10

Niszczące momenty dokręcenia łączników wiercących, samogwintujących WMS i WM

Poz.	Oznaczenie łącznika	Niszczący moment dokręcenia, Nm
1	2	3
1	WMS ϕ4,2 WM ϕ4,2	7,4 ± 0,1

Tablica 11

Czasy potrzebne do przewiercenia łącznikami wiercącymi, samogwintującymi OC dwóch blach stalowych

Poz.	Oznaczenie łącznika	Nośność charakterystyczna, kN
1	2	3
1	OC ϕ3,5	1,85 ± 0,30
2	OC ϕ4,2	0,70 ± 0,05
3	OC ϕ4,8	1,90 ± 0,20
4	OC ϕ5,5/6	4,30 ± 0,45
5	OC ϕ5,5/8	5,40 ± 0,25
6	OC ϕ5,5/12	17,20 ± 3,05
7	OC ϕ6,3	3,50 ± 0,25

Tablica 12

Czasy potrzebne do przewiercenia łącznikami wiercącymi, samogwintującymi WMS dwóch blach stalowych

Poz.	Oznaczenie łącznika	Średni czas potrzebny do przewiercenia łącznikiem dwóch blach stalowych, s
1	2	3
1	WMS ϕ4,2	0,70 ± 0,50

Tablica 13

Nośności charakterystyczne zamocowań łączników wiercących, samogwintujących OC na wyrywanie z podłoża

Poz.	Oznaczenie łącznika	Grubość podłoża stalowego[1], mm	Grubość mocowanej blachy stalowej[1], mm	Nośność charakterystyczna, kN
1	2	3	4	5
1	OC ϕ3,5	1,00	0,75	1,15
		1,00	1,00	
		1,25	0,75	1,25
		1,25	1,00	
		1,25	1,25	

c.d. Tablicy 13

Poz.	Oznaczenie łącznika	Grubość podłoża stalowego[1], mm	Grubość mocowanej blachy stalowej[1], mm	Nośność charakterystyczna, kN
1	2	3	4	5
1 c.d.	OC ϕ3,5	1,50	0,75	1,95
		1,50	1,00	
2	OC ϕ4,2	1,00	0,75	1,20
		1,00	1,00	
		1,25	0,75	1,50
		1,25	1,00	
		1,25	1,25	
		1,50	0,75	2,20
		1,50	1,00	
3	OC ϕ4,8	1,50	0,75	2,30
		1,50	1,00	
		1,50	1,25	
		1,50	1,50	
		2,00	1,00	3,00
		2,00	1,25	
		2,00	1,50	
		2,00	2,00	
		3,00	1,00	5,65
		3,00	1,25	6,65
4	OC ϕ5,5/6	2,00	1,00	4,05
		2,00	1,25	
		2,00	1,50	
		2,00	2,00	
		3,00	1,25	6,70
		3,00	1,50	
		3,00	2,00	
		3,00	3,00	
		4,00	1,50	8,65
		4,00	2,00	
5	OC ϕ5,5/8	3,00	1,50	7,15
		3,00	2,00	
		3,00	3,00	
		4,00	2,00	8,75
		4,00	3,00	
		4,00	4,00	
		5,00	2,00	8,75
		5,00	3,00	
6	OC ϕ5,5/12	5,00	1,00	4,50
		5,00	1,25	9,35
		5,00	1,50	
		5,00	2,00	

c.d. Tablicy 13

Poz.	Oznaczenie łącznika	Grubość podłoża stalowego[1], mm	Grubość mocowanej blachy stalowej[1], mm	Nośność charakterystyczna, kN
1	2	3	4	5
6 c.d.	OC ϕ5,5/12	5,00	3,00	9,35
		5,00	4,00	
		5,00	5,00	
		6,00	1,50	9,65
		6,00	2,00	
		6,00	3,00	
		6,00	4,00	
		6,00	5,00	
		6,00	6,00	
7	OC ϕ6,3	2,00	1,00	4,35
		2,00	1,25	
		2,00	1,50	
		2,00	2,00	
		3,00	1,25	5,95
		3,00	1,50	
		3,00	2,00	
		3,00	3,00	
		4,00	1,50	9,30
		4,00	2,00	

[1] – stal gatunku S280GD według normy PN-EN 10147+A1:2003 przy grubości blachy do 2 mm, a gatunku S235JR+N według normy PN-EN 10025-1:2007 przy grubości blachy powyżej 2 mm

Tablica 14

Nośności charakterystyczne zamocowań łączników wiercących, samogwintujących WMS i WM na wyrywanie z podłoża

Poz.	Oznaczenie łącznika	Grubość podłoża stalowego[1], mm	Grubość mocowanej blachy stalowej[1], mm	Nośność charakterystyczna, kN
1	2	3	4	5
1	WMS ϕ4,2	0,75	0,75	0,70
		1,00	0,75	1,20
		1,50	0,75	2,20
2	WM ϕ4,2	0,75	–	1,40

[1] – stal gatunku S280GD według normy PN-EN 10147+A1:2003

Tablica 15

Nośności charakterystyczne zamocowań łączników wiercących, samogwintujących OC na ścinanie

Poz.	Oznaczenie łącznika	Grubość podłoża stalowego[1], mm	Grubość mocowanej blachy stalowej[1], mm	Nośność charakterystyczna, kN
1	2	3	4	5
1	OC ϕ3,5	1,00	0,75	2,55
2	OC ϕ4,8	1,00	0,75	3,00
3	OC ϕ4,8	1,50	0,75	3,30
		2,00	1,00	3,30
4	OC ϕ5,5/6	2,00	1,00	3,55
		3,00	1,25	3,70
		4,00	1,50	11,60
5	OC ϕ5,5/8	3,00	1,50	12,70
		4,00	2,00	13,80
6	OCϕ5,5/12	5,00	1,00	3,40
		6,00	1,50	11,05
7	OC ϕ6,3	2,00	1,00	7,50
		3,00	1,25	9,25
		4,00	1,50	12,20

[1] – stal gatunku S280GD według normy PN-EN 10147+A1:2003 przy grubości blachy do 2 mm, a gatunku S235JR+N według normy PN-EN 10025-1:2007 przy grubości blachy powyżej 2 mm

Tablica 16

Nośność charakterystyczna zamocowań łączników wiercących, samogwintujących WMS na ścinanie

Poz.	Oznaczenie łącznika	Grubość podłoża stalowego[1], mm	Grubość mocowanej blachy stalowej[1], mm	Nośność charakterystyczna, kN
1	2	3	4	5
1	WMS ϕ4,2	0,75	0,75	2,60

[1] – stal gatunku S280GD według normy PN-EN 10147+A1:2003

MAG-KRAK
ul. Łowińskiego 7, 31-725 Kraków
tel./fax +48 12 643 51 19 / +48 12 642 03 75

biuro@mag-krak.pl www.mag-krak.pl

Profesjonalne narzędzia diamentowe

CE

DEKLARACJA ZGODNOŚCI
Nr 2/2010

1. **Producent/ miejsce produkcji**: MAG-KRAK AiR Pluta, BiJ Twardosz Sp. Jawna
   Ul. K.Łowińskiego 7
   31-752 Kraków

2. **Wyroby:** a) wkręty typu FS: 3525, 3535, 3545, 3555, 4270
   b) wkręty typu FT: 3525, 3535, 3545, 3555, 4270, 4890, 48100, 48110, 48120, 48140
   c) wkręty typu WS: 3595, 3595 ocynk, 3911, 3525, 3535, 3545
   d) wkręty typu WM: 4213, 4216, 4219, 4225, 4230, 4238, 4250, 4265
   e) wkręty typu WMF: 4213, 4216, 4219, 4225, 4230, 4238, 4250, 4265
   f) wkręty typu WMS: 4213, 4216, 4219, 4225, 4232, 4240, 4250, 4265
   g) wkręty typu WMSF: 4213, 4216, 4219, 4225, 4232, 4240, 4250, 4265

3. **Dokumenty odniesienia:** PN-EN 14566
   89/106/EWG

4. **Zastosowanie:** a) mocowanie płyt gipsowo-kartonowych do konstrukcji nośnych wykonanych z drewna lub metalu;
   b) wykonywanie konstrukcji obramowania oraz łączenie między podłożem i elementami przenoszącymi obciążenie
   c) mocowanie płyt gipsowo-kartonowych ze sobą

5. **Warunki stosowania:** we wnętrzach budynków

Deklarujemy, iż wyroby wymienione w pkt. 2 spełniają wymagania określone w dokumentach podanym w pkt. 3. Oceny zgodności według systemu 4 (Załącznik ZA normy PN-EN 14566) dokonano na podstawie wstępnych badań typu przeprowadzonych przez Laboratorium Łączników i Wyrobów Budowlanych ITB Katowice oraz zapisów wdrożonej i utrzymywanej Zakładowej Kontroli Produkcji.

Data i miejsce wystawienia

02.08.2010 Kraków

Podpis i stanowisko osoby upoważnionej do podpisania deklaracji

Bożena Twardosz

REFIT Sp. z o.o.
ul. Kokoszycka 133
44-313 Wodzisław Śląski,

PROFILE

H.M.B. BUDMAT
Borzyszewo Nowe 88
09-442 Rogowo
NIP: 774-001-50-83
www.budmat.pl

Siedziba Główna Płock
09-407 Płock
ul. Otolińska 25
tel. 0.24 264-75-60
fax 0.24 264-93-21
biuro@budmat.com.pl

Dachy i Elewacje
tel. 0.24 268-59-58
fax 0.24 268-93-03
dach@budmat.com.pl

Profile
tel. 0.24 268-93-29
fax 0.24 268-93-20
profile@budmat.com.pl

Rejonowe Centrum Sprzedaży
tel. 0.24 268-31-99
fax 0.24 268-65-24
sod@budmat.com.pl

Oddział Gdańsk
Przejazd Gd.-Rusocin
83-031 Łęgowo
ul. Dekerta 3
tel. 0.58 692-27-00
fax 0.58 691-19-05
gdansk@budmat.com.pl

Oddział Poznań
61-309 Poznań
ul. Bolesława 9
tel. 0.61 879-80-08
fax 0.61 879-88-09
poznan@budmat.com.pl

Biuro Techniczno-Handlowe o/Warszawa
02-305 Warszawa
ul. Jerozolimskie 136
tel. 0.22 570-30-45
fax 0.22 570-30-44

Oddział Ciechanów
06-400 Ciechanów
ul. Robotnicza 5
tel./fax 0.23 672-22-38
ciechanow@budmat.com.pl

Oddział Gostynin
09-500 Gostynin
ul. Płocka 25
tel. 0.24 235-76-36
fax 0.24 235-76-76
gostynin@budmat.com.pl

Oddział Sierpc
09-200 Sierpc
ul. Żeromskiego 26
tel. 0.24 275-81-41
fax 0.24 275-81-42
sierpc@budmat.com.pl

Konto
Kredyt Bank SA o/Płock
43 1500 1018 1216 1000 5849 8000

Bud Mat Południe Sp. z o.o.
NIP: 661-224-01-35
27-400 Ostrowiec Świętokrzyski
ul. Samsonowicza 18
tel. 0.41 266-66-68
ostrowiec@budmat.com.pl

41-400 Mysłowice
ul. Mikołowska 31
tel. 0.32 319-10-01
myslowice@budmat.com.pl

Bud Mat Transport Sp. z o.o.
NIP: 774-286-22-32
09-407 Płock
ul. Otolińska 25
tel. 0.24 268-03-71

Deklaracja Zgodności WE nr 17TP/CE-6/08

Wydana zgodnie z Europejską Dyrektywą dotyczącą Wyrobów Budowlanych 89/106/EWG.

1. Producent wyrobu budowlanego:

BUDMAT
Bogdan Więcek
09-407 Płocka, ul. Otolińska 25
Zakład produkcyjny: 09-407 Płock ul. Otolińska 25

2.Nazwa wyrobu budowlanego: Kształtownik ścienny BUDMAT C 100 ECO
3. Klasyfikacja statystyczna wyrobu budowlanego: PKWiU 28.11.23-63.19
4. Przeznaczenie i zakres stosowania wyrobu budowlanego:
Przeznaczony do wykonywania szkieletów lekkich ścian działowych wewnątrz obiektów.
5. Specyfikacja techniczna:
PN-EN 14195:2006
Elementy szkieletowej konstrukcji metalowej do stosowania z płytami gipsowo-kartonowymi. Definicje, wymagania i metody badań.
6.Deklarowane cechy techniczne typu wyrobu budowlanego:

Lp.	Cecha techniczna	Wartość deklarowana
1	Reakcja na ogień	Euroklasa A1
2	Wytrzymałość na rozciąganie	180.N/mm^2
3	Materiał	DX51D
4	Grubość blachy	0,50; 0,55; 0,60
5	Wymiary	41/98,8/38
6	Rodzaj powłoki	od Z100 do Z275 g/m2

Kształtowniki do suchej zabudowy ze stali ocynkowanej mogą być stosowane w środowiskach o kategorii korozyjności C1, C2

Szczegółowe cechy techniczne zgodne z specyfikacją dostępną z partią wyrobu.

7. Nazwa i numer akredytowanej jednostki certyfikującej lub laboratorium oraz numer certyfikatu lub numer raportu z badań typu, jeżeli taka jednostka brała udział w zastosowanym systemie oceny zgodności wyrobu budowlanego:
Instytut Techniki Budowlanej (ITB) - Zakład Badań Lekkich Przegród i Przeszkleń:
– NL-3409/A/05, NL-4078/P/06
ITB Zakład Trwałości I Ochrony Budowli - NO-2/819/A/2008
Certyfikat Zgodności Nr ITE-1571/W

Deklaruję z pełną odpowiedzialnością, że wyrób budowlany jest zgodny ze specyfikacją techniczną wskazaną w pkt. 5

Płock dnia 27.07.2008

Dział Rozrachunków Budowlanych
Andrzej Marciniak
Podpis osoby upoważnionej

H.M.B. BUDMAT
Borzyszewo Nowe 88
09-442 Rogowo
NIP: 774-001-50-83
www.budmat.pl

Siedziba Główna Płock
09-407 Płock
ul. Otolińska 25
tel. 0.24 264-75-60
fax 0.24 268-93-21
biuro@budmat.com.pl

Dachy i Elewacje
tel. 0.24 268-59-58
fax 0.24 268-93-03
dach@budmat.com.pl

Profile
tel. 0.24 268-93-29
fax 0.24 268-93-20
profile@budmat.com.pl

Rejonowe Centrum Sprzedaży
tel. 0.24 268-31-99
fax 0.24 268-65-24
sod@budmat.com.pl

Oddział Gdańsk
Przejazd Gd.-Rusocin
83-031 Łęgowo
ul. Dekerta 3
tel. 0.58 692-27-00
fax 0.58 691-19-05
gdansk@budmat.com.pl

Oddział Poznań
61-309 Poznań
ul. Bolesława 9
tel. 0.61 879-80-08
fax 0.61 879-88-09
poznan@budmat.com.pl

Biuro Techniczno-Handlowe o/Warszawa
02-305 Warszawa
ul. Jerozolimskie 136
tel. 0.22 570-30-45
fax 0.22 570-30-44

Oddział Ciechanów
06-400 Ciechanów
ul. Robotnicza 5
tel./fax 0.23 672-22-38
ciechanow@budmat.com.pl

Oddział Gostynin
09-500 Gostynin
ul. Płocka 25
tel. 0.24 235-76-36
fax 0.24 235-76-76
gostynin@budmat.com.pl

Oddział Sierpc
09-200 Sierpc
ul. Żeromskiego 26
tel. 0.24 275-81-41
fax 0.24 275-81-42
sierpc@budmat.com.pl

Konto
Kredyt Bank SA o/Płock
43 1500 1018 1216 1000 5849 8000

Bud Mat Południe Sp. z o.o.
NIP: 661-224-01-35
27-400 Ostrowiec Świętokrzyski
ul. Samsonowicza 18
tel. 0.41 266-66-68
ostrowiec@budmat.com.pl

41-400 Mysłowice
ul. Mikołowska 31
tel. 0.32 319-10-01
myslowice@budmat.com.pl

Bud Mat Transport Sp. z o.o.
NIP: 774-286-22-32
09-407 Płock
ul. Otolińska 25
tel. 0.24 268-03-71

Deklaracja Zgodności WE nr 17TP/CE-5/08

Wydana zgodnie z Europejską Dyrektywą dotyczącą Wyrobów Budowlanych 89/106/EWG.

1. Producent wyrobu budowlanego:

BUDMAT
Bogdan Więcek
09-407 Płocka, ul. Otolińska 25
Zakład produkcyjny: 09-407 Płock ul. Otolińska 25

2.Nazwa wyrobu budowlanego: Kształtownik ścienny BUDMAT C 100
3. Klasyfikacja statystyczna wyrobu budowlanego: PKWiU 28.11.23-63.19
4. Przeznaczenie i zakres stosowania wyrobu budowlanego:
Przeznaczony do wykonywania szkieletów lekkich ścian działowych wewnątrz obiektów.
5. Specyfikacja techniczna:
PN-EN 14195:2006
Elementy szkieletowej konstrukcji metalowej do stosowania z płytami gipsowo-kartonowymi. Definicje, wymagania i metody badań.
6.Deklarowane cechy techniczne typu wyrobu budowlanego:

Lp.	Cecha techniczna	Wartość deklarowana
1	Reakcja na ogień	Euroklasa A1
2	Wytrzymałość na rozciąganie	180.N/mm^2
3	Materiał	DX51D
4	Grubość blachy	0,50; 0,55; 0,60
5	Wymiary	51/98,8/48
6	Rodzaj powłoki	od Z100 do Z275 g/m2

Kształtowniki do suchej zabudowy ze stali ocynkowanej mogą być stosowane w środowiskach o kategorii korozyjności C1, C2

Szczegółowe cechy techniczne zgodne z specyfikacją dostępną z partią wyrobu.

7. Nazwa i numer akredytowanej jednostki certyfikującej lub laboratorium oraz numer certyfikatu lub numer raportu z badań typu, jeżeli taka jednostka brała udział w zastosowanym systemie oceny zgodności wyrobu budowlanego:
Instytut Techniki Budowlanej (ITB) - Zakład Badań Lekkich Przegród i Przeszkleń:
– NL-1179/01, NL-4078/P/06
ITB Zakład Trwałości I Ochrony Budowli - NO-2/819/A/2008
Certyfikat Zgodności Nr ITB-1571/W

Deklaruję z pełną odpowiedzialnością, że wyrób budowlany jest zgodny ze specyfikacją techniczną wskazaną w pkt. 5

Płock dnia 27.07.2008

Dział Rozrachunków Budowlanych
Andrzej Marciniak
Podpis osoby upoważnionej

H.M.B. BUDMAT
Borzyszkowo Nowe 88
09-402 Bogurzyno
NIP: 774-001-50-83
www.budmat.pl

Siedziba Główna Płock
09-407 Płock
ul. Otolińska 25
tel. 0.24 264-75-60
fax 0.24 268-93-21
sekretariat@budmat.com.pl

Dachy i Elewacje
tel. 0.24 268-59-58
fax 0.24 268-93-03
sesd@budmat.com.pl

Profile
tel. 0.24 268-93-19
fax 0.24 268-93-20
profile@budmat.com.pl

Stalowe Centrum Szeregowe
tel. 0.24 268-31-99
fax 0.24 268-65-24
scsd@budmat.com.pl

Oddział Gdańsk
Przestrzeń Gd.-Rusocin
83-031 Łęgowo
ul. Dekerta 3
tel. 0.58 692-27-00
fax 0.58 691-19-05
gdansk@budmat.com.pl

Oddział Poznań
61-309 Poznań
ul. Bolesława 9
tel. 0.61 879-80-08
fax 0.61 879-88-09
poznan@budmat.com.pl

Biuro Techniczno-Handlowe o/Warszawa
02-305 Warszawa
al. Jerozolimskie 136
tel. 0.22 570-30-45
fax 0.22 570-30-44

Oddział Ciechanów
06-400 Ciechanów
ul. Rzeotnicza 5
tel./fax 0.23 672-22-28
ciechanow@budmat.com.pl

Oddział Gostynin
09-500 Gostynin
ul. Płocka 25
tel. 0.24 235-76-36
fax 0.24 235-76-76
gostynin@budmat.com.pl

Oddział Sierpc
09-200 Sierpc
ul. Żeromskiego 26
tel. 0.24 275-81-41
fax 0.24 275-81-42
sierpc@budmat.com.pl

Konto
Kredyt Bank SA o/Płock
43 1320 1018 1216 1000 5644 0000

BUD MAT Południe Sp. z o.o.
NIP: 661-224-01-35
27-400 Ostrowiec Świętokrzyski
ul. Samsonowicza 18
tel. 0.41 266-66-68
ostrowiec@budmat.com.pl

41-400 Mysłowice
ul. Mikołowska 31
tel. 0.32 316-10-01
mslowice@budmat.com.pl

BUD MAT Transport Sp. z o.o.
NIP: 774-286-22-32
09-407 Płock
ul. Otolińska 25
tel. 0.24 268-93-71

Deklaracja Zgodności WE nr 17TP/CE-2/08

Wydana zgodnie z Europejską Dyrektywą dotyczącą Wyrobów Budowlanych 89/106/EWG.

1. Producent wyrobu budowlanego:

BUDMAT
Bogdan Więcek
09-407 Płocka, ul. Otolińska 25
Zakład produkcyjny: 09-407 Płock ul. Otolińska 25

2.Nazwa wyrobu budowlanego: Kształtownik ścienny BUDMAT C 50 ECO

3. Klasyfikacja statystyczna wyrobu budowlanego: PKWiU 28.11.23-63.19

4. Przeznaczenie i zakres stosowania wyrobu budowlanego:
Przeznaczony do wykonywania szkieletów lekkich ścian działowych wewnątrz obiektów.

5. Specyfikacja techniczna:
PN-EN 14195:2006
Elementy szkieletowej konstrukcji metalowe do stosowania z płytami gipsowo-kartonowymi. Definicje, wymagania i metody badań.

6.Deklarowane cechy techniczne typu wyrobu budowlanego:

Lp.	Cecha techniczna	Wartość deklarowana
1	Reakcja na ogień	Euroklasa A1
2	Wytrzymałość na rozciąganie	180 N/mm^2
3	Materiał	DX51D
4	Grubość blachy	0,50; 0,55; 0,60
5	Wymiary	41/48,8/38
6	Rodzaj powłoki	od Z100 do Z275 g/m2

Kształtowniki do suchej zabudowy ze stali ocynkowanej mogą być stosowane w środowiskach o kategorii korozyjności C1, C2

Szczegółowe cechy techniczne zgodne z specyfikacją dostępną z partią wyrobu.

7. Nazwa i numer akredytowanej jednostki certyfikującej lub laboratorium oraz numer certyfikatu lub numer raportu z badań typu, jeżeli taka jednostka brała udział w zastosowanym systemie oceny zgodności wyrobu budowlanego:
Instytut Techniki Budowlanej (ITB)- Zakład Badań Lekkich Przegród i Przeszkleń :
– NL-3409/A/05, NL-4078/P/06
ITB Zakład Trwałości I Ochrony Budowli - NO-2/819/A/2008
Certyfikat Zgodności Nr ITB-1571/W

Deklaruję z pełną odpowiedzialnością, że wyrób budowlany jest zgodny ze specyfikacją techniczną wskazaną w pkt. 5

Płock dnia 27.07.2008

BUDMAT KIEROWNIK Działu Rozwoju i Marketingu
Andrzej Marciniak
.....
Podpis osoby upoważnionej

H.M.B. BUDMAT
Borzyszkowo Nowe 88
09-402 Bogurzyno
NIP: 774-001-50-83
www.budmat.pl

Siedziba Główna Płock
09-407 Płock
ul. Otolińska 25
tel. 0.24 264-75-60
fax 0.24 268-93-21
sekretariat@budmat.com.pl

Dachy i Elewacje
tel. 0.24 268-59-58
fax 0.24 268-93-03
sesd@budmat.com.pl

Profile
tel. 0.24 268-93-19
fax 0.24 268-93-20
profile@budmat.com.pl

Stalowe Centrum Szeregowe
tel. 0.24 268-31-99
fax 0.24 268-65-24
scsd@budmat.com.pl

Oddział Gdańsk
Przestrzeń Gd.-Rusocin
83-031 Łęgowo
ul. Dekerta 3
tel. 0.58 692-27-00
fax 0.58 691-19-05
gdansk@budmat.com.pl

Oddział Poznań
61-309 Poznań
ul. Bolesława 9
tel. 0.61 879-80-08
fax 0.61 879-88-09
poznan@budmat.com.pl

Biuro Techniczno-Handlowe o/Warszawa
02-305 Warszawa
al. Jerozolimskie 136
tel. 0.22 570-30-45
fax 0.22 570-30-44

Oddział Ciechanów
06-400 Ciechanów
ul. Rzeotnicza 5
tel./fax 0.23 672-22-28
ciechanow@budmat.com.pl

Oddział Gostynin
09-500 Gostynin
ul. Płocka 25
tel. 0.24 235-76-36
fax 0.24 235-76-76
gostynin@budmat.com.pl

Oddział Sierpc
09-200 Sierpc
ul. Żeromskiego 26
tel. 0.24 275-81-41
fax 0.24 275-81-42
sierpc@budmat.com.pl

Konto
Kredyt Bank SA o/Płock
43 1320 1018 1216 1000 5644 0000

BUD MAT Południe Sp. z o.o.
NIP: 661-224-01-35
27-400 Ostrowiec Świętokrzyski
ul. Samsonowicza 18
tel. 0.41 266-66-68
ostrowiec@budmat.com.pl

41-400 Mysłowice
ul. Mikołowska 31
tel. 0.32 316-10-01
mslowice@budmat.com.pl

BUD MAT Transport Sp. z o.o.
NIP: 774-286-22-32
09-407 Płock
ul. Otolińska 25
tel. 0.24 268-93-71

Deklaracja Zgodności WE nr 17TP/CE-4/08

Wydana zgodnie z Europejską Dyrektywą dotyczącą Wyrobów Budowlanych 89/106/EWG.

1. Producent wyrobu budowlanego:

BUDMAT
Bogdan Więcek
09-407 Płocka, ul. Otolińska 25
Zakład produkcyjny: 09-407 Płock ul. Otolińska 25

2.Nazwa wyrobu budowlanego: Kształtownik ścienny BUDMAT C 75 ECO

3. Klasyfikacja statystyczna wyrobu budowlanego: PKWiU 28.11.23-63.19

4. Przeznaczenie i zakres stosowania wyrobu budowlanego:
Przeznaczony do wykonywania szkieletów lekkich ścian działowych wewnątrz obiektów.

5. Specyfikacja techniczna:
PN-EN 14195:2006
Elementy szkieletowej konstrukcji metalowej do stosowania z płytami gipsowo-kartonowymi. Definicje, wymagania i metody badań.

6.Deklarowane cechy techniczne typu wyrobu budowlanego:

Lp.	Cecha techniczna	Wartość deklarowana
1	Reakcja na ogień	Euroklasa A1
2	Wytrzymałość na rozciąganie	180 N/mm^2
3	Materiał	DX51D
4	Grubość blachy	0,50; 0,55; 0,60
5	Wymiary	41/73,8/38
6	Rodzaj powłoki	od Z100 do Z275 g/m2

Kształtowniki do suchej zabudowy ze stali ocynkowanej mogą być stosowane w środowiskach o kategorii korozyjności C1, C2

Szczegółowe cechy techniczne zgodne z specyfikacją dostępną z partią wyrobu.

7. Nazwa i numer akredytowanej jednostki certyfikującej lub laboratorium oraz numer certyfikatu lub numer raportu z badań typu, jeżeli taka jednostka brała udział w zastosowanym systemie oceny zgodności wyrobu budowlanego:
Instytut Techniki Budowlanej (ITB) - Zakład Badań Lekkich Przegród i Przeszkleń:
– NL-3409/A/05, NL-4078/P/06
ITB Zakład Trwałości I Ochrony Budowli - NO-2/819/A/2008
Certyfikat Zgodności Nr ITB-1571/W

Deklaruję z pełną odpowiedzialnością, że wyrób budowlany jest zgodny ze specyfikacją techniczną wskazaną w pkt. 5

Płock dnia 27.07.2008

BUDMAT KIEROWNIK Działu Rozwoju i Marketingu
.....
Podpis osoby upoważnionej

H.M.E. BUDMAT
Borysławo Nowe 88
09-442 Raganino
NIP: 774-001-50-83
www.budmat.pl

Siedziba Główna Płock
09-407 Płock
ul. Otolińska 25
tel. 0.24 264-75-60
fax 0.24 268-93-21
sekretariat@budmat.com.pl

Dachy i Elewacje
tel. 0.24 268-59-58
fax 0.24 268-93-01
sena@budmat.com.pl

Profile
tel. 0.24 268-93-19
fax 0.24 268-93-20
profile@budmat.com.pl

Stalowe Centrum Sprzedażowe
tel. 0.24 268-31-99
fax 0.24 268-65-24
scs@budmat.com.pl

Oddział Gdańsk
Pruszcz Gd.-Rusocin
83-031 Łęgowo
ul. Dekerska 3
tel. 0.58 692-27-00
fax 0.58 691-19-05
gdansk@budmat.com.pl

Oddział Poznań
61-309 Poznań
ul. Bodawska 9
tel. 0.61 879-80-08
fax 0.61 879-68-09
poznan@budmat.com.pl

Biuro Techniczno-Handlowe o/Warszawa
02-305 Warszawa
al. Jerozolimskie 136
tel. 0.22 570-30-45
fax 0.22 570-30-44

Oddział Ciechanów
06-400 Ciechanów
ul. Rzeźnicka 5
tel./fax 0.23 672-22-38
ciechanow@budmat.com.pl

Oddział Gostynin
09-500 Gostynin
ul. Płocka 25
tel. 0.24 235-76-36
fax 0.24 235-76-76
gostynin@budmat.com.pl

Oddział Sierpc
09-200 Sierpc
ul. Żeromskiego 26
tel. 0.24 275-81-40
fax 0.24 275-81-42
sierpc@budmat.com.pl

Konto
Kredyt Bank SA o/Płock
42 1320 1518 1216 1898 5049 0000

Budmat Południe Sp. z o.o.
NIP: 661-224-01-31
27-400 Ostrowiec Świętokrzyski
ul. Samsonowicza 38
tel. 0.41 266-66-68
ostrowiec@budmat.com.pl

41-400 Mysłowice
ul. Mikołowska 31
tel. 0.32 316-10-01
mslowice@budmat.com.pl

Budmat Transport Sp. z o.o.
NIP: 774-286-22-32
09-407 Płock
ul. Otolińska 25
tel. 0.24 268-03-71

Deklaracja Zgodności WE nr 17TP/CE-3/08

Wydana zgodnie z Europejską Dyrektywą dotyczącą Wyrobów Budowlanych 89/106/EWG.

1. Producent wyrobu budowlanego:

BUDMAT
Bogdan Więcek
09-407 Płocka, ul. Otolińska 25
Zakład produkcyjny: 09-407 Płock ul. Otolińska 25

2.Nazwa wyrobu budowlanego: Kształtownik ścienny BUDMAT C 75
3. Klasyfikacja statystyczna wyrobu budowlanego: PKWiU 28.11.23-63.19
4. Przeznaczenie i zakres stosowania wyrobu budowlanego:
Przeznaczony do wykonywania szkieletów lekkich ścian działowych wewnątrz obiektów.
5. Specyfikacja techniczna:
PN-EN 14195:2006
Elementy szkieletowej konstrukcji metalowej do stosowania z płytami gipsowo-kartonowymi. Definicje, wymagania i metody badań.
6.Deklarowane cechy techniczne typu wyrobu budowlanego:

Lp.	Cecha techniczna	Wartość deklarowana
1	Reakcja na ogień	Euroklasa A1
2	Wytrzymałość na rozciąganie	180 N/mm^2
3	Materiał	DX51D
4	Grubość blachy	0,50; 0,55; 0,60
5	Wymiary	51/73,8/48
6	Rodzaj powłoki	od Z100 do Z275 g/m2

Kształtowniki do suchej zabudowy ze stali ocynkowanej mogą być stosowane w środowiskach o kategorii korozyjności C1, C2

Szczegółowe cechy techniczne zgodne z specyfikacją dostępną z partią wyrobu.

7. Nazwa i numer akredytowanej jednostki certyfikującej lub laboratorium oraz numer certyfikatu lub numer raportu z badań typu, jeżeli taka jednostka brała udział w zastosowanym systemie oceny zgodności wyrobu budowlanego:
Instytut Techniki Budowlanej (ITB) - Zakład Badań Lekkich Przegród i Przeszkleń:
–NL-1179/01, NL-4078/P/06
ITB Zakład Trwałości I Ochrony Budowli - NO-2/819/A/2008
Certyfikat Zgodności Nr ITB-1571/W

Deklaruję z pełną odpowiedzialnością, że wyrób budowlany jest zgodny ze specyfikacją techniczną wskazaną w pkt. 5

Płock dnia 27.07.2008

BUDMAT KIEROWNIK Działu Rozwoju i Doskonalenia Biura

.....
Podpis osoby upoważnionej

H.M.E. BUDMAT
Borysławo Nowe 88
09-442 Raganino
NIP: 774-001-50-83
www.budmat.pl

Siedziba Główna Płock
09-407 Płock
ul. Otolińska 25
tel. 0.24 264-75-60
fax 0.24 268-93-21
sekretariat@budmat.com.pl

Dachy i Elewacje
tel. 0.24 268-59-58
fax 0.24 268-93-01
sena@budmat.com.pl

Profile
tel. 0.24 268-93-19
fax 0.24 268-93-20
profile@budmat.com.pl

Stalowe Centrum Sprzedażowe
tel. 0.24 268-31-99
fax 0.24 268-65-24
scs@budmat.com.pl

Oddział Gdańsk
Pruszcz Gd.-Rusocin
83-031 Łęgowo
ul. Dekerska 3
tel. 0.58 692-27-00
fax 0.58 691-19-05
gdansk@budmat.com.pl

Oddział Poznań
61-309 Poznań
ul. Bodawska 9
tel. 0.61 879-80-08
fax 0.61 879-68-09
poznan@budmat.com.pl

Biuro Techniczno-Handlowe o/Warszawa
02-305 Warszawa
al. Jerozolimskie 136
tel. 0.22 570-30-45
fax 0.22 570-30-44

Oddział Ciechanów
06-400 Ciechanów
ul. Rzeźnicka 5
tel./fax 0.23 672-22-38
ciechanow@budmat.com.pl

Oddział Gostynin
09-500 Gostynin
ul. Płocka 25
tel. 0.24 235-76-36
fax 0.24 235-76-76
gostynin@budmat.com.pl

Oddział Sierpc
09-200 Sierpc
ul. Żeromskiego 26
tel. 0.24 275-81-40
fax 0.24 275-81-42
sierpc@budmat.com.pl

Konto
Kredyt Bank SA o/Płock
42 1320 1518 1216 1898 5049 0000

Budmat Południe Sp. z o.o.
NIP: 661-224-01-31
27-400 Ostrowiec Świętokrzyski
ul. Samsonowicza 38
tel. 0.41 266-66-68
ostrowiec@budmat.com.pl

41-400 Mysłowice
ul. Mikołowska 31
tel. 0.32 316-10-01
mslowice@budmat.com.pl

Budmat Transport Sp. z o.o.
NIP: 774-286-22-32
09-407 Płock
ul. Otolińska 25
tel. 0.24 268-03-71

Deklaracja Zgodności WE nr 17TP/CE-1/08

Wydana zgodnie z Europejską Dyrektywą dotyczącą Wyrobów Budowlanych 89/106/EWG.

1. Producent wyrobu budowlanego:

BUDMAT
Bogdan Więcek
09-407 Płocka, ul. Otolińska 25
Zakład produkcyjny: 09-407 Płock ul. Otolińska 25

2. Nazwa wyrobu budowlanego: Kształtownik ścienny BUDMAT C 50
3. Klasyfikacja statystyczna wyrobu budowlanego: PKWiU 28.11.23-63.19
4. Przeznaczenie i zakres stosowania wyrobu budowlanego:
Przeznaczony do wykonywania szkieletów lekkich ścian działowych wewnątrz obiektów.
5. Specyfikacja techniczna:
PN-EN 14195:2006
Elementy szkieletowej konstrukcji metalowej do stosowania z płytami gipsowo-kartonowymi. Definicje, wymagania i metody badań.
6.Deklarowane cechy techniczne typu wyrobu budowlanego:

Lp.	Cecha techniczna	Wartość deklarowana
1	Reakcja na ogień	Euroklasa A1
2	Wytrzymałość na rozciąganie	180 N/mm^2
3	Materiał	DX51D
4	Grubość blachy	0,50; 0,55; 0,60
5	Wymiary	51/48,8/48
6	Rodzaj powłoki	od Z100 do Z275 g/m2

Kształtowniki do suchej zabudowy ze stali ocynkowanej mogą być stosowane w środowiskach o kategorii korozyjności C1, C2

Szczegółowe cechy techniczne zgodne z specyfikacją dostępną z partią wyrobu.

7. Nazwa i numer akredytowanej jednostki certyfikującej lub laboratorium oraz numer certyfikatu lub numer raportu z badań typu, jeżeli taka jednostka brała udział w zastosowanym systemie oceny zgodności wyrobu budowlanego:
Instytut Techniki Budowlanej (ITB)- Zakład Badań Lekkich Przegród i Przeszkleń:
NL-1179/01; NL-4078/P/06
ITB Zakład Trwałości I Ochrony Budowli - NO-2/819/A/2008
Certyfikat Zgodności Nr ITB-1571/W

Deklaruję z pełną odpowiedzialnością, że wyrób budowlany jest zgodny ze specyfikacją techniczną wskazaną w pkt. 5

Płock dnia 27.07.2008

BUDMAT KIEROWNIK Działu Rozwoju i Doskonalenia Biura

.....
Podpis osoby upoważnionej

BUD MAT

H.H.B. BUDMAT
Korytowo Nowe 88
09-442 Bogpólno
NIP: 774-001-50-43
www.budmat.pl

Siedziba Główna Płock
09-407 Płock
ul. Otolińska 25
tel. 0 24 266-75-60
fax 0 24 268-43-21
płockmat@budmat.com.pl

Dachy i Elewacje
tel. 0 24 268-59-58
fax 0 24 268-93-03
sale@budmat.com.pl

Profile
tel. 0 24 268-93-01
fax 0 24 268-93-02
profile@budmat.com.pl

Stalowa Centrum Sanitarnych
tel. 0 24 268-31-99
fax 0 24 268-65-24
sc@budmat.com.pl

Oddział Gdańsk
Przasnyż Gd.Rusocin
83-031 Łęgowo
ul. Dekarska 3
tel. 0 58 690-27-03
fax 0 58 690-19-05
gdańsk@budmat.com.pl

Oddział Poznań
62-305 Poznań
ul. Radzewicka 9
tel. 0 61 879-80-03
fax 0 61 879-88-09
poznań@budmat.com.pl

Biuro Techniczno-Handlowe o/Warszawa
02-305 Warszawa
al. Jerozolimskie 136
tel. 0 22 570-30-45
fax 0 22 570-30-44

Oddział Ciechanów
06-400 Ciechanów
ul. Rzeborowicka 5
tel./fax 0 23 672-22-38
ciechanów@budmat.com.pl

Oddział Gostynin
09-500 Gostynin
ul. Płocka 25
tel. 0 24 235-26-38
fax 0 24 235-26-78
gostynin@budmat.com.pl

Oddział Sierpc
09-200 Sierpc
ul. Żeromskiego 28
tel. 0 24 275-81-41
fax 0 24 275-81-40
sierpc@budmat.com.pl

Konto
Bankowy Bank SA o/Płock
40 1100 1610 1218 1000 5846 0000

BUD MAT Południe Sp. z o.o.
NIP: 661-224-01-75
27-400 Ostrowiec Świętokrzyski
ul. Samsonowicza 18
tel. 0 41 260-66-68
ostrowiec@budmat.com.pl

41-400 Mysłowice
ul. Mikołowska 31
tel. 0 32 316-10-02
mysłowice@budmat.com.pl

BUD MAT Transport Sp. z o.o.
NIP: 774-286-22-32
09-407 Płock
ul. Otolińska 25
tel. 0 24 266-03-70

Deklaracja Zgodności EC nr 17TP/CE-14/08

Wydana zgodnie z Europejską Dyrektywą dotyczącą Wyrobów Budowlanych 89/106/EEC

1. Producent wyrobu budowlanego:

BUDMAT
Bogdan Więcek
09-407 Płocka, ul. Otolińska 25
Zakład produkcyjny: 09-407 Płock ul. Otolińska 25

2. Nazwa wyrobu budowlanego: Kształtownik sufitowy BUDMAT CD 60 przeznaczony do wykonywania konstrukcji sufitów podwieszanych w systemach suchej zabudowy wnętrz z płyt gipsowo-karonowych

3. Klasyfikacja statystyczna wyrobu budowlanego: PKWiU 28.11.10-35.19

4. Przeznaczenie i zakres stosowania wyrobu budowlanego:
Zamierzone stosowanie: wewnątrz budynków, zainstalowanie ruszta sufitu podwieszarego.

5. Specyfikacja techniczna:
Polska Norma 13964:2005/A1
Sufity podwieszane. Wymagania i metody badań

6. Deklarowane cechy techniczne typu wyrobu budowlanego:

Lp.	Cecha techniczna		Wartość deklarowana		
1	Reakcja na ogień		Klasa A1		
2	Trwałość		Klasa zabezpieczenia przed korozją - A		
3	Materiał		DX51D		
4	Grubość blachy		0,50	0,55	0,60
5	Nośność – klasa 1	użytkowa	71N	80,9N	82N
		niszcząca	289N	339N	363N
6	Wymiary		27/60/27		
7	Rodzaj powłoki		od Z100 do Z275 g/m2		

Kształtowniki do suchej zabudowy ze stali ocynkowanej mogą być stosowane w środowiskach o kategorii korozyjności C1, C2

Szczegółowe cechy techniczne zgodne z specyfikacją dostępną z partią wyrobu.

7. Nazwa i numer akredytowanej jednostki certyfikującej lub laboratorium oraz numer certyfikatu lub numer raportu z badań typu, jeżeli taka jednostka brała udział w zastosowanym systemie oceny zgodności wyrobu budowlanego:
Instytut Techniki Budowlanej (ITB)- Zakład Badań Lekkich Przegród i Przeszkleń :
– NL-1179.01; NL-4078/P.06
ITB - Zakład Trwałości I Ochrony Budowli - NO-2/819/A/2008
Certyfikat Zgodności Nr ITB-1272/W

Deklaruję z pełną odpowiedzialnością, że wyrób budowlany jest zgodny ze specyfikacją techniczną wskazaną w pkt. 5

Płock dnia 27.07.2008

Podpis osoby upoważnionej

BUD MAT

H.H.B. BUDMAT
Korytowo Nowe 88
09-442 Bogpólno
NIP: 774-001-50-43
www.budmat.pl

Siedziba Główna Płock
09-407 Płock
ul. Otolińska 25
tel. 0 24 266-75-60
fax 0 24 268-43-21
płockmat@budmat.com.pl

Dachy i Elewacje
tel. 0 24 268-59-58
fax 0 24 268-93-03
sale@budmat.com.pl

Profile
tel. 0 24 268-93-01
fax 0 24 268-93-02
profile@budmat.com.pl

Stalowa Centrum Sanitarnych
tel. 0 24 268-31-99
fax 0 24 268-65-24
sc@budmat.com.pl

Oddział Gdańsk
Przasnyż Gd.Rusocin
83-031 Łęgowo
ul. Dekarska 3
tel. 0 58 690-27-03
fax 0 58 690-19-05
gdańsk@budmat.com.pl

Oddział Poznań
62-305 Poznań
ul. Radzewicka 9
tel. 0 61 879-80-03
fax 0 61 879-88-09
poznań@budmat.com.pl

Biuro Techniczno-Handlowe o/Warszawa
02-305 Warszawa
al. Jerozolimskie 136
tel. 0 22 570-30-45
fax 0 22 570-30-44

Oddział Ciechanów
06-400 Ciechanów
ul. Rzeborowicka 5
tel./fax 0 23 672-22-38
ciechanów@budmat.com.pl

Oddział Gostynin
09-500 Gostynin
ul. Płocka 25
tel. 0 24 235-26-38
fax 0 24 235-26-78
gostynin@budmat.com.pl

Oddział Sierpc
09-200 Sierpc
ul. Żeromskiego 28
tel. 0 24 275-81-41
fax 0 24 275-81-40
sierpc@budmat.com.pl

Konto
Bankowy Bank SA o/Płock
40 1100 1610 1218 1000 5846 0000

BUD MAT Południe Sp. z o.o.
NIP: 661-224-01-75
27-400 Ostrowiec Świętokrzyski
ul. Samsonowicza 18
tel. 0 41 260-66-68
ostrowiec@budmat.com.pl

41-400 Mysłowice
ul. Mikołowska 31
tel. 0 32 316-10-02
mysłowice@budmat.com.pl

BUD MAT Transport Sp. z o.o.
NIP: 774-286-22-32
09-407 Płock
ul. Otolińska 25
tel. 0 24 266-03-70

Deklaracja Zgodności WE nr 17TP/CE-12/08

Wydana zgodnie z Europejską Dyrektywą dotyczącą Wyrobów Budowlanych 89/106/EWG.

1. Producent wyrobu budowlanego:

BUDMAT
Bogdan Więcek
09-407 Płocka, ul. Otolińska 25
Zakład produkcyjny: 09-407 Płock ul. Otolińska 25

2. Nazwa wyrobu budowlanego: Kształtownik ścienny BUDMAT U 100 ECO

3. Klasyfikacja statystyczna wyrobu budowlanego: PKWiU 28.11.23-63.19

4. Przeznaczenie i zakres stosowania wyrobu budowlanego:
Przeznaczony do wykonywania szkieletów lekkich ścian działowych wewnątrz obiektów.

5. Specyfikacja techniczna:
PN-EN 14195:2006
Elementy szkieletowej konstrukcji metalowej do stosowania z płytami gipsowo-kartonowymi. Definicje, wymagania i metody badań.

6. Deklarowane cechy techniczne typu wyrobu budowlanego:

Lp.	Cecha techniczna	Wartość deklarowana
1	Reakcja na ogień	Euroklasa A1
2	Wytrzymałość na rozciąganie	182 N/mm^2
3	Materiał	DX51D
4	Grubość blachy	0,50
5	Wymiary	30/100/30
6	Rodzaj powłoki	od Z100 do Z275

Kształtowniki do suchej zabudowy ze stali ocynkowanej mogą być stosowane w środowiskach o kategorii korozyjności C1, C2

Szczegółowe cechy techniczne zgodne z specyfikacją dostępną z partią wyrobu.

7. Nazwa i numer akredytowanej jednostki certyfikującej lub laboratorium oraz numer certyfikatu lub numer raportu z badań typu, jeżeli taka jednostka brała udział w zastosowanym systemie oceny zgodności wyrobu budowlanego:
Instytut Technici Budowlanej (ITB) - Zakład Badań Lekkich Przegród i Przeszkleń:
– NL-3409/A/05., NL-4078/P/06
ITB Zakład Trwałości I Ochrony Budowli - NO-2/819/A/2008
Certyfikat Zgodności Nr ITB-1571/W

Deklaruję z pełną odpowiedzialnością, że wyrób budowlany jest zgodny ze specyfikacją techniczną wskazaną w pkt. 5

Płock dnia 27.07.2008

Podpis osoby upoważnionej

BUD MAT

H.M.S. BUDMAT
Borzyszkowo Nowe 88
09-442 Bogpomin
NIP: 774-081-50-68
www.budmat.pl

Siedziba Główna Płock
09-407 Płock
ul. Otolińska 25
tel. 0.24 264-75-60
fax 0.24 268-93-21
sekretariat@budmat.com.pl

Dachy i Elewacje
tel. 0.24 268-59-58
fax 0.24 268-93-03
sprzedaz@budmat.com.pl

Profile
tel. 0.24 268-93-19
fax 0.24 268-93-20
profile@budmat.com.pl

Stałowe Centrum Serwisowe
tel. 0.24 268-31-99
fax 0.24 268-65-24
scs@budmat.com.pl

Oddział Gdańsk
Przejazd Gd.-Kaszubski
83-031 Łęgowo
ul. Gdańska 3
tel. 0.58 682-27-08
fax 0.58 691-19-05
gdansk@budmat.com.pl

Oddział Poznań
61-329 Poznań
ul. Bukowska 9
tel. 0.61 879-80-08
fax 0.61 879-88-09
poznan@budmat.com.pl

Biuro Techniczno-Handlowe o/Warszawa
02-305 Warszawa
al. Jerozolimskie 136
tel. 0.22 570-30-45
fax 0.22 570-30-44

Oddział Ciechanów
06-400 Ciechanów
ul. Rzeszowska 5
tel./fax 0.23 672-22-38
ciechanow@budmat.com.pl

Oddział Gostynin
09-500 Gostynin
ul. Płocka 25
tel. 0.24 235-76-36
fax 0.24 235-76-76
gostynin@budmat.com.pl

Oddział Sierpc
09-200 Sierpc
ul. Żeromskiego 26
tel. 0.24 275-81-41
fax 0.24 275-81-42
sierpc@budmat.com.pl

Konto
Kredyt Bank SA o/Płock
61 1320 1018 1214 1000 0044 0000

Budmat Południe Sp. z o.o.
NIP: 661-224-01-35
27-400 Ostrowiec Świętokrzyski
ul. Samsonowicza 18
tel. 0.41 266-66-68
ostrowiec@budmat.com.pl

41-400 Mysłowice
ul. Młodzieżowa 31
tel. 0.32 316-10-01
mysłowice@budmat.com.pl

Budmat Transport Sp. z o.o.
NIP: 774-286-22-32
09-407 Płock
ul. Otolińska 25
tel. 0.24 268-03-71

Deklaracja Zgodności WE nr 17TP/CE-11/08

Wydana zgodnie z Europejską Dyrektywą dotyczącą Wyrobów Budowlanych 89/106/EWG.

1. Producent wyrobu budowlanego:

BUDMAT
Bogdan Więcek
09-407 Płocka, ul. Otolińska 25
Zakład produkcyjny: 09-407 Płock ul. Otolińska 25

2.Nazwa wyrobu budowlanego: Kształtownik ścienny BUDMAT U 100

3. Klasyfikacja statystyczna wyrobu budowlanego: PKWiU 28.11.23-63.19

4. Przeznaczenie i zakres stosowania wyrobu budowlanego:
Przeznaczony do wykonywania szkieletów lekkich ścian działowych wewnątrz obiektów.

5. Specyfikacja techniczna:
PN-EN 14195:2006
Elementy szkieletowej konstrukcji metalowej do stosowania z płytami gipsowo-kartonowymi. Definicje, wymagania i metody badań.

6.Deklarowane cechy techniczne typu wyrobu budowlanego:

L.p.	Cecha techniczna	Wartość deklarowana
1	Reakcja na ogień	Euroklasa A1
2	Wytrzymałość na rozciąganie	180.N/mm^2
3	Materiał	DX51D
4	Grubość blachy	0,50; 0,55; 0,60
5	Wymiary	40/100/40
6	Rodzaj powłoki	od Z100 do Z275

Kształtowniki do suchej zabudowy ze stali ocynkowanej mogą być stosowane w środowiskach o kategorii korozyjności C1, C2

Szczegółowe cechy techniczne zgodne z specyfikacją dostępną z partią wyrobu.

7. Nazwa i numer akredytowanej jednostki certyfikującej lub laboratorium oraz numer certyfikata lub numer raportu z badań typu, jeżeli taka jednostka brała udział w zastosowanym systemie oceny zgodności wyrobu budowlanego:
Instytut Techniki Budowlanej (ITB) - Zakład Badań Lekkich Przegród i Przeszkleń :
– NL-1179/31, NL-4078/P/06
ITB Zakład Trwałości I Ochrony Budowli - NO-2/819/A/2008
Certyfikat Zgodności Nr ITB-1571/W

Deklaruję z pełną odpowiedzialnością, że wyrób budowlany jest zgodny ze specyfikacją techniczną wskazaną w pkt. 5

Płock dnia 27.07.2008

Dział Rozwoju Produktu Blach

Podpis osoby upoważnionej

BUD MAT

H.M.S. BUDMAT
Borzyszkowo Nowe 88
09-442 Bogpomin
NIP: 774-081-50-68
www.budmat.pl

Siedziba Główna Płock
09-407 Płock
ul. Otolińska 25
tel. 0.24 264-75-60
fax 0.24 268-93-21
sekretariat@budmat.com.pl

Dachy i Elewacje
tel. 0.24 268-59-58
fax 0.24 268-93-03
sprzedaz@budmat.com.pl

Profile
tel. 0.24 268-93-19
fax 0.24 268-93-20
profile@budmat.com.pl

Stałowe Centrum Serwisowe
tel. 0.24 268-31-99
fax 0.24 268-65-24
scs@budmat.com.pl

Oddział Gdańsk
Przejazd Gd.-Kaszubski
83-031 Łęgowo
ul. Gdańska 3
tel. 0.58 682-27-08
fax 0.58 691-19-05
gdansk@budmat.com.pl

Oddział Poznań
61-329 Poznań
ul. Bukowska 9
tel. 0.61 879-80-08
fax 0.61 879-88-09
poznan@budmat.com.pl

Biuro Techniczno-Handlowe o/Warszawa
02-305 Warszawa
al. Jerozolimskie 136
tel. 0.22 570-30-45
fax 0.22 570-30-44

Oddział Ciechanów
06-400 Ciechanów
ul. Rzeszowska 5
tel./fax 0.23 672-22-38
ciechanow@budmat.com.pl

Oddział Gostynin
09-500 Gostynin
ul. Płocka 25
tel. 0.24 235-76-36
fax 0.24 235-76-76
gostynin@budmat.com.pl

Oddział Sierpc
09-200 Sierpc
ul. Żeromskiego 26
tel. 0.24 275-81-41
fax 0.24 275-81-42
sierpc@budmat.com.pl

Konto
Kredyt Bank SA o/Płock
61 1320 1018 1214 1000 0044 0000

Budmat Południe Sp. z o.o.
NIP: 661-224-01-35
27-400 Ostrowiec Świętokrzyski
ul. Samsonowicza 18
tel. 0.41 266-66-68
ostrowiec@budmat.com.pl

41-400 Mysłowice
ul. Młodzieżowa 31
tel. 0.32 316-10-01
mysłowice@budmat.com.pl

Budmat Transport Sp. z o.o.
NIP: 774-286-22-32
09-407 Płock
ul. Otolińska 25
tel. 0.24 268-03-71

Deklaracja Zgodności WE nr 17TP-CE-8/08

Wydana zgodnie z Europejską Dyrektywą dotyczącą Wyrobów Budowlanych 89/106/EWG.

1. Producent wyrobu budowlanego:

BUDMAT
Bogdan Więcek
09-407 Płocka, ul. Otolińska 25
Zakład produkcyjny: 09-407 Płock ul. Otolińska 25

2.Nazwa wyrobu budowlanego: Kształtownik ścienny BUDMAT U 50 ECO

3. Klasyfikacja statystyczna wyrobu budowlanego: PKWiU 28.11.23-63.19

4. Przeznaczenie i zakres stosowania wyrobu budowlanego:
Przeznaczony do wykonywania szkieletów lekkich ścian działowych wewnątrz obiektów.

5. Specyfikacja techniczna:
PN-EN 14195:2006
Elementy szkieletowej konstrukcji metalowej do stosowania z płytami gipsowo-kartonowymi. Definicje, wymagania i metody badań.

6.Deklarowane cechy techniczne typu wyrobu budowlanego:

L.p.	Cecha techniczna	Wartość deklarowana
1	Reakcja na ogień	Euroklasa A1
2	Wytrzymałość na rozciąganie	180.N/mm^2
3	Materiał	DX51D
4	Grubość blachy	0,50; 0,55; 0,60
5	Wymiary	30/50/30
6	Rodzaj powłoki	od Z100 do Z275 g/m2

Kształtowniki do suchej zabudowy ze stali ocynkowanej mogą być stosowane w środowiskach o kategorii korozyjności C1, C2

Szczegółowe cechy techniczne zgodne z specyfikacją dostępną z partią wyrobu.

7. Nazwa i numer akredytowanej jednostki certyfikującej lub laboratorium oraz numer certyfikatu lub numer raportu z badań typu, jeżeli taka jednostka brała udział w zastosowanym systemie oceny zgodności wyrobu budowlanego:
Instytut Techniki Budowlanej (ITB) - Zakład Badań Lekkich Przegród i Przeszkleń:
– NL-34/A/05, NL-4078/P/06
ITB Zakład Trwałości I Ochrony Budowli - NO-2/819/A/2008
Certyfikat Zgodności Nr ITB-1571/W

Deklaruję z pełną odpowiedzialnością, że wyrób budowlany jest zgodny ze specyfikacją techniczną wskazaną w pkt. 5

Płock dnia 27.07.2008

Dział Rozwoju Produktu

Podpis osoby upoważnionej

BUD MAT

H.H.S. BUDMAT
Borowiec/Nowe 86
09-442 Bogatnie
NIP: 774-001-50-83
www.budmat.pl

Siedziba Główna Płock
09-407 Płock
ul. Otolińska 25
tel. 0.24 264-75-60
fax 0.24 268-93-21

Dachy i Elewacje
tel. 0.24 268-59-58
fax 0.24 268-93-02

Profile
tel. 0.24 268-93-25
fax 0.24 268-93-26

Stalowe Centrum Serwisowe
tel. 0.24 268-31-90
fax 0.24 268-65-24

Oddział Ścinawa
Przasz Gd.-Rusocin
83-031 Łęgowo
ul. Dekerska 3
tel. 0.58 682-27-00
fax 0.58 691-19-05

Oddział Poznań
61-309 Poznań
ul. Bodawska 9
tel. 0.61 879-80-08
fax 0.61 879-88-05

Biuro Techniczno-Handlowe o/Warszawa
02-305 Warszawa
al. Jerozolimskie 136
tel. 0.22 570-30-45
fax 0.22 570-30-44

Oddział Ciechanów
06-400 Ciechanów
ul. Rodzinna 5
tel./fax 0.23 672-22-18

Oddział Gostynin
09-500 Gostynin
ul. Płocka 25
tel. 0.24 235-76-36
fax 0.24 235-76-76

Oddział Sierpc
09-200 Sierpc
ul. Żeromskiego 28
tel. 0.24 275-81-43
fax 0.24 275-81-42

Konto
Kredyt Bank SA o/Płock

Południe Sp. z o.o.
NIP: 660-224-01-33
27-400 Ostrowiec Świętokrzyski
ul. Sandomierska 34
tel. 0.41 266-66-68

41-400 Mysłowice
ul. Mikołowska 31
tel. 0.32 316-10-01

Transport Sp. z o.o.
NIP: 774-286-22-32
09-407 Płock
ul. Otolińska 25
tel. 0.24 268-03-71

Deklaracja Zgodności WE nr 17TP/CE-7/08

Wydana zgodnie z Europejską Dyrektywą dotyczącą Wyrobów Budowlanych 89/106/EWG.

1. Producent wyrobu budowlanego:

BUDMAT
Bogdan Więcek
09-407 Płocka, ul. Otolińska 25
Zakład produkcyjny: 09-407 Płock ul. Otolińska 25

2.Nazwa wyrobu budowlanego: Kształtownik ścienny BUDMAT U 50
3. Klasyfikacja statystyczna wyrobu budowlanego: PKWiU 28.11.23-63.19
4. Przeznaczenie i zakres stosowania wyrobu budowlanego:
Przeznaczony do wykonywania szkieletów lekkich ścian działowych wewnątrz obiektów.
5. Specyfikacja techniczna:
PN-EN 14195:2006
Elementy szkieletowej konstrukcji metalowej do stosowania z płytami gipsowo-kartonowymi. Definicje, wymagania i metody badań.
6.Deklarowane cechy techniczne typu wyrobu budowlanego:

Lp.	Cecha techniczna	Wartość deklarowana
1	Reakcja na ogień	Euroklasa A1
2	Wytrzymałość na rozciąganie	180 N/mm^2
3	Materiał	DX51D
4	Grubość blachy	0,50; 0,55; 0,60
5	Wymiary	40/50/40
6	Rodzaj powłoki	od Z100 do Z275 g/m2

Kształtowniki do suchej zabudowy ze stali ocynkowanej mogą być stosowane w środowiskach o kategorii korozyjności C1, C2

Szczegółowe cechy techniczne zgodne z specyfikacją dostępną z partią wyrobu.

7. Nazwa i numer akredytowanej jednostki certyfikującej lub laboratorium oraz numer certyfikata lub numer raportu z badań typu, jeżeli taka jednostka brała udział w zastosowanym systemie oceny zgodności wyrobu budowlanego:
Instytut Techniki Budowlanej (ITB) - Zakład Badań Lekkich Przegród i Przeszkleń:
– NL-1179/01, NL-4078/P/06
ITB Zakład Trwałości I Ochrony Budowli - NO-2/819/A/2008
Certyfikat Zgodności Nr ITB-1571/W

Deklaruję z pełną odpowiedzialnością, że wyrób budowlany jest zgodny ze specyfikacją techniczną wskazaną w pkt. 5

Płock dnia 27.07.2008

Podpis osoby upoważnionej

BUD MAT

H.H.S. BUDMAT
Borowiec/Nowe 86
09-442 Bogatnie
NIP: 774-001-50-83
www.budmat.pl

Siedziba Główna Płock
09-407 Płock
ul. Otolińska 25
tel. 0.24 264-75-60
fax 0.24 268-93-21

Dachy i Elewacje
tel. 0.24 268-59-58
fax 0.24 268-93-02

Profile
tel. 0.24 268-93-25
fax 0.24 268-93-26

Stalowe Centrum Serwisowe
tel. 0.24 268-31-90
fax 0.24 268-65-24

Oddział Ścinawa
Przasz Gd.-Rusocin
83-031 Łęgowo
ul. Dekerska 3
tel. 0.58 682-27-00
fax 0.58 691-19-05

Oddział Poznań
61-309 Poznań
ul. Bodawska 9
tel. 0.61 879-80-08
fax 0.61 879-88-05

Biuro Techniczno-Handlowe o/Warszawa
02-305 Warszawa
al. Jerozolimskie 136
tel. 0.22 570-30-45
fax 0.22 570-30-44

Oddział Ciechanów
06-400 Ciechanów
ul. Rodzinna 5
tel./fax 0.23 672-22-18

Oddział Gostynin
09-500 Gostynin
ul. Płocka 25
tel. 0.24 235-76-36
fax 0.24 235-76-76

Oddział Sierpc
09-200 Sierpc
ul. Żeromskiego 28
tel. 0.24 275-81-43
fax 0.24 275-81-42

Konto
Kredyt Bank SA o/Płock

Południe Sp. z o.o.
NIP: 660-224-01-33
27-400 Ostrowiec Świętokrzyski
ul. Sandomierska 34
tel. 0.41 266-66-68

41-400 Mysłowice
ul. Mikołowska 31
tel. 0.32 316-10-01

Transport Sp. z o.o.
NIP: 774-286-22-32
09-407 Płock
ul. Otolińska 25
tel. 0.24 268-03-71

Deklaracja Zgodności WE nr 17TP/CE-10/08

Wydana zgodnie z Europejską Dyrektywą dotyczącą Wyrobów Budowlanych 89/106/EWG.

1. Producent wyrobu budowlanego:

BUDMAT
Bogdan Więcek
09-407 Płocka, ul. Otolińska 25
Zakład produkcyjny: 09-407 Płock ul. Otolińska 25

2.Nazwa wyrobu budowlanego: Kształtownik ścienny BUDMAT U 75 ECO
3. Klasyfikacja statystyczna wyrobu budowlanego: PKWiU 28.11.23-63.19
4. Przeznaczenie i zakres stosowania wyrobu budowlanego:
Przeznaczony do wykonywania szkieletów lekkich ścian działowych wewnątrz obiektów.
5. Specyfikacja techniczna:
PN-EN 14195:2006
Elementy szkieletowej konstrukcji metalowej do stosowania z płytami gipsowo-kartonowymi. Definicje, wymagania i metody badań.
6.Deklarowane cechy techniczne typu wyrobu budowlanego:

Lp.	Cecha techniczna	Wartość deklarowana
1	Reakcja na ogień	Euroklasa A1
2	Wytrzymałość na rozciąganie	180 N/mm^2
3	Materiał	DX51D
4	Grubość blachy	0,50; 0,55; 0,60
5	Wymiary	30/75/30
6	Rodzaj powłoki	od Z100 do Z275

Kształtowniki do suchej zabudowy ze stali ocynkowanej mogą być stosowane w środowiskach o kategorii korozyjności C1, C2

Szczegółowe cechy techniczne zgodne z specyfikacją dostępną z partią wyrobu.

7. Nazwa i numer akredytowanej jednostki certyfikującej lub laboratorium oraz numer certyfikatu lub numer raportu z badań typu, jeżeli taka jednostka brała udział w zastosowanym systemie oceny zgodności wyrobu budowlanego:
Instytut Techniki Budowlanej (ITB) - Zakład Badań Lekkich Przegród i Przeszkleń:
– NL-3409/A/C5, NL-4078/P/06
ITB w Warszawie NO-2/819/A/2008
Certyfikat Zgodności Nr ITB-1571/W

Deklaruję z pełną odpowiedzialnością, że wyrób budowlany jest zgodny ze specyfikacją techniczną wskazaną w pkt. 5

Płock dnia 27.07.2008

Podpis osoby upoważnionej

H.M.B. BUDMAT
Borysławi Nowe 88
09-442 Bogatynia
NIP: 774-003-50-13
www.budmat.pl

Składka Okienna Płock
09-407 Płock
ul. Otolińska 25
tel. 0 24 266-75-60
fax 0 24 268-03-21
sekretariat@budmat.com.pl

Dachy i Elewacje
tel. 0 24 268-59-58
fax 0 24 268-63-63
wat@budmat.com.pl

Profile
tel. 0 24 268-03-10
fax 0 24 268-03-20
profile@budmat.com.pl

Stalowe Centrum Serwisowe
tel. 0 24 268-31-90
fax 0 24 268-65-24
scs@budmat.com.pl

Oddział Gdańsk
Pruszcz Gd.-Rusocin
83-031 Łęgowo
ul. Dekerta 3
tel. 0 58 660-27-60
fax 0 58 661-19-05
gdansk@budmat.com.pl

Oddział Poznań
62-300 Poznań
ul. Rolowska 9
tel. 0 61 879-80-08
fax 0 61 879-88-09
poznan@budmat.com.pl

Biuro Techniczno-Handlowe w Warszawie
02-105 Warszawa
ul. Jerozolimskie 136
tel. 0 22 570-30-45
fax 0 22 570-30-44

Oddział Ciechanów
06-400 Ciechanów
ul. Robotnicza 5
tel./fax 0 23 672-22-38
ciechanow@budmat.com.pl

Oddział Gostynin
09-500 Gostynin
ul. Płocka 25
tel. 0 24 255-75-35
fax 0 24 255-75-36
gostynin@budmat.com.pl

Oddział Sierpc
09-200 Sierpc
ul. Żeromskiego 29
tel. 0 24 275-81-41
fax 0 24 275-81-42
sierpc@budmat.com.pl

Konto
Kredyt Bank S.A. o/Płock
nr 1500 1118 1211 1006 1646 0000

Bud-Mat Południe Sp. z o.o.
NIP: 661-224-01-25
27-400 Ostrowiec Świętokrzyski
ul. Samsonowicza 18
tel. 0 41 246-64-88
ostrowiec@budmat.com.pl

41-400 Mysłowice
ul. Mikołowska 31
tel. 0 32 318-10-01
mysłowice@budmat.com.pl

Bud-Mat Transport Sp. z o.o.
NIP: 774-266-22-22
09-407 Płock
ul. Otolińska 25
tel. 0 24 268-03-31

Deklaracja Zgodności WE nr 17TP/CE-9/06

Wydana zgodnie z Europejską Dyrektywą dotyczącą Wyrobów Budowlanych 89/106/EWG.

1. Producent wyrobu budowlanego:

BUDMAT
Bogdan Więcek
09-407 Płocka, ul. Otolińska 25
Zakład produkcyjny: 09-407 Płock ul. Otolińska 25

2. Nazwa wyrobu budowlanego: Kształtownik ścienny BUDMAT U 75

3. Klasyfikacja statystyczna wyrobu budowlanego: PKWiU 28.11.23-63.19

4. Przeznaczenie i zakres stosowania wyrobu budowlanego:
Przeznaczony do wykonywania szkieletów lekkich ścian działowych wewnątrz obiektów.

5. Specyfikacja techniczna:
PN-EN 14195:2006
Elementy szkieletowej konstrukcji metalowej do stosowania z płytami gipsowo-kartonowymi. Definicje, wymagania i metody badań.

6. Deklarowane cechy techniczne typu wyrobu budowlanego:

Lp.	Cecha techniczna	Wartość deklarowana
1	Reakcja na ogień	Euroklasa A1
2	Wytrzymałość na rozciąganie	180 N/mm²
3	Materiał	DX51D
4	Grubość blachy	0,50; 0,55; 0,60
5	Wymiary	40/75/40
6	Rodzaj powłoki	od Z100 do Z275 g/m2

Kształtowniki do suchej zabudowy ze stali ocynkowanej mogą być stosowane w środowiskach o kategorii korozyjności C1, C2

Szczegółowe cechy techniczne zgodne z specyfikacją dostępną z partią wyrobu.

7. Nazwa i numer akredytowanej jednostki certyfikującej lub laboratorium oraz numer certyfikatu lub numer raportu z badań typu, jeżeli taka jednostka brała udział w zastosowanym systemie oceny zgodności wyrobu budowlanego:
Instytut Techniki Budowlanej (ITB) - Zakład Badań Lekkich Przegród i Przeszkleń – NL-1179/01, NL-4078/P/06
ITB Zakład Trwałości I Ochrony Budowli - NO-2/819/A/2008
Certyfikat Zgodności Nr ITB-1571/W

Deklaruję z pełną odpowiedzialnością, że wyrób budowlany jest zgodny ze specyfikacją techniczną wskazaną w pkt. 5

Płock dnia 27.07.2008

B.M.B. BUDMAT
K I E R O W N I K
Działu Rozwoju i Wdrożeń Blach

Podpis osoby upoważnionej

H.M.B. BUDMAT
Borysławi Nowe 88
09-442 Bogatynia
NIP: 774-003-50-13
www.budmat.pl

Składka Okienna Płock
09-407 Płock
ul. Otolińska 25
tel. 0 24 266-75-60
fax 0 24 268-03-21
sekretariat@budmat.com.pl

Dachy i Elewacje
tel. 0 24 268-59-58
fax 0 24 268-63-63
wat@budmat.com.pl

Profile
tel. 0 24 268-03-10
fax 0 24 268-03-20
profile@budmat.com.pl

Stalowe Centrum Serwisowe
tel. 0 24 268-31-90
fax 0 24 268-65-24
scs@budmat.com.pl

Oddział Gdańsk
Pruszcz Gd.-Rusocin
83-031 Łęgowo
ul. Dekerta 3
tel. 0 58 660-27-60
fax 0 58 661-19-05
gdansk@budmat.com.pl

Oddział Poznań
62-300 Poznań
ul. Rolowska 9
tel. 0 61 879-80-08
fax 0 61 879-88-09
poznan@budmat.com.pl

Biuro Techniczno-Handlowe w Warszawie
02-105 Warszawa
ul. Jerozolimskie 136
tel. 0 22 570-30-45
fax 0 22 570-30-44

Oddział Ciechanów
06-400 Ciechanów
ul. Robotnicza 5
tel./fax 0 23 672-22-38
ciechanow@budmat.com.pl

Oddział Gostynin
09-500 Gostynin
ul. Płocka 25
tel. 0 24 255-75-35
fax 0 24 255-75-36
gostynin@budmat.com.pl

Oddział Sierpc
09-200 Sierpc
ul. Żeromskiego 29
tel. 0 24 275-81-41
fax 0 24 275-81-42
sierpc@budmat.com.pl

Konto
Kredyt Bank S.A. o/Płock
nr 1500 1118 1211 1006 1646 0000

Bud-Mat Południe Sp. z o.o.
NIP: 661-224-01-25
27-400 Ostrowiec Świętokrzyski
ul. Samsonowicza 18
tel. 0 41 246-64-88
ostrowiec@budmat.com.pl

41-400 Mysłowice
ul. Mikołowska 31
tel. 0 32 318-10-01
mysłowice@budmat.com.pl

Bud-Mat Transport Sp. z o.o.
NIP: 774-266-22-22
09-407 Płock
ul. Otolińska 25
tel. 0 24 268-03-31

Deklaracja Zgodności EC nr 17TP/CE-13/08

Wydana zgodnie z Europejską Dyrektywą dotyczącą Wyrobów Budowlanych 89/106/EEC

1. Producent wyrobu budowlanego:

BUDMAT
Bogdan Więcek
09-407 Płocka, ul. Otolińska 25
Zakład produkcyjny: 09-407 Płock ul. Otolińska 25

2. Nazwa wyrobu budowlanego: Kształtownik sufitowy BUDMAT UD 27 przeznaczony do wykonywania konstrukcji sufitów podwieszanych, w systemach suchej zabudowy wnętrz z płyt gipsowo-kartonowych.

3. Klasyfikacja statystyczna wyrobu budowlanego: PKWiU 28.11.10-35.19

4. Przeznaczenie i zakres stosowania wyrobu budowlanego:
Zamierzone stosowanie: wewnątrz budynków, zainstalowanie rusztu sufitu podwieszanego.

5. Specyfikacja techniczna:
Polska Norma 13964:2005/A1
Sufity podwieszane. Wymagania i metody badań

6. Deklarowane cechy techniczne typu wyrobu budowlanego:

Lp.	Cecha techniczna	Wartość deklarowana
1	Reakcja na ogień	Klasa A1
2	Trwałość	Klasa zabezpieczenia przed korozją - A
3	Materiał	DX51D
4	Grubość blachy	0,50; 0,55; 0,60
5	Wymiary	27/28,2/27 ; 26/28,2/26
6	Rodzaj powłoki	od Z100 do Z275

Kształtowniki do suchej zabudowy ze stali ocynkowanej mogą być stosowane w środowiskach o kategorii korozyjności C1, C2

Szczegółowe cechy techniczne zgodne z specyfikacją dostępną z partią wyrobu.

7. Nazwa i numer akredytowanej jednostki certyfikującej lub laboratorium oraz numer certyfikatu lub numer raportu z badań typu, jeżeli taka jednostka brała udział w zastosowanym systemie oceny zgodności wyrobu budowlanego:
Instytut Techniki Budowlanej (ITB) - Zakład Badań Lekkich Przegród i Przeszkleń – NL-1179/01; NL-4078/P/06
ITB Zakład Trwałości I Ochrony Budowli - NO-2/819/A/2008
Certyfikat Zgodności Nr ITB-1272/W

Deklaruję z pełną odpowiedzialnością, że wyrób budowlany jest zgodny ze specyfikacją techniczną wskazaną w pkt. 5

Płock dnia 27.07.2008

B.M.B. BUDMAT
K I E R O W N I K
Działu Rozwoju i Wdrożeń Blach

Podpis osoby upoważnionej

INSTYTUT TECHNIKI BUDOWLANEJ
ZAKŁAD CERTYFIKACJI
ul. FILTROWA 1, 00-611 WARSZAWA
tel.: (0 22) 57 96 167, 168, (0 22) 825 52 29, fax: (0 22) 57 96 195

AC 020

CERTYFIKAT ZGODNOŚCI

ITB-1272/W

Potwierdza się, że:

KSZTAŁTOWNIKI:

CD 60, UD 27 o grubościach ścianek 0,50; 0,55; 0,60 mm
UD 27/1, UD 27 ECO o grubości ścianek 0,50 mm

z blachy ocynkowanej ze stali DX51D (wg PN-EN 10327:2006) lub **S250GD** (wg PN-EN 10326:2006)

przeznaczone do wykonywania rusztów sufitów podwieszonych

wprowadzone do obrotu i produkowane przez firmę:

BUDMAT Bogdan Więcek
ul. Otolińska 25
09-407 Płock

w Zakładzie Produkcyjnym:

BUDMAT Bogdan Więcek
ul. Otolińska 25
09-407 Płock

spełniają wymagania określone w:

PN-EN 13964:2005; PN-EN 13964:2005/A1:2008

Producent wdrożył system zakładowej kontroli produkcji i prowadzi badania próbek wyrobu, pobranych w zakładzie produkcyjnym, zgodnie z planem badań.

Systemem obowiązującym dla wyżej wymienionego wyrobu jest system 3 w odniesieniu do bezpieczeństwa użytkowania i system 4 w odniesieniu do reakcji na ogień.

Zakład Certyfikacji ITB – w ramach dobrowolnej certyfikacji wg systemu oceny zgodności 1, przeprowadził wstępne badania typu oraz wstępny audit zakładu produkcyjnego i zakładowej kontroli produkcji, prowadzi stały nadzór, ocenę i akceptację zakładowej kontroli produkcji.

Certyfikat zgodności nr ITB-1272/W został wydany po raz pierwszy 30.04.2007. Niniejszy certyfikat zastępuje certyfikat nr ITB-1272/W, wydany 30.04.2007 i jest ważny, dopóki ważny jest dokument odniesienia dla ww. wyrobu, wyrób spełnia wymagania tego dokumentu oraz nie uległy istotnym zmianom: typ wyrobu, warunki i miejsce produkcji lub system zakładowej kontroli produkcji.

p.o. KIEROWNIKA
Zakładu Certyfikacji
Barbara Dobosz

Warszawa, 02.12.2008

DYREKTOR
Instytutu Techniki Budowlanej
Marek Kaproń

INSTYTUT TECHNIKI BUDOWLANEJ
ZAKŁAD CERTYFIKACJI
ul. FILTROWA 1, 00-611 WARSZAWA
tel.: (0 22) 57 96 167, 168, (0 22) 825 52 29, fax: (0 22) 57 96 195

AC 020

CERTYFIKAT ZGODNOŚCI

ITB-1571/W

Potwierdza się, że:

KSZTAŁTOWNIKI:

C50, C75, C100 o grubościach ścianek 0,50; 0,55; 0,60 mm;
C50 ECO, C75 ECO, C100 ECO o grubościach ścianek 0,50 mm
U50, U75, U100 o grubościach ścianek 0,50; 0,55; 0,60 mm;
U50ECO, U75 ECO, U100 ECO o grubości ścianek 0,50 mm

z blachy ocynkowanej ze stali DX51D (wg PN-EN 10327:2006) lub **S250GD** (wg PN-EN 10326:2006)

przeznaczone do wykonywania szkieletowej konstrukcji ścian działowych

wprowadzone do obrotu i produkowane przez firmę:

BUDMAT Bogdan Więcek
ul. Otolińska 25
09-407 Płock

w Zakładzie Produkcyjnym:

BUDMAT Bogdan Więcek
ul. Otolińska 25
09-407 Płock

spełniają wymagania określone w:

PN-EN 14195:2006

Producent wdrożył system zakładowej kontroli produkcji i prowadzi badania próbek wyrobu, pobranych w zakładzie produkcyjnym, zgodnie z planem badań.

Systemem obowiązującym dla wyżej wymienionego wyrobu jest system 4.

Zakład Certyfikacji ITB – w ramach dobrowolnej certyfikacji wg systemu oceny zgodności 1, przeprowadził wstępne badania typu oraz wstępny audit zakładu produkcyjnego i zakładowej kontroli produkcji, prowadzi stały nadzór, ocenę i akceptację zakładowej kontroli produkcji.

Certyfikat zgodności nr ITB-1571/W został wydany po raz pierwszy 21.05.2007. Niniejszy certyfikat zastępuje certyfikat nr ITB-1571/W, wydany 21.05.2007 i jest ważny, dopóki ważny jest dokument odniesienia dla ww. wyrobu, wyrób spełnia wymagania tego dokumentu oraz nie uległy istotnym zmianom: typ wyrobu, warunki i miejsce produkcji lub system zakładowej kontroli produkcji.

p.o. KIEROWNIKA
Zakładu Certyfikacji
Barbara Dobosz

Warszawa, 02.12.2008

DYREKTOR
Instytutu Techniki Budowlanej
Marek Kaproń

LAFARGE GIPS

CE

06

DEKLARACJA ZGODNOŚCI EC nr 01/10

1. Producent wyrobu budowlanego:

Lafarge Gips Sp. z o.o.
Ul. Iłżecka 24, 02-135 Warszawa,
zakład produkcyjny w Gackach 28-400 Pińczów.

2. Nazwa wyrobu: Elementy szkieletowej konstrukcji metalowej (PKWiU 281123-6319)

Oznaczenie normowe:	Nazwa handlowa:
C/48/48,8/50	NIDA C50
C/48/73,8/50	NIDA C75
C/48/98,8/50	NIDA C100
U/40/50/40	NIDA U50
U/40/75/40	NIDA U75
U/40/100/40	NIDA U100
C/27/60/27	NIDA CD60
U/27/28,2/27	NIDA UD27
C/18/45/18	NIDA CD45
L/30/35	NIDA L30x35

3. Przeznaczenie i zakres stosowania wyrobu budowlanego:

Do zastosowania w konstrukcjach nienośnych ścianek działowych, okładzin ściennych i sufitowych, sufitach podwieszanych, zabudowy poddaszy oraz okładzin belek, słupów kanałów, szybów windowych i instalacyjnych, gdzie stanowią one elementy konstrukcji szkieletowej służące podtrzymaniu płyt gipsowo-kartonowych.

Kształtowniki NIDA do suche zabudowy ze stali ocynkowanej mogą być stosowane w środowiskach o kategorii korozyjności C1 i C2.

4. Specyfikacja techniczna i dyrektywy:

Załącznik ZA.1 normy PN-EN 14195 „Elementy szkieletowej konstrukcji metalowej do stosowania z płytami gipsowo-kartonowymi. Definicje, wymagania i metody badań"

Dyrektywa UE 89/106/EWG

5. Deklarowane cechy techniczne wyrobu budowlanego:
   - **Reakcja na ogień – klasa A1** wg punktu 4.1 PN-EN 14195
   - **Wytrzymałość na rozciąganie – cecha nie określona**
   - **Materiały: blacha stalowa DX51D o grubości 0,55** wg PN-EN 10143
   - **Zabezpieczenie przeciwkorozyjne: ocynk Z=100 g/m²** wg PN-EN 10327

6. Podstawa wydania deklaracji zgodności:

Zakładowa kontrola produkcji (ZKP)
Wstępne badanie typu (WBT)

Deklaruję z pełną odpowiedzialnością, że wyroby budowlane objęte niniejszą deklaracją są zgodne ze specyfikacją techniczną wskazaną w pkt 4.

Gacki 01.09.2010

LAFARGE GIPS Sp. z o.o.
Wilanówy Business Park, ul. Iłżecka 24, budynek F, 02-135 Warszawa, tel. (48 22) 324 60 00, fax (48 22) 324 60 00
KRS: 0000046388 (Sąd Rejonowy dla m. st. Warszawy w Warszawie, XII Wydział Gospodarczy KRS)
Regon: 001412101; NIP: 662-00-50-811; Kapitał zakładowy: 59 404 326,00 PLN
Zakłady produkcyjne:
-płyty gipsowo-kartonowe: Leszcze 15, 28-400 Pińczów, tel. (48 41) 357 82 00, fax (48 41) 35 78 161
-profile metalowe: Gacki, 28-400 Pińczów, tel. (48 41) 357 82 00, fax (48 41) 35 78 161
-mieszanki gipsowe: ul. Przemysłowa 153, 62-505 Konin 7, tel. (48 63) 242 70 10/11, fax. (48 63) 242 70 71
www.lafargegips.pl

Lafarge Gips Sp. z o.o.
ul. Iłżecka 24, 02-135 Warszawa
Zakład
Produkcji Profili Metalowych
w Gackach, 28-400 Pińczów
NIP 662-00-50-811 REGON 001412101

LAFARGE GIPS

CE

06

DEKLARACJA ZGODNOŚCI EC nr 02/10

1. Producent wyrobu budowlanego:

Lafarge Gips Sp. z o.o.
Ul. Iłżecka 24, 02-135 Warszawa,
zakład produkcyjny w Gackach 28-400 Pińczów.

2. Nazwa wyrobu: Elementy szkieletowej konstrukcji metalowej (PKWiU 281123-6319)

Oznaczenie normowe:	Nazwa handlowa:
C/48/48,8/50	UNIGYP C50
C/48/73,8/50	UNIGYP C75
C/48/98,8/50	UNIGYP C100
U/40/50/40	UNIGYP U50
U/40/75/40	UNIGYP U75
U/40/100/40	UNIGYP U100
C/27/60/27	UNIGYP CD60
U/27/28,2/27	UNIGYP UD27
C/18/45/18	UNIGYP CD45
L/30/35	UNIGYP L30x35

3. Przeznaczenie i zakres stosowania wyrobu budowlanego:

Do zastosowania w konstrukcjach nienośnych ścianek działowych, okładzin ściennych i sufitowych, sufitach podwieszanych, zabudowy poddaszy oraz okładzin belek, słupów kanałów, szybów windowych i instalacyjnych, gdzie stanowią one elementy konstrukcji szkieletowej służące podtrzymaniu płyt gipsowo-kartonowych.

Kształtowniki UNIGYP do suche zabudowy ze stali ocynkowanej mogą być stosowane w środowiskach o kategorii korozyjności C1 i C2.

4. Specyfikacja techniczna i dyrektywy:

Załącznik ZA.1 normy PN-EN 14195 „Elementy szkieletowej konstrukcji metalowej do stosowania z płytami gipsowo-kartonowymi. Definicje, wymagania i metody badań"

Dyrektywa UE 89/106/EWG

5. Deklarowane cechy techniczne wyrobu budowlanego:
   - **Reakcja na ogień – klasa A1** wg punktu 4.1 PN-EN 14195
   - **Wytrzymałość na rozciąganie – cecha nie określona**
   - **Materiały: blacha stalowa DX51D o grubości 0,45 mm** wg PN-EN 10143
   - **Zabezpieczenie przeciwkorozyjne: ocynk Z=100 g/m²** wg PN-EN 10327

6. Podstawa wydania deklaracji zgodności:

Zakładowa kontrola produkcji (ZKP)
Wstępne badanie typu (WBT)

Deklaruję z pełną odpowiedzialnością, że wyroby budowlane objęte niniejszą deklaracją są zgodne ze specyfikacją techniczną wskazaną w pkt 4.

Gacki 01.10.2010

Lafarge Gips Sp. z o.o.
ul. Iłżecka 24, 02-135 Warszawa
Zakład
Produkcji Profili Metalowych
w Gackach, 28-400 Pińczów
NIP 662-00-50-811 REGON 001412101

LAFARGE GIPS Sp. z o.o.
Wilanowy Business Park, ul. Iłżecka 24, budynek F, 02-135 Warszawa; tel. (48 22) 324 60 00, fax (48 22) 324 60 06
KRS: 0000046388 (Sąd Rejonowy dla m. st. Warszawy w Warszawie, XII Wydział Gospodarczy KRS)
Regon: 001412101; NIP: 662-00-50-811; Kapitał zakładowy: 58 404 326,00 PLN
Zakłady produkcyjne:
-płyty gipsowo-kartonowe: Leszcze 15, 28-400 Pińczów, tel. (48 41) 357 82 00, fax (48 41) 35 78 161
-profile metalowe: Gacki, 28-400 Pińczów, tel. (48 41) 357 82 00, fax (48 41) 35 78 161
-mieszanki gipsowe: ul. Przemysłowa 153, 62-505 Konin 7, tel. (48 63) 242 70 10/11, fax. (48 63) 242 70 71
www.lafargegips.pl

Centralny Ośrodek Badawczo - Rozwojowy
Przemysłu Elementów Wyposażenia Budownictwa
„METALPLAST"
61-819 Poznań ul. S. Taczaka 12
tel. (0-61) 853 76 29 fax (0-61) 853 78 33
www.metalplast-cobr.pl e-mail: sekretariat@metalplast-cobr.pl

Członek Związku Polskich Producentów Zamków i Okuć zrzeszonego w Europejskim Stowarzyszeniu Związków Producentów Zamków i Okuć ARGE

APROBATA TECHNICZNA COBR „METALPLAST"
AT-06-0057/2005

Na podstawie Ustawy z dnia 16.04.2004 roku o wyrobach budowlanych (Dz. U. Nr 92, poz. 881) w wyniku postępowania aprobacyjnego przeprowadzonego w Centralnym Ośrodku Badawczo - Rozwojowym PEWB „Metalplast" w Poznaniu zgodnie z rozporządzeniem Ministra Infrastruktury z dnia 08.11.2004 roku w sprawie aprobat technicznych oraz jednostek organizacyjnych upoważnionych do ich wydawania (Dz. U. Nr 249, poz. 2497) na wniosek:

METPOL Sp. z o.o.
ul. Szyszkowa 6
62-002 SUCHY LAS

wydaje się pozytywną ocenę techniczną i stwierdza się przydatność do stosowania w budownictwie w określonym w niniejszej Aprobacie Technicznej zakresie wyrobu budowlanego pod nazwą:

Kształtowniki cienkościenne z blachy stalowej ocynkowanej do wykonywania ścian działowych z płyt gipsowo-kartonowych

Aprobata Techniczna zawiera łącznie **38** stron i jest ważna wyłącznie w całości*

Powyższa Aprobata Techniczna jest nowelizacją Aprobaty Technicznej COBR PEWB METALPLAST AT/97-05-0057 Wydanie II

Aprobata Techniczna jest dokumentem upoważniającym producenta do dokonania oceny zgodności i wydania, na swoją wyłączną odpowiedzialność, krajowej deklaracji zgodności z niniejszą Aprobatą Techniczną oraz oznakowania wyrobu znakiem budowlanym.

Aprobata Techniczna nie jest dokumentem upoważniającym do oznakowania wyrobu budowlanego przed wprowadzeniem do obrotu.

Aprobata Techniczna
COBR „Metalplast" AT-06-0057/2005
jest ważna do **17-04-2010 r.**

Dyrektor
COBR PEWB „Metalplast"
mgr Jerzy Pisarek

Poznań, 18-04-2005

* Dopuszcza się w celach wyłącznie promocyjnych wykorzystanie reprodukcji niniejszej strony Aprobaty Technicznej przez producenta lub dystrybutora. Reprodukcja nie zastępuje Aprobaty Technicznej, ważnej tylko w całości.

1. PRZEDMIOT APROBATY TECHNICZNEJ

1.1 NAZWA TECHNICZNA I HANDLOWA

Przedmiotem Aprobaty Technicznej są kształtowniki cienkościenne z blachy stalowej ocynkowanej oraz łączniki do wykonywania rusztów ścian działowych z płyt gipsowo -kartonowych, produkowane przez METPOL Sp. z o.o. Suchy Las, ul. Szyszkowa 6.

1.2 CHARAKTERYSTYKA TECHNICZNA WYROBU

Aprobata Techniczna obejmuje cienkościenne kształtowniki stosowane jako elementy pionowe (typ C), poziome (typ U), krzywoliniowe (typu U) i ościeżnicowe (typ UA) oraz łączniki. Wyroby te wykonywane są z blachy stalowej obustronnie ocynkowanej ogniowo o grubości 0,55 i 0,6 mm Służą do budowy rusztów lekkich ścian działowych z płyt gipsowo -kartonowych, przy czym kształtowniki ościeżnicowe i łączniki stosuje się wzmocnienia otworów na drzwi o okna.

1.3 ASORTYMENT

1.3.1 Kształtowniki

- kształtownik ścienny typ C50 o szerokości 48,8 mm i długości 2,6; 3,0 i 3,6 mm
- kształtownik ścienny typ C75 o szerokości 73,8 mm i długości 2,6; 3,0 i 3,6 mm
- kształtownik ścienny typ C100 o szerokości 98,8 mm i długości 2,6; 3,0 i 3,6 mm
- kształtownik ścienny typ U50 o szerokości 50,0 mm i długości 4,0 mm
- kształtownik ścienny typ U75 o szerokości 75,0 mm i długości 4,0 mm
- kształtownik ścienny typ U100 o szerokości 100,0 mm i długości 4,0 mm
- kształtownik do ścian krzywoliniowych typ U50 o szerokości 50 mm i długości 4,0 mm
- kształtownik do ścian krzywoliniowych typ U75 o szerokości 75 mm i długości 4,0 mm
- kształtownik ościeżnicowy typ UA50 o szerokości 48,8 mm i długości 3,0; 3,5 i 4,0 mm
- kształtownik ościeżnicowy typ UA75 o szerokości 73,8 mm i długości 3,0; 3,5 i 4,0 mm
- kształtownik ościeżnicowy typ UA100 o szerokości 98,8 mm i długości 3,0; 3,5 i 4,0 mm

1.3.2 Łączniki

- łącznik kątowy do kształtowników ościeżnicowych UA50 o wymiarach 50x100x44 mm
- łącznik kątowy do kształtowników ościeżnicowych UA75 o wymiarach 75x90x68 mm
- łącznik kątowy do kształtowników ościeżnicowych UA100 o wymiarach 85x90x93 mm

1.4 KLASYFIKACJA

Klasa odporności korozyjnej wg PN-EN 1670:2000 – klasa 2.

Wytrzymałość na obciążenie statyczne 600 N – nie przekracza dopuszczalnego ugięcia L/300.

Wytrzymałość na obciążenie dynamiczne 50 J – nie przekracza dopuszczalnego ugięcia L/300.

2. PRZEZNACZENIE, ZAKRES I WARUNKI STOSOWANIA

2.1 PRZEZNACZENIE

Kształtowniki profilowane z blachy stalowej ocynkowanej objęte niniejszą Aprobatą Techniczną są przeznaczone do wykonywania rusztów lekkich ścian działowych z płyt gipsowo-kartonowych w budynkach mieszkalnych, zamieszkania zbiorowego, użyteczności publicznej, przemysłowych i gospodarczych.

2.2 ZAKRES STOSOWANIA

Kształtowniki cienkościenne typu C i U stosowane są do budowy rusztu stalowego ściany działowej, do którego przykręca się płyty gipsowo-kartonowe. Kształtowniki ościeżnicowe i łączniki stosowane są do wykonywania wzmocnień w miejscach osadzania drzwi i okien. Przykład zastosowania kształtowników stalowych do budowy ścianek działowych z płyt gipsowo-kartonowych pokazano na rysunku 1. Stosowanie kształtowników typu C w zależności od wysokości ściany działowej przedstawiono w tablicy 1.

Uwaga: Kształtowniki ścienne C50, C75, C100, U50, U75, U100 mogą być stosowane w budynkach znajdujących się w I strefie obciążenia wiatrem wg PN-77/B-02011.

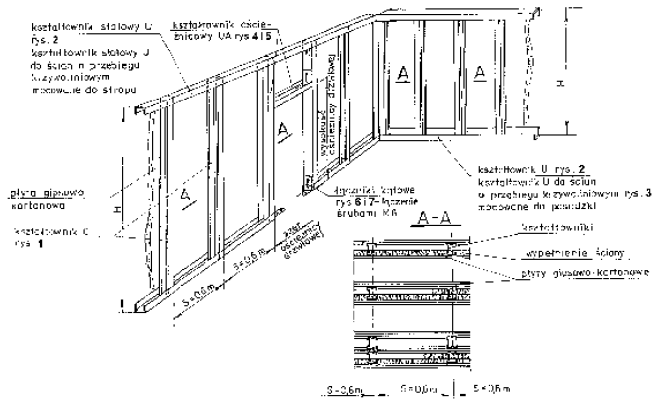

Rysunek 1

Przykład zastosowania kształtowników do budowy ścianek działowych z płyt gipsowo-kartonowych

Tablica 1

Kształtowniki C - przykłady zastosowania	Wymiary [mm]			Maksymalna wysokość ścian H [m]	
	a	d	D	Pomieszczenia bez dostępu publiczności	Pomieszczenia z dostępem publiczności
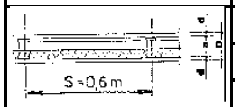	50	12,5	75	3,0	2,75
	75	12,5	100	4,5	3,75
	100	12,5	125	5,0	4,5
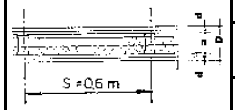	50	2x12,5	100	4,0	3,5
		15+12,5	105		
	75	2x12,5	125	5,5	5,0
		15+12,5	130		
	100	2x12,5	150	6,0	6,0
		15+12,5	155		
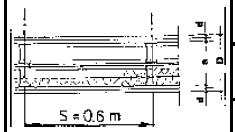	105	2x12,5	100	4,5	4,0
		15+12,5	105		
	155	2x12,5	125	6,0	5,5
		15+12,5	130		
	205	2x12,5	150	6,0	6,0
		15+12,5	155		

- kształtownik C50, C75, C100
- płyta gipsowo-kartonowa
- wypełnienie ściany

2.3 WARUNKI STOSOWANIA

2.3.1 Kształtowniki objęte niniejszą Aprobatą Techniczną mogą być stosowane wewnątrz pomieszczeń w środowisku o maksymalnej kategorii korozyjności atmosfery C2 wg PN-EN ISO 12500:2002 lub środowisku o agresywności korozyjnej 2 wg PN-EN 1670:2000.

2.3.2 Ściany działowe wykonywane z kształtowników objętych niniejszą Aprobatą Techniczną mogą być stosowane w pomieszczeniach, gdzie jest zapewniona możliwość

odpowiedniego podparcia i mocowania. Sposób mocowania powinien być określony w projekcie technicznym opracowanym dla konkretnego obiektu.

2.3.3 Kształtowniki stalowe typu U mocuje się do stropu i posadzki złączami rozporowymi. Rozstaw złączy rozporowych nie powinien być większy niż 800 mm. Do montażu stosować należy złącza rozporowe zabezpieczone antykorozyjnie co najmniej w tej samej klasie odporności jak kształtowniki. Złącza rozporowe powinny, zgodnie z obowiązującymi przepisami, posiadać dokumenty dopuszczające do obrotu i stosowania w budownictwie.

2.3.4 Kształtowników stalowych nie należy wycinać, podcinać, wiercić otworów do przeprowadzania np. instalacji sanitarnych itp.

2.3.5 Kształtowniki stalowe typu C montowane są pionowo, w przymocowane do stropu i posadzki kształtowniki typu U w odległości nie większej niż 600 mm.

2.3.6 W przypadku ścian działowych o wysokości większej niż maksymalna długość handlowa kształtowników typu C stosowanych na słupki, kształtowniki te mogą być przedłużane przez zastosowanie nakładki z odpowiedniego kształtownika typu U – wg rysunku 2. Mocowanie połączenia powinno nastąpić przy pomocy blachowkrętów 3,9x11 mm lub nitów jednostronnych ø 4 mm. Całkowita długość nakładki nie powinna być mniejsza niż:

- kształtowników typu C50 – L = 500 mm
- kształtowników typu C75 – L = 750 mm
- kształtowników typu C100 – L = 1000 mm

2.4 WYTYCZNE DO PROJEKTOWANIA ZABUDOWY I MONTAŻU

2.4.1 Ściany działowe z rusztami wykonanymi z kształtowników stalowych objętych niniejszą Aprobatą Techniczną powinny być zaprojektowane i wykonane w taki sposób, aby posiadały wystarczającą wytrzymałość mechaniczną i stateczność dla utrzymania obciążeń od osób lub przedmiotów bez całkowitego lub częściowego uszkodzenia.

Na ścianę działową należy wykonać projekt techniczny zgodny z obowiązującymi normami i przepisami techniczno-prawnymi, a w szczególności wynikającymi z rozporządzenia Ministra Infrastruktury z dnia 12.04.2002 r. w sprawie warunków technicznych jakim powinny odpowiadać budynki i ich usytuowanie (Dz. U. Nr 75, poz. 690), oraz niniejszej Aprobaty Technicznej zatwierdzony w obowiązującym trybie.

2.4.2 Ściany działowe z rusztami wykonanymi z kształtowników stalowych objętych niniejszą Aprobatą Techniczną mogą być obciążone mocowanymi do nich przedmiotami o masie określonej dla wytrzymałości płyt G-K.

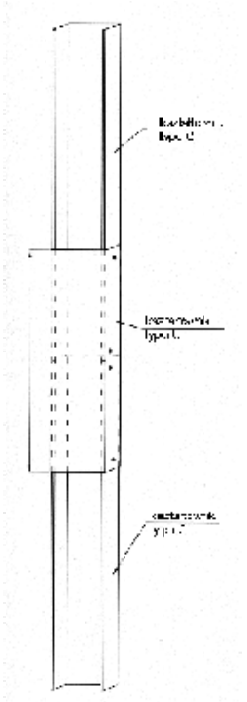

Rysunek 2 – Przykład łączenia kształtowników typu C na długości przy pomocy kształtownika typu U

2.4.3 W przypadku konieczności mocowania do ścian działowych z rusztem z kształtowników stalowych objętych niniejszą Aprobatą Techniczną przedmiotów o większej masie, stosować należy specjalne konstrukcje wsporcze określone przez producentów systemu lekkich ścian działowych.

2.4.4 Montaż rusztów z kształtowników objętych niniejszą Aprobatą Techniczną powinien być realizowany zgodnie z instrukcją i wytycznymi producenta, które powinny być opracowane w sposób zrozumiały dla montującego.

Montaż rusztów zaleca się wykonać po ukończeniu wszystkich mokrych prac budowlanych, gdy pomieszczenia zostały wysuszone oraz zamocowano stolarkę okienną i drzwiową.

W okresie obniżonej temperatury powinno być uruchomione ogrzewanie, aby utrzymać stałą temperaturę w pomieszczeniu, co najmniej 15°C. Względna wilgotność w pomieszczeniu nie powinna przekroczyć 90%.

Do montażu stosować należy elementy złączne i złącza rozporowe zabezpieczone antykorozyjnie co najmniej w tej samej klasie odporności co kształtowniki.

2.4.5 Producent zobowiązany jest do udostępnienia danych technicznych lub dokumentacji technicznej niezbędnej do prawidłowego zaprojektowania ścian działowych.

Jednocześnie producent zobowiązany jest dostarczyć właściwą i pełną informację, umożliwiającą ocenę zagrożeń związanych z produktem w czasie normalnego lub możliwego do przewidzenia sposobu stosowania.

3. WŁAŚCIWOŚCI UŻYTKOWE I WŁASNOŚCI TECHNICZNE

3.1 WŁASNOŚCI OGÓLNO-TECHNICZNE

3.1.1 Materiały

Kształtowniki rusztów ścian działowych oraz łączniki powinny być wykonywane z blach lub taśm stalowych obustronnie ocynkowanych ogniowo w sposób ciągły w gatunku DX51D + Z150 wg PN-EN 10142:2002.
Dopuszcza się wykonywanie kształtowników z innych gatunków blach lub taśm stalowych o wyższych właściwościach wytrzymałościowych.

3.1.2 Wymiary

- Wymiary kształtowników ściennych typu C - wg rys.3,
- Wymiary kształtowników ściennych typu U - wg rys.4,
- Wymiary kształtowników do ścian krzywoliniowych - wg rys.5,
- Wymiary kształtownika ościeżnicowego UA50 - wg rys.6,
- Wymiary kształtowników ościeżnicowych UA75 i UA100 - wg rys.7,
- Wymiary łącznika kątowego do kształtowników UA50 - wg rys.8,
- Wymiary łącznika kątowego do kształtowników UA75 i UA100 - wg rys.9.

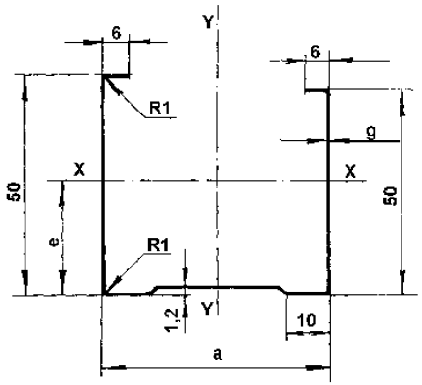

Rysunek 3 – Kształtowniki ścienne typu C

Tablica 2

Wyróżnik oznaczenia	Szerokość	Grubość blachy	Przekrój	Masa 1 m	Odległość osi	Wielkości statyczne					
						moment bezwładn.		wskaźnik wytrzymałości		promień bezwładn.	
	a	g	A	G	e	J_x	J_y	W_x	W_y	i_x	i_y
	mm	mm	cm^2	kg	cm	cm^4	cm^4	cm^3	cm^3	cm	cm
C50	48,8	0,55	0,87	0,68	1,91	2,79	3,95	0,91	1,6	1,79	2,12
		0,6	0,95	0,74	1,91	3,05	4,32	0,98	1,75	1,79	2,13
C75	73,8	0,55	1,01	0,78	1,66	3,2	9,35	0,96	2,52	1,85	3,04
		0,6	1,1	0,85	1,69	3,47	10,21	1,04	2,74	1,77	3,04
C100	98,8	0,55	1,14	0,89	1,47	3,53	18,81	0,99	3,75	1,75	4,2
		0,6	1,25	0,97	1,47	3,82	20,55	1,08	4,2	1,75	4,05

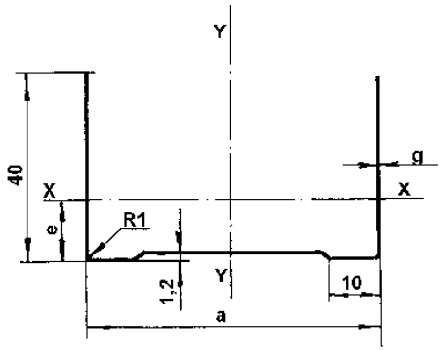

Rysunek 4 – Kształtowniki ścienne typu U

Tablica 3

Wyróżnik oznaczenia	Szerokość	Grubość blachy	Przekrój	Masa 1 m	Odległość osi	Wielkości statyczne					
						moment bezwładn.		wskaźnik wytrzymałości		promień bezwładn.	
	a	g	A	G	e	J_x	J_y	W_x	W_y	i_x	i_y
	mm	mm	cm^2	kg	cm	cm^4	cm^4	cm^3	cm^3	cm	cm
U50	50	0,55	0,71	0,555	1,25	1,24	3,32	0,45	1,33	1,32	2,16
		0,6	0,77	0,606	1,25	1,34	3,51	0,47	1,4	1,21	2,14
U75	75	0,55	0,85	0,664	1,04	1,44	8,12	0,49	2,16	1,3	3,9
		0,6	0,92	0,724	1,06	1,53	8,65	0,52	2,31	1,29	3,07
U100	100	0,55	0,99	0,772	0,9	1,54	15,58	0,5	3,12	1,24	4,16
		0,6	1,07	0,842	9,2	1,67	16,68	0,54	3,34	1,25	3,95

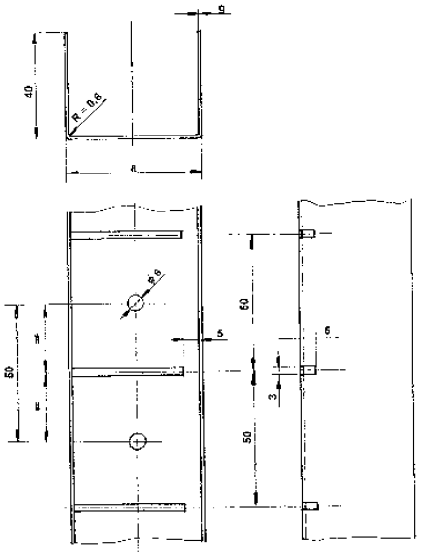

Rysunek 5 - Kształtowniki U do ścian o przebiegu krzywoliniowym

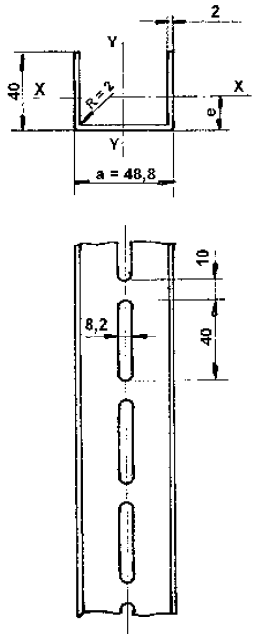

Rysunek 6 – Kształtownik ościeżnicowy UA50

Tablica 4

Wyróżnik oznaczenia	Przekrój	Masa 1 m	Odległość osi	Wielkości statyczne					
				moment bezwładn.		wskaźnik wytrzymałości		promień bezwładn.	
	A	G	e	J_x	J_y	W_x	W_y	i_x	i_y
	cm^2	kg	cm	cm^4	cm^4	cm^3	cm^3	cm	cm
UA 50	2,33	1,83	1,32	3,72	10,26	1,39	4,20	1,26	2,09

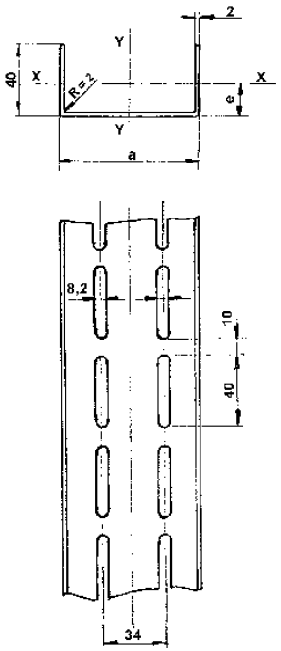

Rysunek 7 – Kształtowniki ościeżnicowe UA75 i UA100

Tablica 5

Wyróżnik oznaczenia	Szerokość	Przekrój	Masa 1 m	Odległość osi	Wielkości statyczne					
					moment bezwładn.		wskaźnik wytrzymałości		promień bezwładn.	
	a	A	G	e	J_x	J_y	W_x	W_y	i_x	i_y
	mm	cm^2	kg	cm	cm^4	cm^4	cm^3	cm^3	cm	cm
UA 75	73,8	2,668	2,094	1,40	2,614	25,02	1,005	6,78	0,989	3,06
UA 100	98,8	3,168	2,486	1,14	3,032	50,72	1,00	13,74	0,978	4,001

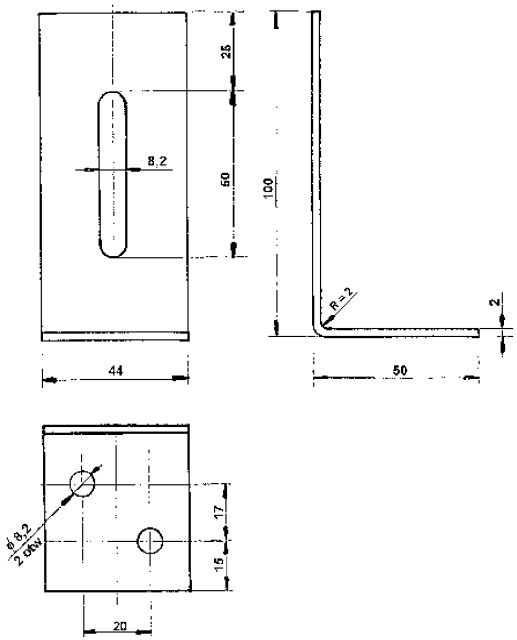

Rysunek 8 – Łącznik kątowy do kształtownika UA50

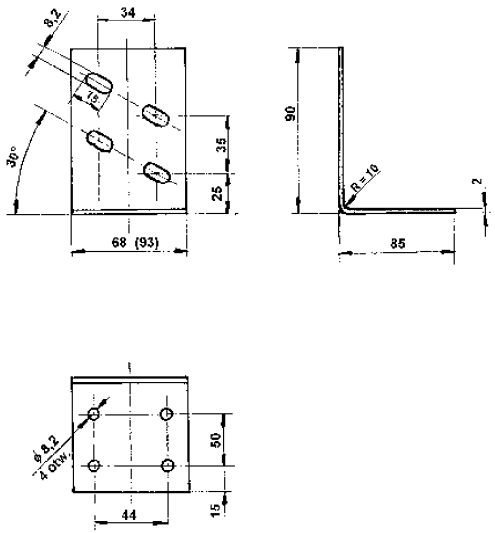

Rysunek 9 – Łączniki kątowe do kształtowników UA75 i UA100

Wszystkie wymiary powinny być zgodne z dokumentacją konstrukcyjną producenta. Odchyłki wymiarów nietolerowanych powinny mieścić się w granicach tolerancji odpowiadających klasie średniodokładnej m wg PN-EN 22768-1:1999.

3.1.3 Wykonanie

Powierzchnie kształtowników nie powinny posiadać wciągów, wżerów złuszczeń, nierówności, pęknięć, rozwarstwień, ostrych i tnących krawędzi. Chropowatość powierzchni nie obrabianych powinna odpowiadać wymaganiom określonym w przedmiotowych normach materiału wyjściowego.

Kształtowniki powinny być proste, a półki prostopadłe.

Dopuszczalna tolerancja długości kształtownika nie powinna przekraczać wartości określonej w tablicy 6 – zgodnie z pr EN 14195:2004 pkt. 4.5.3.

Tablica 6

Lp.	Długość „l” [mm]	Tolerancja [mm]
1	$l < 3000$	±3
2	$3000 \leq l \leq 5000$	±4
3	$5000 < l$	±5

Dopuszczalna tolerancja szerokości kształtowników nie powinna przekraczać ±0,5 mm – zgodnie z pr EN 14195:2004 pkt. 4 5.4.

Dopuszczalna tolerancja szerokości półki kształtowników C-75 i C-100 nie powinna przekraczać ± 0,5 mm kształtowników U-75 i U-100 ± 1,0 mm– zgodnie z pr EN 14195:2004 pkt. 4.5.6.

Półki kształtowników powinny być prostopadłe. Odchyłka od kąta prostego nie powinna być większa niż $\pm 2^{o}$ – zgodnie z pr EN 14195:2004 pkt 4.5.7.

Skręcenie $\frac{h}{H}$ wg rysunku 10 kształtowników o długości 2500 mm nie powinno przekraczać dopuszczalnej wartości 0,1 – zgodnie z pr EN 14195:2004 pkt. 4.5.9.

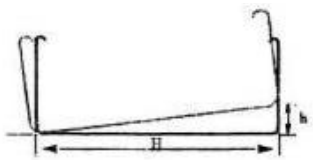

Rysunek 10

Odchyłka od prostoliniowości kształtowników nie powinna przekraczać wartości $\frac{l}{400}$ gdzie „l” jest długością kształtownika – zgodnie z pr EN 14195:2004 pkt. 4.5.8.

3.1.4 Wykończenie

3.1.4.1 Kształtowniki powinny być wykonane z blach lub taśm stalowych ocynkowanych ogniowo w sposób ciągły o sumarycznej masie powłoki cynkowej nie mniejszej niż 150g/m^2 (grubość 10,5 μm) wg PN-EN 10142:2002.

3.1.4.2 Kształtowniki powinny spełniać minimum wymagania klasy 2 odporności powłoki na oddziaływanie mgły solnej wg PN-EN 1670:2000 – próba 48 $^{+2}_{0}$ h.

3.2 WŁASNOŚCI DOTYCZĄCE WYMAGAŃ PODSTAWOWYCH

3.2.1 Bezpieczeństwo konstrukcji

3.2.1.1 Wytrzymałość kształtowników cienkościennych na obciążenia statyczne

Uwaga: Kształtownikom U50, U75 i U100 nie stawia się warunków wytrzymałości, ponieważ są elementem konstrukcyjnym ściany nienośnym.

Kształtowniki C50, C75 i C100 oraz UA50, UA75 i UA100 powinny przenieść niżej wymienione obciążenia :

- 500 N/m - obciążenie ściany przyłożone na wysokości 1,2 m od posadzki dla pomieszczeń bez dostępu publiczności,
- 1000 N/m - obciążenie ściany przyłożone na wysokości 1,2 m od posadzki dla pomieszczeń z dostępem publiczności,
- obciążenie wynikające z sił parcia i ssania wiatru (przeciągów) o wartości 300 Pa, które zostało ustalone dla I strefy obciążenia wiatrem zgodnie z PN-77/B-02011.

Wielkość strzałki ugięcia kształtowników razem z płytą gipsowo-kartonową nie może przekroczyć wartości określonej jako $f = \frac{1}{300}$, gdzie l stanowi odległość podpór, czyli maksymalną wysokość ścian H podaną w tablicy 1.

Podana wartość strzałki ugięcia odnosi się do każdego przykładu zastosowania kształtowników C i wysokości H, podanych w tablicy 1.

3.2.1.2 Wytrzymałość na uderzenie ciałem miękkim

Kształtowniki C i UA należy również poddać sprawdzeniu na uderzenie ciałem miękkim (obciążenie dynamiczne) o energii 50 J. Powyższe obciążenie należy przyłożyć na wysokości 1,2 m od posadzki do środkowego kształtownika.

Po badaniu kształtowniki nie powinny wykazywać uszkodzeń, a wartości trwałego ugiecia kształtowników nie powinny przekroczyć wartość dopuszczalnej $f = \frac{l}{300}$, gdzie l stanowi maksymalną wysokość ścian H podaną w tablicy 1.

3.2.2 Bezpieczeństwo pożarowe

Zgodnie z decyzją Komisji 2000/605/WE z dnia 26.09.2000 r. zmieniającą decyzję 96/603/WE ustanawiającą wykaz produktów należących do klasy A „Materiały niepalne" przewidziany w decyzji 94/611/WE wykonującej art. 20 Dyrektywy Rady 89/106/WE w sprawie wyrobów budowlanych, kształtowniki ścian działowych jako wykonane z blachy stalowej są klasyfikowane ogniowo pod względem reakcji na ogień do klasy A1, bez konieczności przeprowadzania badań.

3.3 SPOSÓB ZNAKOWANIA

Po wystawieniu krajowej deklaracji zgodności (wzór wg załącznika nr 1), a przed wprowadzeniem wyrobu budowlanego do obrotu, producent umieszcza na wyrobie znak budowlany, którego wzór określa załącznik nr 1 do ustawy z dnia 16.04.2004 r. o wyrobach budowlanych, oznaczający, że wyrób budowlany jest zgodny z Aprobatą Techniczną, co zostało potwierdzone przez dokonanie oceny zgodności.

Znak budowlany umieszcza się na wyrobie budowlanym w sposób widoczny, czytelny i nie dający się usunąć.

4. WYTYCZNE DOTYCZĄCE TECHNOLOGII WYTWARZANIA, PAKOWANIA, SKŁADOWANIA I TRANSPORTU

4.1 WYTYCZNE DOTYCZĄCE TECHNOLOGII WYTWARZANIA

Kształtowniki cienkościenne powinny być wykonywane metoda obróbki plastycznej poprzez profilowanie na profilarkach wielorolkowych.

4.2 WYTYCZNE PAKOWANIA

Kształtowniki cienkościenne do ścian działowych powinny być pakowane zgodnie z wytycznymi producenta lub w sposób uzgodniony pomiędzy producenta i odbiorcą. Wyroby powinny być pakowane w wiązki, które są związane taśmą stalową lub tworzywową poprzez miękkie podkładki.

Zgodnie z wymogami rozporządzenia Ministra Infrastruktury z dnia 11 sierpnia 2004 r. w sprawie sposobu deklarowania zgodności, wyrobów budowlanych oraz sposobu znakowania ich znakiem budowlanym (Dz. U. nr 198, poz. 2041) oraz rozporządzenia Rady Ministrów z dnia 26 czerwca 2002 r. w sprawie szczegółowych warunków zawierania i wykonywania umów sprzedaży między przedsiębiorcami a konsumentami (Dz. U. Nr 96, poz. 851) na opakowaniach wyrobów przeznaczonych do sprzedaży należy umieścić informację zawierającą, co najmniej następujące dane:

- określenie, siedzibę i adres producenta oraz adres zakładu produkującego wyrób,
- identyfikację wyrobu budowlanego zawierającą: nazwę, nazwę handlową, inne oznaczenia podane w punkcie 1.2.3 aprobaty,
- nr i rok publikacji Aprobaty Technicznej, z którą potwierdzono zgodność,
- nr i datę wystawienia krajowej deklaracji zgodności (wzór wg załącznika nr 1),
- znak budowlany .

4.3 WYTYCZNE SKŁADOWANIA

Kształtowniki objęte Aprobatą Techniczną należy składować pod zadaszeniem w sposób zabezpieczający je przed opadami atmosferycznymi i korozją. Powinny leżeć na równym, utwardzonym podłożu. Wiązki należy układać w pozycji poziomej w sposób zabezpieczający przed uszkodzeniem kształtowników.

4.4 WYTYCZNE TRANSPORTU

Przewożenie powinno odbywać się dowolnymi środkami transportu dostosowanymi do przewozu tego typu ładunków. Przewożenie powinno odbywać się w warunkach zabezpieczających przed korozją i przed uszkodzeniami.

5. OCENA ZGODNOŚCI

5.1 ZASADY OGÓLNE OCENY ZGODNOŚCI

5.1.1 Zagadnienia ogólne

Zgodnie z Art. 8.1 Ustawy z dnia 16 kwietnia 2004 r. o wyrobach budowlanych ocenę zgodności wyrobu budowlanego dokonuje producent.

Przeprowadzona ocena zgodności jest podstawą do wydania przez producenta krajowej deklaracji zgodności oraz oznakowania wyrobu budowlanego znakiem budowlanym .

Ocena zgodności wymaga przeprowadzenia określonych działań przez producenta i akredytowane laboratorium badawcze. Zakres działań dla producenta i akredytowanego laboratorium wynika z systemu oceny zgodności wskazanego w punkcie 5.1.2 niniejszej Aprobaty Technicznej.

Podstawowymi elementami systemu oceny zgodności są:

a) zakładowa kontrola produkcji,
b) badania:
   - typu
   - kontrolne gotowych wyrobów.

Aprobata Techniczna została wydana w oparciu o pozytywne wyniki przeprowadzonych badań aprobacyjnych, które stanowiły podstawę do ustalenia właściwości techniczno -użytkowych wyrobu (wykaz badań aprobacyjnych w załączniku nr 2).

5.1.2 System oceny zgodności

Dla wyrobu objętego niniejsza Aprobatą Techniczną ustala się 3 system oceny zgodności.

System ten nakłada następujące zadania:

- dla producenta:
  - wprowadzenie, dokumentowanie i utrzymywanie zakładowego systemu kontroli produkcji, który powinien obejmować przeprowadzenie badań kontrolnych wyrobów w postaci badań okresowych i bieżących wg programu ujętego w tablicy 7.
- dla akredytowanego laboratorium:
  - przeprowadzenie wstępnego badania typu

Wskazany system oceny zgodności został ustalony w oparciu o:

- Ustawę z dnia 16.04.2004 r. o wyrobach budowlanych (Dz. U. Nr 92, poz. 881),
- Rozporządzenie Ministra Infrastruktury z dnia 08.11.2004 r. w sprawie aprobat technicznych oraz jednostek organizacyjnych upoważnionych do ich wydawania (Dz. U. Nr 249, poz. 2479),
- Rozporządzenie Ministra Infrastruktury z dnia 11.08.2004 r. w sprawie sposobów deklarowania zgodności wyrobów budowlanych oraz sposobu znakowania ich znakiem budowlanym (Dz. U. Nr 198, poz. 2041) załącznik nr 1, poz. 24.

5.2 ZAKŁADOWA KONTROLA PRODUKCJI

5.2.1 Zagadnienia ogólne

Zgodnie z art. 7.1 Ustawy z dnia 16 kwietnia 2004 r. o wyrobach budowlanych, przy dokonywaniu oceny zgodności stosować należy zakładową kontrolę produkcji.

Przez zakładową kontrole produkcji, należy rozumieć stałą wewnętrzną kontrolę produkcji prowadzoną przez producenta. Wszystkie elementy, wymagania i postanowienia tej kontroli, przyjęte przez producenta powinny być w sposób systematyczny dokumentowane poprzez zapisywanie zasad i procedur postępowania.

System dokumentowania kontroli powinien gwarantować jednolitą interpretację zapewnienia jakości i umożliwić osiągnięcie wymaganych cech wyrobu oraz efektywności działania systemu kontroli produkcji.

Zakładowy system kontroli produkcji powinien odpowiadać wymaganiom odpowiedniej części normy z grupy norm PN-EN ISO 9000 i postanowieniom niniejszej Aprobaty Technicznej.

Wyniki inspekcji, badań lub ocen, które wymagają konieczności podjęcia działań muszą zostać zarejestrowane na piśmie. Środki, jakie należy podjąć w razie niezachowania wartości znamionowych i niespełnienia kryteriów, podlegają stosownemu zapisowi.

5.2.2 Wymagania dla zakładowej kontroli produkcji

5.2.2.1 Odpowiedzialność producenta

Producent zobowiązany jest do opracowania i wdrożenia systemu zakładowej kontroli produkcji. Zadania i zakresy odpowiedzialności w organizacji kontroli produkcji powinny być udokumentowane i dokumentacja ta powinna być uaktualniona.

Producent powinien posiadać i przechowywać uaktualnione dokumenty opisujące system zakładowej kontroli produkcji oraz powinien wyznaczyć osobę odpowiedzialna za działanie systemu.

5.2.2.2 Zadania zakładowej kontroli produkcji

System zakładowej kontroli produkcji powinien zapewnić odpowiedni poziom zgodności wyrobu. Dla zrealizowania tego zadania producent powinien:

- posiadać opracowaną dokumentację konstrukcyjną wyrobu,
- przygotować udokumentowane procedury i instrukcje związane z działaniem zakładowej kontroli produkcji,
- efektywnie wdrożyć procedury i instrukcje,
- prowadzić zapisy w zakresie powyżej wymienionych działań oraz ich wyniki,
- wykorzystać wyniki działań w celu korygowania wszelkich odchyleń od dokumentacji, naprawić odchyleniu oraz usunąć przyczyny powstałych niezgodności.

Dla wyrobów objętych niniejszą Aprobata Techniczną niezbędne jest przeprowadzenie następujących czynności:

- wyszczególnienie i sprawdzenie blachy lub taśmy
- sprawdzenia i badania, które należy prowadzić na gotowych wyrobach z ustaloną częstotliwością, w tym badania okresowe i bieżące ujęte w tablicy 7 aprobaty.

5.2.2.3 Sprawdzania i badania

Producent powinien posiadać lub mieć dostęp do urządzeń, wyposażenia i personelu, umożliwiającego przeprowadzenie wymaganych sprawdzeń i badań. Jeżeli nie posiada takich możliwości to powinien zlecić ich wykonanie do jednostek posiadających niezbędne umiejętności i wyposażenie.

Badania powinny być zgodne z planem badań i obejmować co najmniej przestawione w tablicy 7 niniejszej aprobaty. Również metody badań powinny być zgodne z zapisami w procedurach i uwzględniać metodykę podana w punkcie 5.4 aprobaty.

5.2.2.4 Zapisy z badań i sprawdzeń

Producent powinien posiadać rejestr, w którym dokonuje zapisów dokumentujących, że dany wyrób został zbadany. Rejestr ten powinien wyraźnie wykazywać, czy wyrób spełnia wymagane kryteria. Jeżeli wyrób nie spełnia kryteriów, to powinny zostać zastosowane postanowienia dotyczące takich wyrobów. W rejestrze powinny zostać wskazane działania korygujące, podjęte w celu naprawy zaistniałej sytuacji (np. przeprowadzenie następnych badań, wprowadzenie zmian w procesie produkcji, odrzucenie lub naprawa wyrobu).

Wyniki zakładowej kontroli produkcji obejmujące opis wyrobu, datę produkcji, przyjętą metodę badań, wyniki badań i kryteria oceny powinny być zapisane w rejestrze i podpisane przez osobę odpowiedzialną za kontrolę i która przeprowadziła sprawdzenia.

Producent jest odpowiedzialny za przechowywanie kompletnych rejestrów i zapisów dotyczących poszczególnych wyrobów lub partii wyrobów, włączając w to związane z nimi szczegóły produkcyjne i właściwości oraz przechowywanie informacji, komu zostały te wyroby sprzedane jako pierwsze.

5.2.2.5 Postępowanie z wyrobami niezgodnymi

Jeżeli wyniki kontroli lub badań wskazują, ze wyrób nie spełnia wymagań, to należy bezzwłocznie podjąć działania korygujące. Wyroby lub partie wyrobów niezgodnych z wymaganiami powinny być odizolowane i właściwie oznakowane.

W przypadku, gdy wyrób wadliwy zostanie naprawiony, badania lub sprawdzenia powinny być powtórzone.

Gdy wyroby zostały już wysłane przed uzyskaniem negatywnych wyników, to powinna zostać uruchomiona procedura zawiadomienia odbiorców.

5.3 PROGRAM I RODZAJE BADAŃ

5.3.1 Program badań

Program badań przedstawiono w tablicy 7.

Tablica 7

Lp.	Program badań	Rodzaj badań			Właściwości wg	Badania wg
		typu	Kontrolne gotowych wyrobów			
			okresowe	bieżące		
1	2	3	4	5	6	7
1.	Sprawdzenie materiałów	+	+	–	3.1.1	5.4.1
2.	Sprawdzenie wymiarów	+	+	–	3.1.2	5.4.2
3.	Sprawdzenie wykonania	+	+	+	3.1.3	5.4.3
4.	Sprawdzenie wykończenia	+	+	+[1)]	3.1.4	5.4.4
5.	Sprawdzenie wytrzymałości	+	+	–	3.2.1	5.4.5
6.	Sprawdzenie znakowania	+	+	+	3.3	5.4.6
7.	Sprawdzenie pakowania	+	–	+	4.2	5.4.7

+ badania obowiązkowe
– badania nieobowiązkowe
1) ocena wzrokowa

5.3.2 Rodzaje badań

5.3.2.1 Badania typu

Na podstawie przyjętego dla wyrobu objętego Aprobatą Techniczną 3 systemu oceny zgodności, badania typu powinno przeprowadzić akredytowane laboratorium badawcze.

Badania typu powinny potwierdzać wymagane własności techniczno-użytkowe mające wpływ na spełnienie przez obiekt budowlany wymagań podstawowych i należy je wykonać przed wprowadzeniem wyrobu do obrotu.

Jeżeli badania typu przeprowadza akredytowane laboratorium, to numer raportu z tych badań podać należy w krajowej deklaracji zgodności.

Zakres badań wg tablicy 7 kol. 3.

Wyniki pozytywnych badań aprobacyjnych, na podstawie których ustalono właściwości techniczno-użytkowe mogą być uznane jako badania typu w ocenie zgodności wyrobu.

5.3.2.2 Badania kontrolne

a) Badania okresowe

Badania należy wykonywać w celu okresowej kontroli jakości wyrobów oraz potwierdzenia stabilności produkcji, nie rzadziej niż raz na 3 lata.

Zakres badań wg tablicy 7 kol. 4.

Jeżeli producent nie posiada możliwości samodzielnego przeprowadzenia badań kontrolnych, to powinien je zlecić do wykonania laboratorium, które ma warunki do ich wykonania metodami określonymi w niniejszej Aprobacie Technicznej.

b) Badania bieżące

Badania bieżące stanowią wewnętrzną kontrolę produkcji, w celu zapewnienia przez producenta zgodności właściwości technicznych wyrobu z ustaleniami Aprobaty Technicznej. Badania powinny obejmować ustalony w tablicy 7 kol. 5 program badań.

Wyniki badań bieżących powinny być systematycznie rejestrowane, a zapisy rejestru powinny potwierdzać, że wyroby spełniają kryteria oceny zgodności. Każda partia powinna być jednoznacznie identyfikowalna w rejestrze badań.

Zasady przeprowadzania badań bieżących powinny być określone w dokumentacji zakładowej kontroli produkcji. Powinny także uwzględniać wymagania wynikające z PN-ISO 2859-1+AC1:1996 i PN-83/N-03010.

5.4 OPIS BADAŃ

5.4.1 Sprawdzenie materiałów

Sprawdzenie materiałów polega na kontroli posiadanych przez producenta atestów, na materiały użyte do produkcji kształtowników i łączników.

Dokumenty potwierdzające zgodność tych materiałów powinny zawierać dane wynikające z PN-EN 10204+A1:1997.

W ramach zakładowej kontroli produkcji należy dokonać kontroli każdej partii materiałów na zgodność ze specyfikacją materiałową, a wyniki kontroli zapisać w rejestrze stanowiącym dowód, że sprawdzenie zostało przeprowadzone.

5.4.2 Sprawdzenie wymiarów

Sprawdzenie wymiarów należy wykonać przez dokonanie pomiarów uniwersalnymi przyrządami pomiarowymi na zgodność z wymaganiami określonymi w pkt. 3.1.2 niniejszej Aprobaty Technicznej.

5.4.3 Sprawdzenie wykonania

Sprawdzenie powierzchni należy wykonać przez oględziny nieuzbrojonym okiem, z odległości 25 cm przy świetle rozproszonym. Sprawdzenie tolerancji wymiarów należy przeprowadzić wg metod określonych w pr EN 14195:2004 pkt. 5.2. Wyniki należy porównać z wymaganiami określonymi w pkt. 3.1.3 niniejszej Aprobaty Technicznej

5.4.4 Sprawdzenie wykończenia

Sprawdzenie powłok cynkowych na stali polega na pomiarze grubości powłoki metodami nieniszczącymi wg PN-EN ISO 2178:1998 i przez poddanie próbie w obojętnej mgle solnej w czasie 48^{+2}_{0} godz. wg metod badawczych określonych w PN-76/H-04603. Przeprowadzić należy także ocenę wizualną powłoki. Powłoka powinna być wolna od pęcherzy, zarysowań, nierówności.

5.4.5 Sprawdzenie wytrzymałości

5.4.5.1 Sprawdzenie wytrzymałości na obciążenia statyczne

Sprawdzenie obejmuje próbę statyczną w układzie trzech kształtowników rozstawionych w odległości 600 mm, umocowanych do dwóch płyt gipsowo-kartonowych o grubości 12,5 mm i szerokości 1200 mm i umieszczonych na podporach wg rysunku 11.
Warunki obciążeń realizować należy zgodnie z punktem 3.2.1.1. Badanie przeprowadzać należy z równoczesnym pomiarem strzałki ugięcia w miejscu przyłożenia siły P.

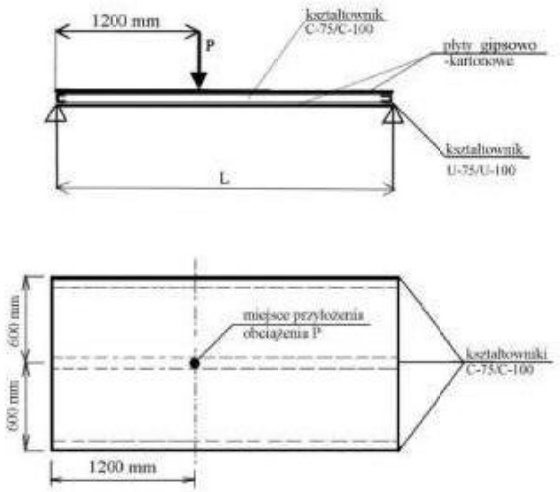

Rysunek 11 – Schemat obciążeń przy badaniu wytrzymałości na obciążenia statyczne

5.4.5.2 Sprawdzenie odporności na uderzenie ciałem miękkim

Sprawdzenie obejmuje próbę dynamiczną przeprowadzoną w układzie trzech kształtowników rozstawionych w odległości 600 mm umocowanych do płyt gipsowo-kartonowych o grubości 12,5 mm i szerokości 1200 mm, umocowanych w pozycji pionowej jak na rysunku 12. Warunki obciążeń realizować zgodnie z punktem 3.2.1.2, a badania przeprowadzać wg metod badawczych określonych w PN-EN 949:2000.

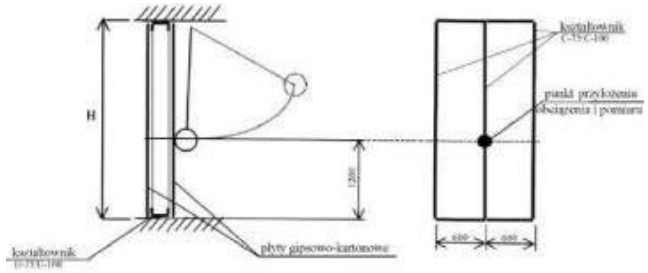

Rysunek 12 – Schemat badań wytrzymałościowych na uderzenie ciałem miękkim

5.4.6 Sprawdzenie znakowania

Sprawdzenie cechowania należy przeprowadzić wzrokowo oceniając jego zgodność z wymaganiami określonymi w punkcie 3.3 niniejszej Aprobaty Technicznej.

5.4.7 Sprawdzenie pakowania

Sprawdzenie pakowania należy przeprowadzić wzrokowo, oceniając jego zgodność z pkt. 4.2 niniejszej Aprobaty Technicznej.

5.5 OCENA WYNIKÓW BADAŃ

5.5.1 Ocena wyników badań typu

Badane kształtowniki cienkościenne z blachy stalowej ocynkowanej do wykonywania ścian działowych należy uznać za zgodne z ujętymi w niniejszej Aprobacie Technicznej wymaganiami techniczno-użytkowymi mającymi wpływ na spełnienie przez obiekt wymagań podstawowych, jeżeli wszystkie badania wg tablicy 7 kol. 3 dały wynik pozytywny.

5.5.2 Ocena wyników badań kontrolnych

Wyprodukowane kształtowniki cienkościenne z blachy stalowej ocynkowanej do wykonywania ścian działowych należy uznać za zgodne z wymaganiami niniejszej Aprobaty Technicznej, jeżeli wszystkie wyniki badań kontrolnych wg tablicy 7 kol. 4 lub 5 są pozytywne.

6. USTALENIA FORMALNO-PRAWNE

6.1 Aprobata Techniczna COBR „Metalplast"*AT-06-0057/2005* jest nowelizacją Aprobaty Technicznej COBR AT/97-05-0057 Wydanie II i dokumentem określającym pozytywną ocenę techniczną i **stwierdzającym przydatność do stosowania w budownictwie wyrobu budowlanego** pod nazwą *kształtowniki cienkościenne z blachy stalowej ocynkowanej do wykonywania ścian działowych* w zakresie określonym w niniejszej Aprobacie Technicznej opracowanej wg rozporządzenia Ministra Infrastruktury z dnia 08.11.2004 r. w sprawie aprobat technicznych oraz jednostek organizacyjnych upoważnionych do ich wydawania (Dz. U. Nr 249, poz. 2497).

Zgodnie z art. 5.1 pkt. 3 Ustawy z dnia 16.04.2004 r. o wyrobach budowlanych (Dz. U. Nr 92, poz. 881), wyrób budowlany objęty niniejszą Aprobatą Techniczną może być wprowadzany do obrotu i nadaje się do stosowania przy wykonywaniu robót budowlanych, jeżeli jest oznakowany znakiem budowlanym. Oznakowanie to zgodnie z Art. 8.1 ww. Ustawy jest dopuszczalne, jeżeli producent lub upoważniony przedstawiciel producenta mający siedzibę na terytorium Rzeczypospolitej Polskiej, dokonał oceny zgodności wyrobu i wydał, na swoją wyłączna odpowiedzialność krajową deklarację zgodności z Aprobatą Techniczną COBR „Metalplast" *AT-06-0057/2005.*

Ocena zgodności obejmuje własności techniczne i właściwości użytkowe wyrobu budowlanego, odpowiednio do jego przeznaczenia, mające wpływ na spełnienie przez obiekt budowlany wymagań podstawowych.

Na podstawie rozporządzenia Ministra Infrastruktury z dnia 11.08.2004 r. w sprawie sposobów deklarowania zgodności wyrobów budowlanych oraz sposobu znakowania ich znakiem budowlanym (Dz. U. Nr 198, poz. 2041) deklarację zgodności z aprobatą wydaje producent.

6.2 Centralny Ośrodek Badawczo-Rozwojowy „Metalplast" nie ponosi odpowiedzialności za ewentualne naruszenie patentów lub praw ochronnych wynikających z przepisów o ochronie własności przemysłowej, a w szczególności ustawy z dnia 30.06.2000 r. Prawo własności przemysłowej (Dz. U. z 2003 nr 119, poz. 1117 – jednolity tekst).

Na producencie spoczywa obowiązek sprawdzenia, czy rozwiązanie będące przedmiotem Aprobaty Technicznej nie narusza uprawnień osób trzecich.

6.3 Aprobata Techniczna COBR „Metalplast" nie zwalnia producenta wyrobu od odpowiedzialności za właściwą jakość wyrobów objętych Aprobatą, a wykonawców robót budowlanych od odpowiedzialności za właściwe zastosowanie i prawidłową jakość montażu.

6.4 Odpowiedzialność za szkodę wyrządzoną komukolwiek wskutek wadliwości produktu ponosi producent (Ustawa z 2 marca 2000 r. o ochronie niektórych praw konsumentów oraz odpowiedzialności za szkodę wyrządzoną przez produkt niebezpieczny – Dz. U. Nr 22/2000, poz.271, oraz Dyrektywa 85/374/EWG z 25 czerwca 1985 r. w sprawie dostosowania praw, przepisów i warunków administracyjnych w Państwach członkowskich dotyczących odpowiedzialności za produkty wadliwe).

6.5 Centralny Ośrodek Badawczo-Rozwojowy PEWB „Metalplast" może dokonać zmian właściwości użytkowych i własności technicznych określonych w niniejszej Aprobacie Technicznej. Wymaga to pisemnego wraz z uzasadnieniem wniosku zgłoszonego przez producenta oraz przeprowadzenia postępowania aprobacyjnego w stosownym do zmian zakresie.
Niedopuszczalne jest wprowadzenie jakichkolwiek zmian w treści Aprobaty Technicznej dokonywane w innym niż przedstawiono powyżej trybie.

6.6 Centralny Ośrodek Badawczo-Rozwojowy PEWB „Metalplast" zgodnie i na zasadach ujętych w §13 Rozporządzenia Ministra Infrastruktury z dnia 08.11.2004 r. (Dz. U. Nr 249, poz. 2497) ma prawo uchylić udzieloną Aprobatę Techniczną.
Aprobata Techniczna może być także uchylona na wniosek Głównego Inspektora Nadzoru Budowlanego.

6.7 Producent jest zobowiązany do zamieszczania w informacji dołączonej do wyrobu numeru i roku publikacji niniejszej Aprobaty Technicznej. Ponadto w prospektach, reklamach, ulotkach i artykułach prasowych może podawać pełne oznaczenie Aprobaty Technicznej i jej termin ważności oraz nazwę jednostki aprobującej. Tekst i rysunki w publikacjach dotyczących wyrobu objętego Aprobatą nie mogą być z nią sprzeczne.

W celach wyłącznie promocyjnych producent lub dystrybutor może posługiwać się reprodukcją pierwszej strony niniejszej Aprobaty Technicznej.

6.8 Niniejsza Aprobata Techniczna jest rozpowszechniana przez Centralny Ośrodek Badawczo-Rozwojowy PEWB „Metalplast" 61-819 Poznań, ul. St. Taczaka 12, tel. (061)-853-76-29, fax (061)-853-78-33, e-mail:sekreatriat@metalplast-cobr.pl www.metalplast-cobr.pl
Kopiowanie Aprobaty Technicznej włączając w to środki przekazu elektronicznego jest dozwolone jedynie w całości za pisemną zgodą Ośrodka.

6.9 Centralny Ośrodek Badawczo-Rozwojowy PEWB „Metalplast" prowadzi i publikuje rejestr udzielonych, uchylonych, zmienionych i aneksów Aprobat Technicznych. Przekazuje również ich wykaz do Głównego Inspektora Nadzoru Budowlanego.

7. TERMIN WAŻNOŚCI

Aprobata Techniczna COBR „Metalplast" *AT-06-0057/2005* jest ważna do **17.04.2010 r.** Ważność Aprobaty Technicznej może być przedłużona na kolejne okresy, jeżeli Producent lub jego formalny następca, wystąpi w tej sprawie do Centralnego Ośrodka Badawczo-Rozwojowego PEWB "Metalplast" w Poznaniu z odpowiednim wnioskiem nie później niż trzy miesiące przed upływem terminu ważności niniejszej Aprobaty Technicznej.
Centralny Ośrodek Badawczo-Rozwojowy PEWB "Metalplast" w Poznaniu może z inicjatywy własnej przedłużyć ważność wydanej przez siebie Aprobaty Technicznej.

8. DEKLAROWANIE ZGODNOŚCI

Niniejsza Aprobata Techniczna jest specyfikacją techniczną wyrobu budowlanego, w oparciu o postanowienia której firma:

METPOL
Sp. z o.o.
ul. Szyszkowa 6
62-002 SUCHY LAS

powinna dokonać oceny zgodności kształtowniki cienkościenne z blachy stalowej ocynkowanej do wykonywania ścian działowych oraz wystawić na swoją wyłączną odpowiedzialność krajową **deklarację zgodności** wyrobu z Aprobatą Techniczną zgodnie z Ustawą z dnia 16.04.2004 r. o wyrobach budowlanych (Dz. U. Nr 92, poz. 881) oraz z rozporządzeniem Ministra Infrastruktury z dnia 11.08.2004 r. w sprawie sposobu deklarowania zgodności wyrobów budowlanych oraz sposobu znakowania ich znakiem budowlanym (Dz. U. Nr 198, poz. 2041).

Zgodnie z §4.2 ww. rozporządzenia ocenę zgodności wyrobu budowlanego dokonuje producent, stosując system oceny zgodności wskazany w niniejszej Aprobacie Technicznej.

Po wystawieniu krajowej deklaracji a przed wprowadzeniem wyrobu do obrotu producent powinien umieścić na wyrobie znak budowlany .

W krajowej deklaracji zgodności (wzór stanowi załącznik nr 1 do Aprobaty Technicznej) producent może również umieścić nazwę i numer akredytowanej jednostki certyfikującej, która wydała dobrowolne certyfikaty wyrobu lub zakładowej kontroli produkcji oraz odpowiedni numer certyfikatu*.

* Szczegółowe informacje dotyczące dobrowolnej certyfikacji wyrobów i zakładowej kontroli produkcji przedstawiono w Informacjach Dodatkowych.

9. WYKAZ DOKUMENTÓW WYKORZYSTANYCH W POSTĘPOWANIU APROBACYJNYM

9.1 NORMY

PN-EN 485-2	Aluminium i stopy aluminium. Blachy, taśmy i płyty. Właściwości mechaniczne
PN-EN 949:2000	Okna i ściany osłonowe, drzwi, zasłony i żaluzje. Oznaczenie odporności drzwi na uderzenie ciałem miękkim i ciężkim
PN-EN 1670:2000	Okucia budowlane. Odporność na korozję. Wymagania i metody badań
PN-EN 10142:2002	Stal niskowęglowa – Taśmy i blachy ocynkowane ogniowo w sposób ciągły do obróbki plastycznej na zimno- Warunki techniczne dostawy
PN-EN 10204+A1:1997	Wyroby metalowe. Rodzaje dokumentów kontroli
PN-EN 12500:2002	Ochrona materiałów metalowych przed korozją. Ryzyko korozji w warunkach atmosferycznych. Klasyfikacja, określenie i ocena korozyjności atmosfery
PN-EN 22768-1:1999	Tolerancje ogólne. Tolerancje wymiarów liniowych i kątowych bez indywidualnych oznaczeń tolerancji
PN-EN ISO 2178:1998	Powłoki niemagnetyczne na podłożu magnetycznym. Pomiar grubości powłok. Metoda magnetyczna
PN-ISO- 2859-1:2003	Procedury kontroli wyrywkowej metodą alternatywną. Część 1: Schematy kontroli indeksowane na podstawie granicy akceptowanej jakości (AQL) stosowane do kontroli partii za partią
PN-EN ISO 9000:2001	Systemy zarządzania jakością. Podstawy i terminologia
PN-77/B-02011	Obciążenia w obliczeniach statycznych. Obciążenie wiatrem
PN-93/B-10027	Pionowe elementy budowlane. Badania odporności na uderzenia. Ciała uderzające i ogólna procedura badawcza (EQV ISO 7892:1988)

PN-76/H-04603	Korozja metali. Badanie laboratoryjne przyspieszone w obojętnej mgle solnej
PN-86/H-04623	Ochrona przed korozją. Pomiar grubości powłok metalowych metodami nieniszczącymi
PN-89/H-92125	Blachy i taśmy stalowe ocynkowane
PN-78/H-93461 ark 00	Kształtowniki stalowe gięte na zimno, otwarte określonego przeznaczenia
PN-83/N-03010	Statystyczna kontrola jakości. Losowy wybór jednostek produktu do próbki
PN-78/M-02139	Odchyłki wymiarów nietolerowanych
PN-80/M-02139	Tolerancje kształtu i położenia. Wartości
pr EN 14195:2004	Metalowe elementy ramowe do płyt gipsowych, ściany i okładziny stropowe – Definicje, wymagania i metody badań
89/106/EEC	Dokument interpretacyjny do Dyrektywy 89/106/EEC dotyczącej wyrobów budowlanych. Wymaganie podstawowe nr 1 Nośność i stateczność
DIN EN 10147 (EURONORM 143 ISO 3575-1976)	Blachy i taśmy stalowe ocynkowane

Aprobata Techniczna – wydanie II AT/97-05-0057

9.2 RAPORTY Z BADAŃ I OCENY

Sprawozdanie z badań pełnych nr 2/96 wykonywanych w Laboratorium Badawczym COBR PEWB „Metalplast"

Sprawozdanie z badań nr **092/2005** wykonanych w Akredytowanym Laboratorium Badawczym COBR „Metalplast" Poznań

9.3 DOKUMENTACJE

- Dokumentacja techniczna wyrobu
- Warunki Techniczne Odbioru

9.4 PRZEPISY TECHNICZNO-PRAWNE

Ustawa z dnia 16 kwietnia 2004 r. o wyrobach budowlanych (Dz. U. 92, poz. 881)

Rozporządzenie Ministra Infrastruktury z dnia 14.02.2002 r. w sprawie warunków technicznych jakim powinny odpowiadać budynki i ich usytuowanie (Dz.U. nr 75, poz. 690).

Rozporządzenie Ministra Infrastruktury z dnia 11.08.2004 r. w sprawie sposobów deklarowania zgodności

Rozporządzenie Rady Ministrów z dnia 26.06.2002 r. w sprawie szczegółowych warunków zawierania i wykonywania umów sprzedaży między przedsiębiorstwami a konsumentami (Dz. U. Nr 96, poz. 851)

Rozporządzenie Ministra Infrastruktury z dnia 8.11.2004 r. w sprawie aprobat technicznych oraz jednostek organizacyjnych upoważnionych do ich wydawania (Dz. U. Nr 249, poz. 2497)

Ustawa z dnia 30.06.2000 r. Prawo własności przemysłowej (Dz. U. Nr 119/2003, poz. 1117 – jednolity tekst)

Ustawa z dnia 2.03.2000 r. o ochronie niektórych praw konsumentów oraz odpowiedzialności za szkodę wyrządzoną przez produkt niebezpieczny – Dz. U. Nr 22/2000, poz. 271

Dyrektywa Rady Wspólnot Europejskich 89/106 z dnia 21.12.1988 r. w sprawie zbliżenia ustaw i aktów wykonawczych Państw członkowskich dotyczących wyrobów budowlanych

Dyrektywa 85/374 z 25.06.1985 r. w sprawie dostosowania praw, przepisów i warunków administracyjnych w Państwach Członkowskich dotyczących odpowiedzialności za produkty wadliwe

Decyzja Komisji 95/467/WE z dnia 24 października 1995 r. w sprawie procedury atestowania zgodności wyrobów budowlanych zgodnie z art. 20, ust. 2 dyrektywy Rady 89/106/EWG dotycząca kominów, przewodów kominowych, wyrobów gipsowych i łożysk konstrukcyjnych.

9.5 LITERATURA

BS1/BS 6452 Ark 1:1984	Brytyjska Norma Listwy (podtynkowe) do wewnętrznego tynkowania oraz suchej okładziny Ark. 1 wymagania dla listew stalowych ocynkowanych
Nida-Gips – Kraków 1993 r.	
Akcesoria – Katalog 97'	część 2 Nida-Gips Gacki
Katalog Profil	Vertrieb GmbH Viktrstraße 58 7560 Gaggenam Niemcy

INFORMACJE UZUPEŁNIAJĄCE

1. AUTOR APROBATY TECHNICZNEJ

Aprobata Techniczna została opracowana w Zakładzie Aprobat Technicznych COBR „METALPLAST" przez :

Autor:	inż. Zbigniew Czajka
Weryfikator:	mgr inż. Stanisław Baraniak inż. Andrzej Jurga
Opracowanie komputerowe:	Anna Wiśniewska

2. PRODUCENT

METPOL

Sp. z o.o.

ul. Szyszkowa 6

62-002 SUCHY LAS

INFORMACJE DODATKOWE

Informacja o dobrowolnej certyfikacji zgodności

- Krajowa deklaracja zgodności wystawiona przez producenta może być zawsze wspierana dobrowolną certyfikacją zgodności wyrobu / usługi, bądź certyfikacją zakładowej kontroli produkcji.
  Certyfikat zwiększa konkurencyjność wyrobu.
- Certyfikacja zgodności jest przeprowadzana na wniosek producenta lub jego prawnego przedstawiciela na zgodność ze specyfikacją techniczną wyrobu (aprobatą techniczną lub normą wyrobu) wskazaną we wniosku.
- Proces certyfikacji wyrobu, obejmuje inspekcję zakładowej kontroli produkcji (ZKP) u jego producenta.
- Zakładowa kontrola produkcji jest koniecznym elementem oceny zgodności wyrobu, do której zawsze jest zobowiązany producent, przed wystawieniem deklaracji zgodności.
- Certyfikacja zakładowej kontroli produkcji (ZKP) jest upewnieniem się producenta, że system i funkcjonowanie ZKP, spełnia wymagania specyfikacji technicznej wyrobu.

Instytucją uprawnioną do przeprowadzania ww. certyfikacji zgodności jest:

COBR PEWB „Metalplast" w Poznaniu
Notyfikowana Jednostka Certyfikująca
Nr notyfikacji 1490

Dalsze informacje: pod numerem telefonu (0-61) 853-76-29
lub na stronie internetowej: www.metalplast-cobr.pl

Załącznik 1

Krajowa deklaracja zgodności nr .....

1. Producent wyrobu budowlanego: .....
(pełna nazwa i adres zakładu produkującego wyrób)
.....

2. Nazwa wyrobu budowlanego: .....
(nazwa, nazwa handlowa, typ, odmiana, gatunek, klasa)
.....
.....

3. Klasyfikacja statystyczna wyrobu budowlanego: .....
.....

4. Przeznaczenie i zakres stosowania wyrobu budowlanego: .....
.....
(zgodnie ze specyfikacją techniczną)
.....
.....

5. Specyfikacja techniczna: .....
(numer, tytuł i rok ustanowienia Polskiej Normy wyrobu lub numer, tytuł
.....
i rok wydania aprobaty technicznej oraz nazwa jednostki aprobującej)

6. Deklarowane cechy techniczne typu wyrobu budowlanego: .....
.....
(dane niezbędne do identyfikacji typu określone w programie badań)

7. Nazwa i numer akredytowanej jednostki certyfikującej lub laboratorium oraz numer certyfikatu lub numer raportu z badań typu, jeżeli taka jednostka brała udział w zastosowanym systemie oceny zgodności wyrobu budowlanego .....
.....

Deklaruję z pełną odpowiedzialnością, że wyrób budowlany jest zgodny ze specyfikacją techniczną wskazaną w pkt. 5.

..... (miejsce i data wystawienia)

..... (imię, nazwisko i podpis osoby upoważnionej)

Załącznik 2

WYKAZ PRZEPROWADZONYCH BADAŃ APROBACYJNYCH

– **wg sprawozdania nr 2/96 Akredytowanego laboratorium COBR „Metalplast"**

1. Sprawdzenie wymiarów
2. Sprawdzenie wykonania
3. Sprawdzenie wykończenia
4. Sprawdzenie wymiarów

– **wg sprawozdania nr 092/2005 Akredytowanego laboratorium COBR „Metalplast"**

1. Sprawdzenie wytrzymałości na obciążenie statyczne
2. Sprawdzenie wytrzymałości na uderzenie ciałem miękkim
3. Sprawdzenie wytrzymałości na działanie obciążenia ciągłego

INSTYTUT TECHNIKI BUDOWLANEJ
PL 00-611 WARSZAWA, ul. FILTROWA 1
tel.: (48 22) 825-04-71; (48 22) 825-76-55 fax: (48 22) 825-52-86
Członek Europejskiej Unii Aprobat Technicznych w Budownictwie - UEAtc
Członek Europejskiej Organizacji ds. Aprobat Technicznych - EOTA

Seria: APROBATY TECHNICZNE

APROBATA TECHNICZNA ITB
AT-15-8246/2009

Na podstawie rozporządzenia Ministra Infrastruktury z dnia 8 listopada 2004 r. w sprawie aprobat technicznych oraz jednostek organizacyjnych upoważnionych do ich wydawania (Dz. U. Nr 249, poz. 2497), w wyniku postępowania aprobacyjnego dokonanego w Instytucie Techniki Budowlanej w Warszawie na wniosek firm:

METPOL Sp. z o.o.
ul. Szyszkowa 6, 62-002 Suchy Las
i
OLMET
ul. Krzemowa 7, 19-300 Ełk

stwierdza się przydatność do stosowania w budownictwie wyrobów pod nazwą:

Narożniki podtynkowe i listwa zamykająca METPOL

w zakresie i na zasadach określonych w Załączniku, który stanowi integralną część niniejszej Aprobaty Technicznej ITB.

Termin ważności:
23 grudnia 2014 r.

DYREKTOR
Instytutu Techniki Budowlanej
Marek Kaprol

Załącznik:
Postanowienia ogólne i techniczne

Warszawa, 23 grudnia 2009 r.

Aprobata Techniczna ITB AT-15-8246/2009 jest nowelizacją Aprobaty Technicznej COBR „Metalplast" AT-06-0009/2004. Dokument Aprobaty Technicznej ITB AT-15-8246/2009 zawiera 17 stron. Tekst tego dokumentu kopiować można tylko w całości. Publikowanie lub rozpowszechnianie w każdej innej formie fragmentów tekstu Aprobaty Technicznej, wymaga pisemnego uzgodnienia z Instytutem Techniki Budowlanej

ZAŁĄCZNIK

POSTANOWIENIA OGÓLNE I TECHNICZNE

SPIS TREŚCI

1. PRZEDMIOT APROBATY TECHNICZNEJ 3
2. PRZEZNACZENIE, ZAKRES I WARUNKI STOSOWANIA 3
3. WŁAŚCIWOŚCI TECHNICZNE. WYMAGANIA 4
3.1. Materiały 4
3.2. Wyroby 4
4. PAKOWANIE, PRZECHOWYWANIE I TRANSPORT 5
5. OCENA ZGODNOŚCI 6
5.1. Zasady ogólne 6
5.2. Wstępne badanie typu 6
5.3. Zakładowa kontrola produkcji 7
5.4. Badanie gotowych wyrobów 7
5.5. Częstotliwość badań 7
5.6. Metody badań 8
5.7. Pobieranie próbek do badań 8
5.8. Ocena wyników badań 9
6. USTALENIA FORMALNO-PRAWNE 9
7. TERMIN WAŻNOŚCI 10
INFORMACJE DODATKOWE 10
RYSUNKI 12

1. PRZEDMIOT APROBATY TECHNICZNEJ

Przedmiotem Aprobaty Technicznej ITB są narożniki podtynkowe i listwa zamykająca METPOL, produkowane przez firmy: METPOL Sp. z o.o., ul. Szyszkowa 6, 62-002 SUCHY LAS oraz OLMET, ul. Krzemowa 7, 19-300 EŁK.

Aprobata Techniczna obejmuje następujący asortyment wyrobów:

- narożniki równoramienne perforowane – aluminiowe, stalowe i z PVC-U (rys. 1),
- narożniki nierównoramienne perforowane – aluminiowe, stalowe i z PVC-U (rys. 2),
- narożnik do łuków perforowany – aluminiowy (rys. 3),
- narożniki rozwartokątne perforowane – aluminiowe i z PVC-U (rys. 4),
- narożniki z siatką – aluminiowe i z PVC-U (rys. 5),
- narożniki równoramienne drobnosiateczkowe – aluminiowe i stalowe (rys. 6),
- narożnik do łuków perforowany z PVC-U (rys. 7),
- listwa zamykająca „J" z PVC-U (rys. 8).

Narożniki podtynkowe wykonuje się z taśm o grubości 0,3 ÷ 0,5 mm: stalowej ocynkowanej ogniowo, stalowej odpornej na korozję, aluminiowej, oraz z PVC-U. Półki narożników są perforowane lub wykonane w formie siatki, uzyskanej przez nacinanie i rozciąganie. Narożniki równoramienne aluminiowe i z PVC-U mogą posiadać także dodatkową siatkę z tworzywa sztucznego, przymocowaną po stronie zewnętrznej narożnika.

2. PRZEZNACZENIE, ZAKRES I WARUNKI STOSOWANIA

Narożniki podtynkowe METPOL przeznaczone są do wzmacniania naroży ścian oraz ościeży okien i drzwi pokrywanych tynkami „mokrymi" albo ścian z płyt gipsowo-kartonowych, wewnątrz pomieszczeń budynków mieszkalnych, zamieszkania zbiorowego i użyteczności publicznej oraz przemysłowych i magazynowych. Listwa zamykająca „J" przeznaczona jest do ochrony krawędzi płyt gipsowo-kartonowych o grubości 9,5 i 12,5 mm.

Ze względu na agresywność korozyjną środowiska narożniki podtynkowe i listwę zamykającą należy stosować zgodnie z wymaganiami normy PN-EN ISO 12944-2:2001, przy czym narożniki stalowe ocynkowane stosować należy w środowiskach o kategorii korozyjności C1 i C2, a wykonane z aluminium, stali odpornej na korozję i z PVC-U, w środowiskach o kategorii korozyjności C1, C2 i C3.

Zastosowanie wyrobów objętych Aprobatą powinno być zgodne z projektem technicznym, w którym uwzględniono wymagania występujące w Polskich Normach i przepisach budowlanych, wymagania niniejszej Aprobaty Technicznej oraz informacje Producenta dotyczące warunków stosowania narożników podtynkowych i listwy zamykającej METPOL.

3. WŁAŚCIWOŚCI TECHNICZNE. WYMAGANIA

3.1. Materiały

Wyroby objęte niniejszą Aprobatą Techniczną powinny być wykonane z:

- blachy lub taśmy stalowej gatunku DX51D wg normy PN-EN 10327:2006, grubości 0,3 ÷ 0,5 mm, ocynkowanych powłoką Z275,
- blachy lub taśmy stalowej odpornej na korozję gatunku X5CrNiMo17-12-2 wg normy PN-EN 10088-2:2007, grubości 0,3 ÷ 0,5 mm,
- blachy lub taśmy aluminiowej gatunku EN AW-3003 wg normy PN-EN 573-3:2005 spełniającej wymagania normy PN-EN 485-2:2007, grubości 0,3 ÷ 0,5 mm,
- siatki z włókna szklanego lub polipropylenowej, dopuszczonych do obrotu,
- polichlorku winylu (PVC-U), zgodnego z normą PN-EN ISO 1163-1:2000.

3.2. Wyroby

3.2.1. Wygląd zewnętrzny. Powierzchnie narożników podtynkowych i listwy zamykającej powinny być równe i gładkie, bez pęknięć, zadziorów i ostrych krawędzi. Narożniki wykonane z blachy stalowej zwykłej węglowej powinny być obustronnie pokryte ciągłą powłoka cynku, bez zniszczeń i rozwarstwień widocznych nieuzbrojonym okiem.

3.2.2. Kształt, wymiary i tolerancje. Kształt oraz podstawowe wymiary narożników i listwy powinny być zgodne z rysunkami 1 ÷ 8. Odchyłki wymiarów nietolerowanych powinny być w klasie zgrubnej C wg normy PN-EN 22768-1:1999.

3.2.3. Prostoliniowość. Odchyłka od prostoliniowości narożników i listwy określona wg normy PN-EN 13658-1:2005 nie powinna być większa od L/400.

3.2.4. Odporność na oddziaływanie zapraw. Powierzchnie metalowych narożników podtynkowych poddanych oddziaływaniu zapraw: cementowej, wapiennej i gipsowej oraz klejącej w warunkach powietrzno-suchych oraz warunkach zawilgocenia, nie powinny ulec zmianie (brak chropowatości, wżerów i brązowych plam). Zespolenie siatki z włókna szklanego lub polipropylenu z narożnikiem powinno być odporne na oddziaływanie powyższych zapraw i po przeprowadzonej próbie siatka powinna być połączona w trwały sposób na całej powierzchni narożnika.

3.2.5. Zabezpieczenie antykorozyjne wyrobów ze stali zwykłej. Narożniki podtynkowe wykonane ze stali zwykłej węglowej powinny być pokryte powłoką cynku Z275 o grubości nominalnej nie mniejszej niż 19 µm po każdej stronie, spełniającej wymagania określone w normie PN-EN 10152:2009.

3.2.6. Temperatura mięknienia wyrobów z PVC-U. Temperatura mięknienia wg Vicata nie powinna być niższa niż 75 °C.

4. PAKOWANIE, PRZECHOWYWANIE, TRANSPORT

Narożniki podtynkowe i listwa zamykająca METPOL powinny być dostarczane w oryginalnych opakowaniach Producenta oraz przechowywane i transportowane, w sposób zapewniający niezmienność ich właściwości technicznych. Na każdym opakowaniu powinny być umieszczone co najmniej następujące dane:

- nazwa wyrobu,
- nazwa i adres Producenta,
- numer Aprobaty Technicznej ITB AT-15-8246/2009,
- numer i data wystawienia deklaracji zgodności,
- długość listwy,
- znak budowlany.

Sposób oznakowania wyrobu znakiem budowlanym powinien być zgodny z rozporządzeniem Ministra Infrastruktury z dnia 11 sierpnia 2004 r. w sprawie sposobów deklarowania zgodności wyrobów budowlanych oraz sposobu znakowania ich znakiem budowlanym (Dz. U. Nr 198/2004, poz. 2041).

5. OCENA ZGODNOŚCI

5.1. Zasady ogólne

Zgodnie z art. 4, art. 5 ust. 1 pkt. 3 oraz art. 8 ust. 1 ustawy z dnia 16 kwietnia 2004 r. o wyrobach budowlanych (Dz. U. nr 92/2004, poz. 881) wyroby, których dotyczy niniejsza Aprobata Techniczna, mogą być wprowadzane do obrotu i stosowane przy wykonywaniu robót budowlanych w zakresie odpowiadającym jego właściwościom użytkowym i przeznaczeniu, jeżeli producent dokonał oceny zgodności, wydał krajowa deklarację zgodności z Aprobatą Techniczną ITB AT-15-8246/2009 i oznakował wyrób znakiem budowlanym, zgodnie z obowiązującymi przepisami.

Zgodnie z rozporządzeniem Ministra Infrastruktury z dnia 11 sierpnia 2004 r. w sprawie sposobów deklarowania zgodności wyrobów budowlanych oraz sposobu znakowania ich znakiem budowlanym (Dz. U. Nr 198/2004, poz. 2041) oceny zgodności wyrobu objętego Aprobatą Techniczną ITB AT-15-8246/2009 dokonuje producent, stosując system 4.

W przypadku systemu 4 oceny zgodności, producent może wystawić krajową deklaracje zgodności z Aprobatą Techniczna ITB AT-15-8246/2009 na podstawie:

1) wstępnego badania typu przeprowadzonego przez producenta lub na jego zlecenie
2) zakładowej kontroli produkcji.

5.2. Wstępne badanie typu

Wstępne badanie typu jest badaniem potwierdzającym wymagane właściwości techniczno-użytkowe, wykonywanym przed wprowadzeniem wyrobu do obrotu.

Wstępne badanie typu narożników podtynkowych i listwy obejmuje:

- prostoliniowość,
- odporność na oddziaływanie zapraw,
- zabezpieczenie antykorozyjne wyrobów ze stali zwykłej,
- temperaturę mięknienia wyrobów z PVC-U.

Badania, które w procedurze aprobacyjnej były podstawą do ustalenia właściwości techniczno-użytkowych wyrobu, stanowią wstępne badanie typu w ocenie zgodności.

5.3. Zakładowa kontrola produkcji

Zakładowa kontrola produkcji obejmuje:

1) specyfikację i sprawdzenie wyrobów składowych i materiałów,
2) kontrolę i badania w procesie wytwarzania oraz badania gotowych wyrobów (p. 5.4), prowadzone przez Producenta zgodnie z ustalonym planem badań oraz według zasad i procedur określonych w dokumentacji zakładowej kontroli produkcji, dostosowanych do technologii produkcji i zmierzających do uzyskania wyrobów o wymaganych właściwościach.

Kontrola produkcji powinna zapewnić, że wyrób jest zgodny z Aprobatą Techniczną ITB AT-15-8246/2009. Wyniki kontroli produkcji powinny być systematycznie rejestrowane.

Zapisy rejestru powinny potwierdzać, że wyrób spełnia kryteria oceny zgodności. Każda partia wyrobów powinna być jednoznacznie zidentyfikowana w rejestrze badań i dokumentach handlowych.

5.4. Badania gotowych wyrobów

5.4.1. Program badań. Program badań obejmuje:

a) badania bieżące,
b) badania okresowe.

5.4.2. Badania bieżące. Badania bieżące obejmują sprawdzenie:

a) wyglądu zewnętrznego,
b) kształtu, wymiarów i tolerancji.

5.4.3. Badania okresowe. Badania okresowe obejmują sprawdzenie odporności narożników na oddziaływanie zapraw.

5.5. Częstotliwość badań

Badania bieżące powinny być prowadzone zgodnie z ustalonym planem badań, ale nie rzadziej niż dla każdej partii wyrobów. Wielkość partii wyrobów powinna być określona w dokumentacji zakładowej kontroli produkcji.

Badania okresowe powinny być wykonywane nie rzadziej niż raz na 3 lata.

5.6. Metody badań

5.6.1. Sprawdzenie wyglądu zewnętrznego. Wygląd zewnętrzny narożników i listwy oceniać należy wizualnie wg wymogów normy PN-EN 13018:2004, na zgodność z wymaganiami p. 3.2.1.

5.6.2. Sprawdzenie kształtu i wymiarów. Kształt narożników i listwy należy sprawdzić wizualnie i porównać z rysunkami 1 ÷ 8. Wymiary należy sprawdzić za pomocą przyrządów pomiarowych zapewniających uzyskanie wymaganej dokładności pomiarów.

5.6.3. Sprawdzenie prostoliniowości. Sprawdzenie należy przeprowadzić zgodnie z normą PN-EN 13658-1:2005 i porównać z wymaganiami określonymi w p. 3.2.3.

5.6.4. Sprawdzenie odporności na oddziaływanie zapraw. Próbki narożników podtynkowych długości co najmniej 100 mm pokrywa się zaprawami tynkarskimi: cementową, wapienną, gipsową oraz klejącą, przeznaczoną do styropianu. Należy wykonać po dwie serie próbek z każdym rodzajem zaprawy. Jedną serię próbek należy przechowywać w pomieszczeniu o temperaturze powietrza +15 °C ÷ +25 °C i wilgotności względnej powietrza ≤ 70 % przez 28 dni, a drugą serię, po utwardzeniu zapraw przez 24 godz., należy zanurzyć w wodzie na głębokości 50 mm na następne 96 godz.

Ocenia się zmiany wyglądu powierzchni narożników oraz stan zespolenia siatki z narożnikiem wyrobów eksponowanych w warunkach powietrzno-suchych oraz w warunkach zawilgocenia.

5.6.5. Sprawdzenie zabezpieczenia antykorozyjnego. Sprawdzenie grubości powłoki cynku pokrywającej narożniki wykonane ze zwykłej stali węglowej należy przeprowadzić zgodnie z normą PN-EN ISO 2178:1998 i porównać z wymaganiami określonymi w p. 3.2.5.

5.6.6. Sprawdzenie temperatury mięknienia Vicata. Sprawdzenie należy przeprowadzić metodą Vicata (VST) według normy PN-EN ISO 306:2006, na zgodność z wymaganiami p. 3.2.6.

5.7. Pobieranie próbek do badań

Próbki do badań należy pobierać zgodnie z normą PN-N-03010:1983.

5.8. Ocena wyników badań

Wyprodukowany wyrób należy uznać za zgodny z wymaganiami niniejszej Aprobaty Technicznej ITB, jeżeli wyniki wszystkich badań są pozytywne.

6. USTALENIA FORMALNO-PRAWNE

6.1. Aprobata Techniczna ITB AT-15-8246/2009 zastępuje Aprobatę Techniczną COBR „Metalplast" AT-06-0009/2004.

6.2. Aprobata Techniczna ITB AT-15-8246/2009 jest dokumentem stwierdzającym przydatność narożników podtynkowych i listwy zamykającej METPOL do stosowania w budownictwie w zakresie wynikającym z postanowień Aprobaty.

Zgodnie z art. 4, art. 5 ust. 1 pkt 3 oraz art. 8 ust. 1 ustawy z dnia 16 kwietnia 2004 r. o wyrobach budowlanych (Dz. U. nr 92/2004, poz. 881), wyroby, których dotyczy niniejsza Aprobata Techniczna, mogą być wprowadzane do obrotu i stosowane przy wykonywaniu robót budowlanych w zakresie odpowiadającym ich właściwościom użytkowym i przeznaczeniu, jeżeli producent dokonał oceny zgodności, wydał krajową deklarację zgodności z Aprobatą Techniczną ITB AT-15-8246/2009 i oznakował wyroby znakiem budowlanym, zgodnie z obowiązującymi przepisami.

6.3. Aprobata Techniczna ITB nie narusza uprawnień wynikających z przepisów o ochronie własności przemysłowej, a w szczególności obwieszczenia Marszałka Sejmu Rzeczpospolitej Polskiej z dnia 13 czerwca 2003 r. w sprawie ogłoszenia jednolitego tekstu ustawy z dnia 30 czerwca 2000 r. Prawo własności przemysłowej (Dz. U. Nr 119, poz. 1117 + zmiany – Dz. U. Nr 33/2004, poz. 286). Zapewnienie tych uprawnień należy do obowiązków korzystających z niniejszej Aprobaty Technicznej ITB.

6.4. ITB wydając Aprobatę Techniczną nie bierze odpowiedzialności za ewentualne naruszenie praw wyłącznych i nabytych.

6.5. Aprobata Techniczna ITB nie zwalnia producentów narożników podtynkowych i listwy zamykającej METPOL od odpowiedzialności za właściwą jakość wyrobów oraz wykonawców robót budowlanych od odpowiedzialności za właściwe ich zastosowanie.

6.6. W treści wydawanych prospektów i ogłoszeń oraz innych dokumentów związanych z wprowadzeniem do obrotu i stosowania w budownictwie narożników podtynkowych i listwy zamykającej METPOL należy zamieszczać informację o udzielonej tym wyrobom Aprobacie Technicznej ITB AT-15-8246/2009.

7. TERMIN WAŻNOŚCI

Aprobata Techniczna ITB AT-15-8246/2009 ważna jest do 23 grudnia 2014 r.

Ważność Aprobaty Technicznej ITB może być przedłużona na kolejne okresy, jeżeli jej Wnioskodawca lub formalny następca wystąpi w tej sprawie do Instytutu Techniki Budowlanej z odpowiednim wnioskiem nie później niż 3 miesiące przed upływem terminu ważności tego dokumentu.

KONIEC

INFORMACJE DODATKOWE

Normy i dokumenty związane

PN-EN 485-2:2007	*Aluminium i stopy aluminium. Blachy, taśmy i płyty. Część 2: Własności mechaniczne*
PN-EN 573-3:2005	*Aluminium i stopy aluminium. Skład chemiczny i rodzaje wyrobów przerobionych plastycznie. Część 3: Skład chemiczny*
PN-EN 10088-2:2007	*Stale odporne na korozję. Część 2: Warunki techniczne dostawy blach i taśm ze stali nierdzewnych ogólnego przeznaczenia*
PN-EN 10152:2009	*Wyroby płaskie stalowe walcowane na zimno ocynkowane elektrolitycznie do obróbki plastycznej na zimno. Warunki techniczne dostawy*
PN-EN 10327:2006	*Taśmy i blachy ze stali niskowęglowych powlekane ogniowo w sposób ciągły do obróbki plastycznej na zimno. Warunki techniczne dostawy*

PN-EN 13018:2004	*Badania nieniszczące. Badania wizualne. Zasady ogólne*
PN-EN 13658-1:2005	*Listwy metalowe i obrzeża. Definicje, wymagania i metody badań. Część 1: Tynkowanie wewnątrz pomieszczeń*
PN-EN 22768-1:1999	*Tolerancje ogólne. Tolerancje wymiarów liniowych i kątowych bez indywidualnych oznaczeń tolerancji*
PN-EN ISO 306:2006	*Tworzywa sztuczne. Tworzywa termoplastyczne. Oznaczanie temperatury mięknienia metodą Vicata (VST)*
PN-EN ISO 1163-1:2000	*Tworzywa sztuczne. Nieplastyfikowany poli(chlorek winylu) (PVC-U) do formowania wtryskowego i wytłaczania. System oznaczenia i podstawa do klasyfikacji*
PN-EN ISO 2178:1998	*Powłoki niemagnetyczne na podłożu magnetycznym. Pomiar grubości powłok. Metoda magnetyczna*
PN-EN ISO 12944-2:2001	*Farby i lakiery. Ochrona przed korozją konstrukcji stalowych za pomocą ochronnych systemów malarskich. Część 2: Klasyfikacja środowisk*
PN-N-03010:1983	*Statystyczna kontrola jakości. Losowy wybór jednostek produktu do próbki*

Raporty z badań i oceny

Raport z badań nr LOW/684.1/A/2009. Narożniki podtynkowe i listwa zamykająca METPOL. Laboratorium Okuć i Ślusarki Budowlanej, ITB Oddział Wielkopolski – Poznań, ul. Taczaka 12.

RYSUNKI

Str.

Rys. 1. Narożniki równoramienne perforowane – aluminiowe, stalowe i z PVC-U 13
Rys. 2. Narożniki nierównoramienne perforowane – aluminiowe, stalowe i z PVC-U 14
Rys. 3. Narożnik do łuków perforowany – aluminiowy 14
Rys. 4. Narożniki rozwartokątne perforowane – aluminiowe z i PVC-U 15
Rys. 5. Narożniki równoramienne z siatką – aluminiowe i z PVC- U 15
Rys. 6. Narożniki równoramienne drobnosiateczkowe – aluminiowe i z PVC- U..... 16
Rys. 7. Narożnik do łuków perforowany z PVC-U 16
Rys. 8. Listwa zamykająca „J" z PVC-U 17

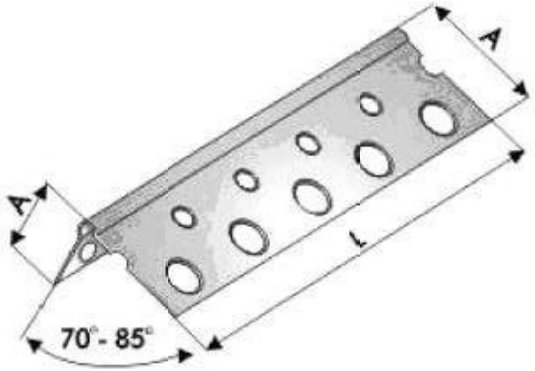

Poz.	Materiał	Wymiar A, mm
1	aluminium	20,22,23
2	stal ocynkowana	24
3	PVC-U	21,5
4	stal odporna na korozję	23

Rys. 1. Narożniki równoramienne perforowane – aluminiowe, stalowe i z PVC-U

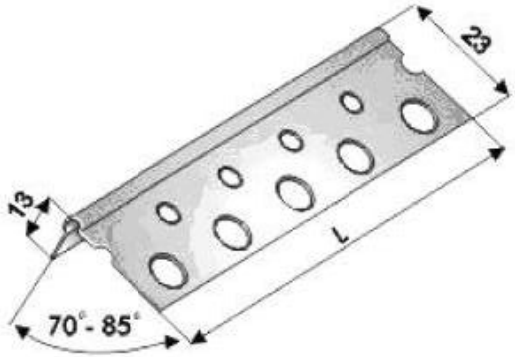

Rys. 2. Narożniki nierównoramienne perforowane – aluminiowe i z PVC-U

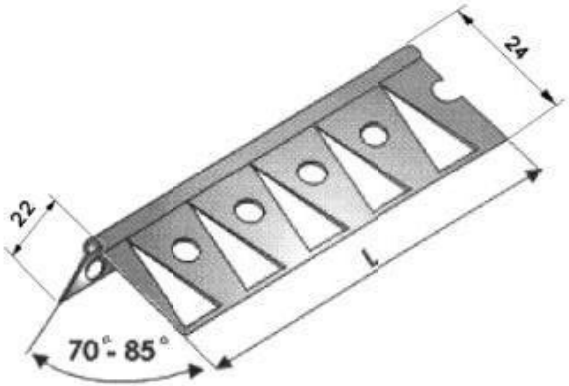

Rys. 3. Narożnik do łuków perforowany – aluminiowy

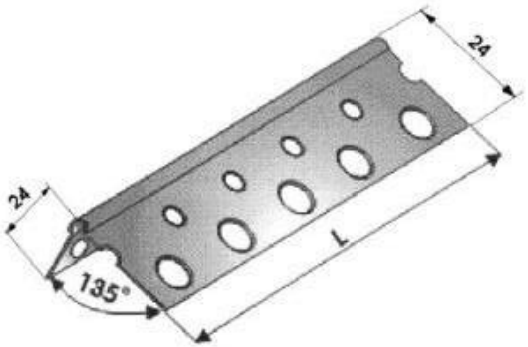

Rys. 4. Narożniki rozwartokątne perforowane – aluminiowe i z PVC-U

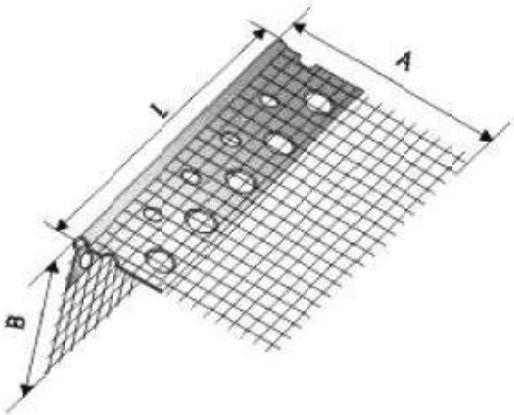

A x B = 50 x 90, 70 x 70, 80 x 120, 100 x 100, 100 x 150, 100 x 230 mm

Rys. 5. Narożniki równoramienne z siatką – aluminiowe i z PVC-U

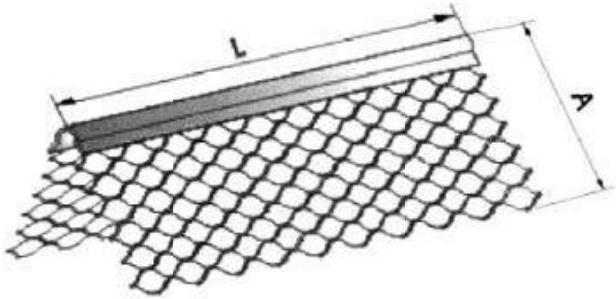

A = 28 i 32 mm

Rys. 6. Narożniki równoramienne drobnosiateczkowe – aluminiowe i stalowe

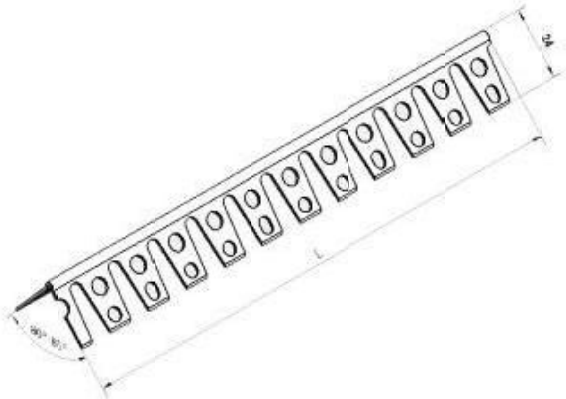

Rys. 7. Narożnik do łuków perforowany z PVC-U

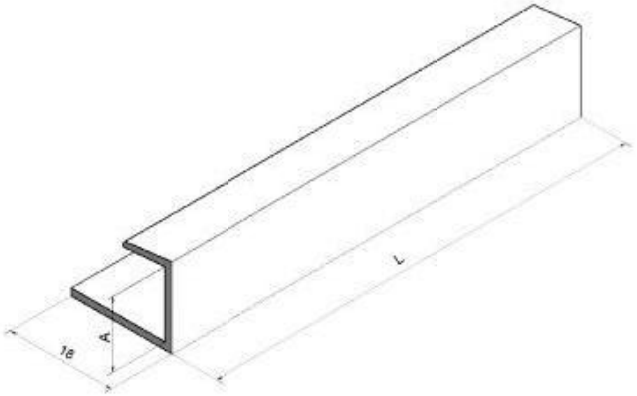

A = 9,5 i 12,5 mm

Rys. 8. Listwa zamykająca „J” z PVC-U

Deklaracja zgodności

Nr **3/2006**

Dostawca **Metpol Sp. z o.o.**

Adres **ul. Szyszkowa 6**

62-002 Suchy Las

Wyrób **Profil ścienny C 0,6 mm**

Zastosowanie: **Do wykonania rusztu ścian działowych**

Opisany powyżej wyrób jest zgodny z :

Dokument nr	Tytuł	Wydanie/Data wydania
PN-EN 14195	**Elementy szkieletowej konstrukcji stalowej dla systemów z płyt gipsowo-kartonowych – Definicje, wymagania i metody badań**	**maj 2005**

Informacje dodatkowe

Produkowane w rozmiarach: C-50; C-75; C-100.

Trwałość: **Klasa B**
Reakcja na ogień: **Euroklasa A1**

KOPIA ELEKTRONICZNA

Suchy Las 1.08.2006
(Miejsce i data wydania)

Mykowski Józef , Specjalista ds. U.R. .....
(Nazwisko, stanowisko) (Podpis)

Deklaracja zgodności

Nr **5/2006**

Dostawca **Metpol Sp. z o.o.**

Adres **ul. Szyszkowa 6**

62-002 Suchy Las

Wyrób **Profil ościeżnicowy UA 2 mm**

Zastosowanie: **Do wykonania rusztu ścian działowych**

Opisany powyżej wyrób jest zgodny z :

Dokument nr	Tytuł	Wydanie/Data wydania
PN-EN 14195	**Elementy szkieletowej konstrukcji stalowej dla systemów z płyt gipsowo-kartonowych – Definicje, wymagania i metody badań**	**maj 2005**

Informacje dodatkowe:

Produkowane w rozmiarach: UA-50; UA-75; UA-100.

Trwałość: **Klasa B**
Reakcja na ogień: **Euroklasa A1**

KOPIA ELEKTRONICZNA

Suchy Las 1.08.2006
(Miejsce i data wydania)

Mykowski Józef , Specjalista ds. U.R. .....
(Nazwisko, stanowisko) (Podpis)

Deklaracja zgodności

Nr **1/2010**

Producent **Metpol Sp. z o.o.**

Adres **ul. Szyszkowa 6**

62-002 Suchy Las

Wyrób **Narożnik podtynkowy kątowy –stalowy**
(Narożnik do tynków stalowy)

Zastosowanie:
Do zabezpieczenia prostej i chronionej krawędzi tynku wewnętrznego , wykonany z taśmy stalowej ocynkowanej Z275 zgodnej z PN-EN 10143

Opisany powyżej wyrób jest zgodny z :

Dokument nr	Tytuł	Wydanie/Data wydania
PN-EN 13658-1	**Metalowe siatki, narożniki i listwy podtynkowe**	**maj 2009**

Informacje dodatkowe

Produkowane w wersjach: ECO; STANDARD; SUPER

Reakcja na ogień: Euroklasa A1

Suchy Las 4.01.2010
(Miejsce i data wydania)

Mykowski Józef , Specjalista ds. U.R. .....
(Nazwisko, stanowisko) (Podpis)

Deklaracja zgodności

Nr **1a/2010**

Producent **Metpol Sp. z o.o.**

Adres **ul. Szyszkowa 6**

62-002 Suchy Las

Wyrób **Narożnik podtynkowy kątowy aluminiowy**
(Narożnik do tynków aluminiowy)

Zastosowanie:
Do zabezpieczenia prostej i chronionej krawędzi tynku wewnętrznego, wykonany z taśmy aluminiowej zgodnej z PN-EN 485-2 oraz 485-3

Opisany powyżej wyrób jest zgodny z :

Dokument nr	Tytuł	Wydanie/Data wydania
PN-EN 13658-1	**Metalowe siatki, narożniki i listwy podtynkowe**	**maj 2009**

Informacje dodatkowe

Reakcja na ogień: Euroklasa A1

Suchy Las 4.01.2010
(Miejsce i data wydania)

Mykowski Józef , Specjalista ds. U.R. .....
(Nazwisko, stanowisko) (Podpis)

DEKLARACJA ZGODNOŚCI NR 3/2010

1. Producent wyrobu budowlanego:

Metpol Sp. z o.o.
ul. Szyszkowa 6, 62-002 Suchy Las

(pełna nazwa i adres zakładu produkującego wyrób)

2. Nazwa wyrobu budowlanego:
Narożnik równoramienny perforowany aluminiowy
(nazwa, nazwa handlowa, typ, odmiana, gatunek, klasa)

3. Klasyfikacja statystyczna wyrobu budowlanego: **28.11.10-56.00**

4. Przeznaczenie i zakres stosowania wyrobu budowlanego:
Wzmocnienie naroży ścian oraz ościeży okien i drzwi pokrywanych tynkami „mokrymi" albo ścian z płyt gipsowo-kartonowych
(zgodnie ze specyfikacją techniczną)

5. Specyfikacja techniczna:
AT-15-8246/2009
Instytut Techniki Budowlanej
Warszawa.
(numer, tytuł i rok ustanowienia Polskiej Normy wyrobu lub numer, tytuł i rok wydania aprobaty technicznej oraz nazwa jednostki aprobującej)

6. Deklarowane cechy techniczne typu wyrobu budowlanego:
Równe ramiona o wymiarach: A=20mm; A=22 mm i A=23 mm, prostoliniowość : L/400 ,
(dane niezbędne do identyfikacji typu określone w programie badań)

7. Nazwa i numer akredytowanej jednostki certyfikującej lub laboratorium oraz numer certyfikatu lub numer raportu z badań typu, jeżeli taka jednostka brała udział w zastosowanym systemie oceny zgodności wyrobu budowlanego

Instytut Techniki Budowlanej
Oddział Wielkopolski LOW/684w/5/2009

Nr raportu LOW-684.1/A/2009

Deklaruję z pełną odpowiedzialnością, że wyrób budowlany jest zgodny ze specyfikacją techniczną wskazaną w pkt 5.

Suchy Las 4.01.2010
(miejsce i data wystawienia)

Józef Mykowski
(imię, nazwisko i podpis osoby upoważnionej)

DEKLARACJA ZGODNOŚCI NR 3a/2010

1. Producent wyrobu budowlanego:

Metpol Sp. z o.o.
ul. Szyszkowa 6, 62-002 Suchy Las

(pełna nazwa i adres zakładu produkującego wyrób)

2. Nazwa wyrobu budowlanego:
Narożnik równoramienny perforowany stalowy ocynkowany
(nazwa, nazwa handlowa, typ, odmiana, gatunek, klasa)

3. Klasyfikacja statystyczna wyrobu budowlanego: **28.11.10-39.00**

4. Przeznaczenie i zakres stosowania wyrobu budowlanego:
Wzmocnienie naroży ścian oraz ościeży okien i drzwi pokrywanych tynkami „mokrymi" albo ścian z płyt gipsowo-kartonowych
(zgodnie ze specyfikacją techniczną)

5. Specyfikacja techniczna:
AT-15-8246/2009
Instytut Techniki Budowlanej
Warszawa.
(numer, tytuł i rok ustanowienia Polskiej Normy wyrobu lub numer, tytuł i rok wydania aprobaty technicznej oraz nazwa jednostki aprobującej)

6. Deklarowane cechy techniczne typu wyrobu budowlanego:
Równe ramiona A=24 mm, prostoliniowość : L/400 , powłoka cynku Z 275 o grubości nominalnej 19 µm
(dane niezbędne do identyfikacji typu określone w programie badań)

7. Nazwa i numer akredytowanej jednostki certyfikującej lub laboratorium oraz numer certyfikatu lub numer raportu z badań typu, jeżeli taka jednostka brała udział w zastosowanym systemie oceny zgodności wyrobu budowlanego

Instytut Techniki Budowlanej
Oddział Wielkopolski LOW/684w/5/2009

Nr raportu LOW-684.1/A/2009

Deklaruję z pełną odpowiedzialnością, że wyrób budowlany jest zgodny ze specyfikacją techniczną wskazaną w pkt 5.

Suchy Las 4.01.2010
(miejsce i data wystawienia)

Józef Mykowski
(imię, nazwisko i podpis osoby upoważnionej)

DEKLARACJA ZGODNOŚCI NR 3b/2010

1. Producent wyrobu budowlanego:

Metpol Sp. z o.o.
ul. Szyszkowa 6, 62-002 Suchy Las

(pełna nazwa i adres zakładu produkującego wyrób)

2. Nazwa wyrobu budowlanego:
Narożnik równoramienny perforowany z PVC
(nazwa, nazwa handlowa, typ, odmiana, gatunek, klasa)

3. Klasyfikacja statystyczna wyrobu budowlanego: **25.23.15-60.99**

4. Przeznaczenie i zakres stosowania wyrobu budowlanego:
Wzmocnienie naroży ścian oraz ościeży okien i drzwi pokrywanych tynkami „mokrymi" albo ścian z płyt gipsowo-kartonowych
(zgodnie ze specyfikacją techniczną)

5. Specyfikacja techniczna:
AT-15-8246/2009
Instytut Techniki Budowlanej
Warszawa.
(numer, tytuł i rok ustanowienia Polskiej Normy wyrobu lub numer, tytuł i rok wydania aprobaty technicznej oraz nazwa jednostki aprobującej)

6. Deklarowane cechy techniczne typu wyrobu budowlanego:
Równe ramiona A=21,5 mm, prostoliniowość : L/400
(dane niezbędne do identyfikacji typu określone w programie badań)

7. Nazwa i numer akredytowanej jednostki certyfikującej lub laboratorium oraz numer certyfikatu lub numer raportu z badań typu, jeżeli taka jednostka brała udział w zastosowanym systemie oceny zgodności wyrobu budowlanego

Instytut Techniki Budowlanej
Oddział Wielkopolski LOW/684w/5/2009

Nr raportu LOW-684.1/A/2009

Deklaruję z pełną odpowiedzialnością, że wyrób budowlany jest zgodny ze specyfikacją techniczną wskazaną w pkt 5.

Suchy Las 4.01.2010
(miejsce i data wystawienia)

Józef Mykowski
(imię, nazwisko i podpis osoby upoważnionej)

DEKLARACJA ZGODNOŚCI NR 4/2010

1. Producent wyrobu budowlanego:

Metpol Sp. z o.o.
ul. Szyszkowa 6, 62-002 Suchy Las

(pełna nazwa i adres zakładu produkującego wyrób)

2. Nazwa wyrobu budowlanego:
Narożnik nierównoramienny perforowany aluminiowy
(Półnarożnik aluminiowy)
(nazwa, nazwa handlowa, typ, odmiana, gatunek, klasa)

3. Klasyfikacja statystyczna wyrobu budowlanego: **28.11.10-56.00**

4. Przeznaczenie i zakres stosowania wyrobu budowlanego:
Wzmocnienie naroży ścian oraz ościeży okien i drzwi pokrywanych tynkami „mokrymi" albo ścian z płyt gipsowo-kartonowych
(zgodnie ze specyfikacją techniczną)

5. Specyfikacja techniczna:
AT-15-8246/2009
Instytut Techniki Budowlanej
Warszawa.
(numer, tytuł i rok ustanowienia Polskiej Normy wyrobu lub numer, tytuł i rok wydania aprobaty technicznej oraz nazwa jednostki aprobującej)

6. Deklarowane cechy techniczne typu wyrobu budowlanego:
Ramiona 23x13, prostoliniowość : L/400
(dane niezbędne do identyfikacji typu określone w programie badań)

7. Nazwa i numer akredytowanej jednostki certyfikującej lub laboratorium oraz numer certyfikatu lub numer raportu z badań typu, jeżeli taka jednostka brała udział w zastosowanym systemie oceny zgodności wyrobu budowlanego

Instytut Techniki Budowlanej
Oddział Wielkopolski LOW/684w/5/2009

Nr raportu LOW-684.1/A/2009

Deklaruję z pełną odpowiedzialnością, że wyrób budowlany jest zgodny ze specyfikacją techniczną wskazaną w pkt 5.

Suchy Las 4.01.2010
(miejsce i data wystawienia)

Józef Mykowski
(imię, nazwisko i podpis osoby upoważnionej)

DEKLARACJA ZGODNOŚCI NR 8/2010

1. Producent wyrobu budowlanego:

Metpol Sp. z o.o.
ul. Szyszkowa 6, 62-002 Suchy Las

(pełna nazwa i adres zakładu produkującego wyrób)

2. Nazwa wyrobu budowlanego:
Narożnik równoramienny drobnosiateczkowy– aluminiowy
(Narożnik siateczkowy Metpol aluminiowy)

(nazwa, nazwa handlowa, typ, odmiana, gatunek, klasa)

3. Klasyfikacja statystyczna wyrobu budowlanego: **28.11.10-56.00**

4. Przeznaczenie i zakres stosowania wyrobu budowlanego:
Wzmocnienie naroży ścian oraz ościeży okien i drzwi pokrywanych tynkami „mokrymi" albo ścian z płyt gipsowo-kartonowych
(zgodnie ze specyfikacją techniczną)

5. Specyfikacja techniczna:
AT-15-8246/2009
Instytut Techniki Budowlanej
Warszawa.
(numer, tytuł i rok ustanowienia Polskiej Normy wyrobu lub numer, tytuł i rok wydania aprobaty technicznej oraz nazwa jednostki aprobującej)

6. Deklarowane cechy techniczne typu wyrobu budowlanego:
Równe ramiona o wymiarach A=28 mm i A=32 mm, prostoliniowość : L/400
(dane niezbędne do identyfikacji typu określone w programie badań)

7. Nazwa i numer akredytowanej jednostki certyfikującej lub laboratorium oraz numer certyfikatu lub numer raportu z badań typu, jeżeli taka jednostka brała udział w zastosowanym systemie oceny zgodności wyrobu budowlanego

Instytut Techniki Budowlanej
Oddział Wielkopolski LOW/684w/5/2009

Nr raportu LOW-684.1/A/2009

Deklaruję z pełną odpowiedzialnością, że wyrób budowlany jest zgodny ze specyfikacją techniczną wskazaną w pkt 5.

Suchy Las 4.01.2010
(miejsce i data wystawienia)

Józef Mykowski
(imię, nazwisko i podpis osoby upoważnionej)

DEKLARACJA ZGODNOŚCI NR 8a/2010

1. Producent wyrobu budowlanego:

Metpol Sp. z o.o.
ul. Szyszkowa 6, 62-002 Suchy Las

(pełna nazwa i adres zakładu produkującego wyrób)

2. Nazwa wyrobu budowlanego:
Narożnik równoramienny drobnosiateczkowy stalowy ocynkowany.
(Narożnik siateczkowy Metpol stalowy ocynkowany)

(nazwa, nazwa handlowa, typ, odmiana, gatunek, klasa)

3. Klasyfikacja statystyczna wyrobu budowlanego: **28.11.10-39.00**

4. Przeznaczenie i zakres stosowania wyrobu budowlanego:
Wzmocnienie naroży ścian oraz ościeży okien i drzwi pokrywanych tynkami „mokrymi" albo ścian z płyt gipsowo-kartonowych
(zgodnie ze specyfikacją techniczną)

5. Specyfikacja techniczna:
AT-15-8246/2009
Instytut Techniki Budowlanej
Warszawa.
(numer, tytuł i rok ustanowienia Polskiej Normy wyrobu lub numer, tytuł i rok wydania aprobaty technicznej oraz nazwa jednostki aprobującej)

6. Deklarowane cechy techniczne typu wyrobu budowlanego:
Równe ramiona o wymiarach : A=28 mmi A=32 mm, prostoliniowość : L/400 , powłoka cynku Z 275 o grubości nominalnej 19 µm
(dane niezbędne do identyfikacji typu określone w programie badań)

7. Nazwa i numer akredytowanej jednostki certyfikującej lub laboratorium oraz numer certyfikatu lub numer raportu z badań typu, jeżeli taka jednostka brała udział w zastosowanym systemie oceny zgodności wyrobu budowlanego

Instytut Techniki Budowlanej
Oddział Wielkopolski LOW/684w/5/2009

Nr raportu LOW-684.1/A/2009

Deklaruję z pełną odpowiedzialnością, że wyrób budowlany jest zgodny ze specyfikacją techniczną wskazaną w pkt 5.

Suchy Las 4.01.2010
(miejsce i data wystawienia)

Józef Mykowski
(imię, nazwisko i podpis osoby upoważnionej)

DEKLARACJA ZGODNOŚCI NR 9/2010

1. Producent wyrobu budowlanego:

Metpol Sp. z o.o.
ul. Szyszkowa 6, 62-002 Suchy Las

(pełna nazwa i adres zakładu produkującego wyrób)

2. Nazwa wyrobu budowlanego:
Listwa zamykająca „J" z PVC
(Profil zamykający „J" z PVC)
(nazwa, nazwa handlowa, typ, odmiana, gatunek, klasa)

3. Klasyfikacja statystyczna wyrobu budowlanego: **25.23.15-60.99**

4. Przeznaczenie i zakres stosowania wyrobu budowlanego:
Ochrona krawędzi płyt gipsowo-kartonowych
(zgodnie ze specyfikacją techniczną)

5. Specyfikacja techniczna:
AT-15-8246/2009
Instytut Techniki Budowlanej
Warszawa.
(numer, tytuł i rok ustanowienia Polskiej Normy wyrobu lub numer, tytuł i rok wydania aprobaty technicznej oraz nazwa jednostki aprobującej)

6. Deklarowane cechy techniczne typu wyrobu budowlanego:
Rozmiar: 9,5 i 12,5 mm
(dane niezbędne do identyfikacji typu określone w programie badań)

7. Nazwa i numer akredytowanej jednostki certyfikującej lub laboratorium oraz numer certyfikatu lub numer raportu z badań typu, jeżeli taka jednostka brała udział w zastosowanym systemie oceny zgodności wyrobu budowlanego

Instytut Techniki Budowlanej
Oddział Wielkopolski LOW/684w/5/2009

Nr raportu LOW-684.1/A/2009

Deklaruję z pełną odpowiedzialnością, że wyrób budowlany jest zgodny ze specyfikacją techniczną wskazaną w pkt 5.

Suchy Las 4.01.2010
(miejsce i data wystawienia)

Józef Mykowski
(imię, nazwisko i podpis osoby upoważnionej)

REFIT Sp. z o.o.
ul. Kokoszycka 133
44-313 Wodzisław Śląski,

WEŁNA MINERALNA

NARODOWY INSTYTUT ZDROWIA PUBLICZNEGO
- PAŃSTWOWY ZAKŁAD HIGIENY

NATIONAL INSTITUTE OF PUBLIC HEALTH
- NATIONAL INSTITUTE OF HYGIENE

ZAKŁAD HIGIENY KOMUNALNEJ
DEPARTMENT OF ENVIRONMENTAL HYGIENE

24 Chocimska 00-791 Warsaw • Phone (22) 5421354; (22) 5421349 • Fax (22) 5421287 • e-mail: sek-zhk@pzh.gov.pl

ATEST HIGIENICZNY

HK/B/0499/02/2011

HYGIENIC CERTIFICATE

ORYGINAŁ

. Wyrób / product: **Materiały izolacyjne dla budownictwa: płyty, maty, kształtki z wełny mineralnej szklanej wykonane w ECOSE Technology**

Zawierający / containing: włókna mineralne szklane i inne składniki dostępne w dokumentacji

Przeznaczony do / destined: stosowania w budownictwie jako izolacja termiczna i akustyczna

Wymieniony wyżej produkt odpowiada wymaganiom higienicznym przy spełnieniu następujących warunków / is acceptable according to hygienic criteria with the following conditions:

Na opakowaniu należy umieścić etykietę w języku polskim, zawierającą zalecenia dotyczące środków ostrożności wg karty charakterystyki wyrobu, zgodnie z obowiązującymi przepisami prawnymi.
Wyrób przechowywać w miejscu niedostępnym dla dzieci.
Wyroby muszą być zabezpieczone przed uwalnianiem się włókien do powietrza.

Wytwórca / producer:

KNAUF INSULATION spol. s r.o.
16000 Praha 6
Thakurova 4, Republika Czeska

Niniejszy dokument wydano na wniosek / this certificate issued for:

Knauf Insulation Sp. z o.o.
02-146 Warszawa
ul. 17 Stycznia 56

Atest może być zmieniony lub unieważniony po przedstawieniu stosownych dowodów przez którąkolwiek stronę. Niniejszy atest traci ważność po 2016-06-15 lub w przypadku zmian w recepturze albo w technologii wytwarzania wyrobu.

The certificate may be corrected or cancelled after appropriate motivation. The certificate loses its validity after 2016-06-15 or in the case of changes in composition or in technology of production.

Data wydania atestu higienicznego: 15 czerwca 2011

The date of issue of the certificate: 15th June 2011

Kierownik
Zakładu Higieny Komunalnej
dr Bożena Krogulska

Reprodukowanie, kopiowanie, fotografowanie, skanowanie, digitalizacja Atestu Higienicznego w celach marketingowych bez zgody NIZP-PZH jest zabronione.

Materialprüfanstalt für das Bauwesen
Nienburger Straße 3, 30167 Hannover

Notifizierte Stelle 0764

EG-Konformitätszertifikat

0764 - CPD - 0122

Gemäß der Richtlinie 89/106/EWG des Rates der Europäischen Gemeinschaften vom 21. Dezember 1988 zur Angleichung der Rechts- und Verwaltungsvorschriften der Mitgliedstaaten über Bauprodukte (Bauproduktenrichtlinie - CPD), geändert durch die Richtlinie 93/68/EWG des Rates der Europäischen Gemeinschaften vom 22. Juli 1993 wird hiermit bestätigt, dass das Bauprodukt

Wärmedämmstoffe für Gebäude
Mit "ECOSE™ Technology" hergestellte Mineralwolle

- Produkte gemäß Anlagen -

in Verkehr gebracht durch

Knauf Insulation spol. s r.o.
41742 Krupka
TSCHECHISCHE REPUBLIK

und erzeugt im Herstellwerk

Knauf Insulation spol. s r.o.
41742 Krupka
TSCHECHISCHE REPUBLIK

durch den Hersteller einer werkseigenen Produktionskontrolle sowie zusätzlichen Prüfungen von im Werk entnommenen Proben nach festgelegtem Prüfplan unterzogen wird und dass die notifizierte Stelle - MPA BAU HANNOVER - eine Erstprüfung der relevanten Eigenschaften des Produkts, eine Erstinspektion des Werkes und der werkseigenen Produktionskontrolle durchgeführt hat und eine laufende Überwachung, Beurteilung und Anerkennung der werkseigenen Produktionskontrolle durchführt.

Dieses Zertifikat bestätigt, dass alle Vorschriften über die Bescheinigung der Konformität und die Leistungseigenschaften, beschrieben im Anhang ZA der Norm

EN 13162:2001 und EN 13162:2001/AC:2006

angewendet wurden und dass das Produkt alle darin vorgeschriebenen Anforderungen erfüllt.

CE

Dieses Zertifikat wurde erstmals am 23.06.2009 ausgestellt und gilt so lange, wie die Festlegungen in der angeführten harmonisierten technischen Spezifikation oder die Herstellbedingungen im Werk oder die werkseigene Produktionskontrolle selbst nicht wesentlich verändert werden.

Hannover, 23. Juni 2009

Leiter der Zertifizierungsstelle

(RD Dipl. Ing. Suhr)

Materialprüfanstalt für das Bauwesen
Nienburger Straße 3, 30167 Hannover

Notifizierte Stelle 0764

Anlage 1

zum

EG-Konformitätszertifikat
0764 - CPD - 0122

für das Bauprodukt

Mit „ECOSE™ Technology" hergestellte Wärmedämmstoffe aus Mineralwolle

der Firma

Knauf Insulation spol. s r.o.
41742 Krupka
TSCHECHISCHE REPUBLIK

Produkt	Bezeichnungsschlüssel nach EN 13162	Nenndicke mm	Nennwert der Wärmeleitfähigkeit λ_D W/(m•K)	Brandverhalten nach EN 13501-1
CLASSIC 044	MW-EN 13162-T1	50 - 260	0,044	A1
EASYLFR 044	MW-EN 13162-T1	50 - 260	0,044	A1
EKOROLL	MW-EN 13162-T1	50 - 260	0,044	A1
CLASSIC 042	MW-EN 13162-T1	50 - 260	0,042	A1
EASYLBR 042	MW-EN 13162-T1	50 - 260	0,042	A1
EASY IRR 042 U	MW-EN 13162-T1	50 - 260	0,042	A1
NATUROLL 040	MW-EN 13162-T2-WS-WL(P)	40 - 260	0,040	A1
CLASSIC 040	MW-EN 13162-T2-WS-WL(P)	40 - 260	0,040	A1
IDI 040	MW-EN 13162-T2-WS-WL(P)	40 - 260	0,040	A1
TI 140	MW-EN 13162-T2-AF,5	40 - 240	0,040	A1
TN 415	MW-EN 13162-T2-WS-WL(P)	50 - 200	0,040	A1
TI 140 U	MW-EN 13162-T2-AF,5	60 - 260	0,039	A1
CLASSIC 039	MW-EN 13162-T2-WS-WL(P)	40 - 260	0,039	A1
TP112	MW-EN 13162-T2-WS-WL(P)-MU1	40 - 260	0,039	A1
EASY IRR 039 U	MW-EN 13162-T2-AF,5	60 - 260	0,039	A1
EKOBOARD	MW-EN 13162-T2-WS-WL(P)-MU1	40 - 260	0,039	A1
UNIRIT 039				
TI 140 Decibel	MW-EN 13162-T2-AF,5	40 - 240	0,038	A1

Hannover, 13. August 2010

Leiter der Zertifizierungsstelle

(RD Dipl.-Ing. Suhr)

Die Anlage gilt nur in Verbindung mit dem angegebenen Zertifikat

Materialprüfanstalt für das Bauwesen
Nienburger Straße 3, 30167 Hannover

Notifizierte Stelle 0764

Anlage 2
zum
EG-Konformitätszertifikat
0764 – CPD - 0122

für das Bauprodukt
Mit „ECOSE™ Technology" hergestellte
Wärmedämmstoffe aus Mineralwolle

der Firma
Knauf Insulation spol. s r.o.
41742 Krupka
TSCHECHISCHE REPUBLIK

Produkt	Bezeichnungsschlüssel nach EN 13162	Nenndicke mm	Nennwert der Wärmeleitfähigkeit λ_D W/(m•K)	Brandverhalten nach EN 13501-1
TPM 100	MW-EN 13162-T4-WS-WL(P)-AF,5	40 - 220	0,037	A1
TP 116	MW-EN 13162-T4-WS-WL(P)-AF,5	30 - 260	0,037	A1
TP 115	MW-EN 13162-T2-AF,5	40 - 260	0,037	A1
TI 416	MW-EN 13162-T4-WS-WL(P)-AF,5	30 - 200	0,037	A1
TP 416	MW-EN 13162-T4-WS-WL(P)-AF,5	30 - 200	0,037	A1
TI 140W	MW-EN 13162-T2-WS-WL(P)-AF,5	30 - 260	0,037	A1
TM 100	MW-EN 13162-T2-WS-WL(P)-AF,5	30 - 260	0,037	A1
CLASSIC 037	MW-EN 13162-T2-WS-WL(P)-AF,5	40 - 260	0,037	A1
TI 116	MW-EN 13162-T4-WS-WL(P)-AF,5	30 - 200	0,037	A1
NATUROLL 037	MW-EN 13162-T2-WS-WL(P)-AF,5	40 - 260	0,037	A1
CLASSIC 040-V	MW-EN 13162-T2-AF,5	30 - 220	0,037	A1
UNIFIT 037	MW-EN 13162-T2-AF,5	50 - 260	0,037	A1
TI 137U	MW-EN 13162-T2-AF,5	50 - 260	0,037	A1
EASY IPB 037	MW-EN 13162-T2-AF,5	40 - 260	0,037	A1
EASY LFR 037 SVN	MW-EN 13162-T2-AF,5	30 - 220	0,037	A1

Hannover, 16. August 2010

Leiter der Zertifizierungsstelle

(RD Dipl.-Ing. Suhr)

Die Anlage gilt nur in Verbindung mit dem angegebenen Zertifikat.

Materialprüfanstalt für das Bauwesen
Nienburger Straße 3, 30167 Hannover

Notifizierte Stelle 0764

Anlage 3
zum
EG-Konformitätszertifikat
0764 – CPD - 0122

für das Bauprodukt
Mit „ECOSE™ Technology" hergestellte
Wärmedämmstoffe aus Mineralwolle

der Firma
Knauf Insulation spol. s r.o.
41742 Krupka
TSCHECHISCHE REPUBLIK

Produkt	Bezeichnungsschlüssel nach EN 13162	Nenndicke mm	Nennwert der Wärmeleitfähigkeit λ_D W/(m•K)	Brandverhalten nach EN 13501-1
TI 100	MW-EN 13162-T2-AF,5	60 - 150	0,036	A1
TI 140T	MW-EN 13162-T2-AF,5	40 - 120	0,036	A1
TI 414	MW-EN 13162-T4-WS-WL(P)-AF,5	45 - 140	0,036	A1
TP 414	MW-EN 13162-T4-WS-WL(P)-AF,5	40 - 200	0,036	A1
TPKD 415	MW-EN 13162-T4-WS-WL(P)-AF,5	30 - 220	0,036	A1

Hannover, 23. Juni 2009

Leiter der Zertifizierungsstelle

(RD Dipl.-Ing. Suhr)

Die Anlage gilt nur in Verbindung mit dem angegebenen Zertifikat.

Materialprüfanstalt für das Bauwesen
Nienburger Straße 3, 30167 Hannover

Notifizierte Stelle 0764

Anlage 4
zum
EG-Konformitätszertifikat
0764 - CPD - 0122

für das Bauprodukt
Mit „ECOSE™ Technology" hergestellte
Wärmedämmstoffe aus Mineralwolle

der Firma
Knauf Insulation spol. s r.o.
41742 Krupka
TSCHECHISCHE REPUBLIK

Produkt	Bezeichnungsschlüssel nach EN 13162	Nenndicke mm	Nennwert der Wärmeleitfähigkeit λ_D W/(m•K)	Brandverhalten nach EN 13501-1
TI 135H	MW-EN 13162-T2-WS-WL(P)-AF,5	40 - 260	0,035	A1
NATUROLL 035	MW-EN 13162-T2-WS-WL(P)-AF,5	40 - 260	0,035	A1
CLASSIC 035	MW-EN 13162-T2-WS-WL(P)-AF,5	40 - 260	0,035	A1
IDR 035	MW-EN 13162-T2-WS-WL(P)-AF,5	40 - 260	0,035	A1
CLASSIC 035 V	MW-EN 13162-T2-AF,5	30 - 220	0,035	A1
TI 135 U	MW-EN 13162-T2-AF,5	60 - 260	0,035	A1
TI KD 135	MW-EN 13162-T3-WS-WL(P)-AF,5	40 - 260	0,035	A1
TI 435 U	MW-EN 13162-T2-AF,5	30 - 220	0,035	A1
TI KD 435	MW-EN 13162-T3-WS-WL(P)-AF,5	40 - 260	0,035	A1
TP 425	MW-EN 13162-T4-WS-WL(P)-AF,5	40 - 260	0,035	A1
TP 425 B	MW-EN 13162-T4-WS-WL(P)-AF,5	30 - 220	0,035	A1
TPM 135	MW-EN 13162-T4-WS-WL(P)-AF,5	40 - 260	0,035	A1
EASY LBR 035 UI	MW-EN 13162-T2-AF,5	40 - 260	0,035	A1
EASY LBR 035 GVN	MW-EN 13162-T2-AF,5	30 - 220	0,035	A1
UNIFIT 035				

Hannover, 16.August 2010

Leiter der Zertifizierungsstelle

(RD Dipl.-Ing. Suhr)

Die Anlage gilt nur in Verbindung mit dem angegebenen Zertifikat.

Materialprüfanstalt für das Bauwesen
Nienburger Straße 3, 30167 Hannover

Notifizierte Stelle 0764

Anlage 5
zum
EG-Konformitätszertifikat
0764 - CPD - 0122

für das Bauprodukt
Mit „ECOSE™ Technology" hergestellte
Wärmedämmstoffe aus Mineralwolle

der Firma
Knauf Insulation spol. s r.o.
41742 Krupka
TSCHECHISCHE REPUBLIK

Produkt	Bezeichnungsschlüssel nach EN 13162	Nenndicke mm	Nennwert der Wärmeleitfähigkeit λ_D W/(m•K)	Brandverhalten nach EN 13501-1
TI KD 430	MW-EN 13162-T4-WS-WL(P)-AF,5	40 - 220	0,034	A1
TI 415	MW-EN 13162-T2-AF,10	20 - 50	0,034	A1
TP 120 A	MW-EN 13162-T4-AF,10	20 - 50	0,034	A1
TP 440	MW-EN 13162-T4-AF,10	20 - 50	0,034	A1
TP 435	MW-EN 13162-T4-WS-WL(P)-AF,10	30 - 160	0,034	A1
TP 435 B	MW-EN 13162-T4-WS-WL(P)-AF,10	30 - 220	0,034	A1
TI 120	MW-EN 13162-T2-AF,10	20 - 50	0,034	A1
ECOBATT MUR ISOLERING	MW-EN 13162-T4-WS-AF,5	40 - 220	0,034	A1

Hannover, 11. Mai 2010

Leiter der Zertifizierungsstelle

i.V.

(ORR Dipl.-Phys. Hurling)

Die Anlage gilt nur in Verbindung mit dem angegebenen Zertifikat.

Materialprüfanstalt für das Bauwesen
Nienburger Straße 3, 30167 Hannover

Notifizierte Stelle 0764

Anlage 6

zum

EG-Konformitätszertifikat
0764 – CPD – 0122

für das Bauprodukt

Mit „ECOSE™ Technology" hergestellte
Wärmedämmstoffe aus Mineralwolle

der Firma

Knauf Insulation spol. s r.o.
41742 Krupka
TSCHECHISCHE REPUBLIK

Produkt	Bezeichnungsschlüssel nach EN 13162	Nenndicke mm	Nennwert der Wärmeleitfähigkeit λ_D W/(m•K)	Brandverhalten nach EN 13501-1
TP 138	MW-EN 13162-T4-WS-WL(P)-AF,5	30 - 200	0,032	A1
TI 132U	MW-EN 13162-T2-AF,5	40 - 160	0,032	A1
TI 432U	MW-EN 13162-T2-AF,5	40 - 160	0,032	A1
CLASSIC 032	MW-EN 13162-T2-WS-WL(P)-AF,10	40 - 160	0,032	A1
TI KD 432	MW-EN 13162-T4-WS-WL(P)-AF,10	40 - 160	0,032	A1
TP 432 B	MW-EN 13162-T4-WS-WL(P)-AF,10	40 - 160	0,032	A1
TP KD 432	MW-EN 13162-T4-WS-WL(P)-AF,10	40 - 160	0,032	A1
TPM 132	MW-EN 13162-T4-WS-WL(P)-AF,10	40 - 160	0,032	A1
NATUROLL C32	MW-EN 13162-T4-WS-WL(P)-AF,5	40 - 160	0,032	A1
TP 832 B	MW-EN 13162-T4-WS-WL(P)-AF,5	30 - 160	0,032	A1

Hannover, 16.August 2010

Leiter der Zertifizierungsstelle

(RD Dipl.-Ing. Suhr)

Die Anlage gilt nur in Verbindung mit dem angegebenen Zertifikat.

Materialprüfanstalt für das Bauwesen
(Instytut Badania Matriałów dla Budownictwa)
Nienburger Straße 3, 30167 Hannover

Jednostka notyfikowana 0764

CERTYFIKAT ZGODNOŚCI EC
0764 – CPD – 0122

Zgodnie z Dyrektywą Rady Wspólnot Europejskich 89/106/EEC z dnia 21 grudnia 1988 w sprawie zbliżenia ustaw, rozporządzeń i przepisów administracyjnych państw członkowskich dotyczących wyrobów budowlanych (Dyrektywa Wyrobów Budowlanych - CPD), zmienioną przez Dyrektywę Rady Wspólnot Europejskich 93/68/EEC z dnia 22 lipca 1993, zaświadcza się, że wyrób budowlany

Materiały termoizolacyjne dla budynków z wełny mineralnej wyprodukowane w „ECOSE™ Technology"

– **kody wyrobu podane są w załączniku do Certyfikatu -**

wprowadzany do obrotu handlowego przez

Knauf Insulation spol. s r.o.
41742 Krupka
REPUBLIKA CZESKA

a wytwarzany w zakładzie produkcyjnym

Knauf Insulation spol. s r.o.
41742 Krupka
REPUBLIKA CZESKA

jest kontrolowany przez producenta w ramach zakładowej kontroli produkcji (ZKP), a dodatkowe badania próbek pobieranych w fabryce zgodnie z ustalonym planem kontroli zostały przeprowadzone przez placówkę notyfikowaną MPA BAU HANNOVER – i obejmowały wstępne badanie typu (ITT - badanie typu) określonych właściwości wyrobu, wstępną inspekcję zakładu i zakładowej kontroli produkcji oraz prowadzi ciągły nadzór, ocenę i akceptację zakładowej kontroli produkcji.

Niniejsze Świadectwo potwierdza zastosowanie wszystkich przepisów dotyczących oceny zgodności i parametrów określonych w Załączniku ZA do Normy

EN 13162 : 2001 oraz EN 13162:2001/AC:2005

oraz spełnianie przez produkt wszystkich wymagań określonych w tych przepisach.

CE

Niniejsze Świadectwo zostało wystawione po raz pierwszy w dniu 23.06.2009r i obowiązuje tak długo, jak długo nie nastąpi istotna zmiana ustaleń zawartych w zharmonizowanych specyfikacjach technicznych, warunkach produkcji w zakładzie lub dotyczących zakładowej kontroli produkcji.

Hannover, 23 czerwiec 2009 [pieczęć okrągła MPA BAU] Kierownik Placówki Certyfikującej
[podpis nieczytelny]

Inż.Dypl. Suhr; RD

Materialprüfanstalt für das Bauwesen
(Instytut Badania Materiałów dla Budownictwa)
Nienburger Straße 3, 30167 Hannover

jednostka notyfikowana 0764

Załącznik 1 do
CERTYFIKATU ZGODNOŚCI EC
0764 – CPD – 0122
dla wyrobu budowlanego
Materiały termoizolacyjne dla budynków z wełny mineralnej wyprodukowane w „ECOSE™ Technology"
produkowanego przez firmę
Knauf Insulation spol. s r.o.
41742 Krupka REPUBLIKA CZESKA

Produkt	Kod wyrobu według EN 13162	Grubości [mm]	Współczynnik przewodzenia ciepła λ_D W/(mK)	Klasa reakcji na ogień wg EN 13501-1
CLASSIC 044	MW-EN 13162-T1	50 - 260	0,044	A1
EASY LFR 044	MW-EN 13162-T1	50 - 260	0,044	A1
EKOROLL	MW-EN 13162-T1	50 - 260	0,044	A1
CLASSIC 042	MW-EN 13162-T1	50 - 260	0,042	A1
EASY LBR 042	MW-EN 13162-T1	50 - 260	0,042	A1
EASY LRR 042 U	MW-EN 13162-T1	50 - 260	0,042	A1
NATUROLL 040	MW-EN 13162-T2-WS-WL(P)	40 - 260	0,040	A1
CLASSIC 040	MW-EN 13162-T2-WS-WL(P)	40 - 260	0,040	A1
IDR 040	MW-EN 13162-T2-WS-WL(P)	40 - 260	0,040	A1
TI 140	MW-EN 13162-T2-AF,5	40 - 240	0,040	A1
TM 415	MW-EN 13162-T2-WS-WL(P)	50 - 200	0,040	A1
TI 140U	MW-EN 13162-T2-AF,5	60 - 260	0,039	A1
CLASSIC 039	MW-EN 13162-T2-WS-WL(P)	40 - 260	0,039	A1
TP 112	MW-EN 13162-T2-WS-WL(P)-MU1	40 - 260	0,039	A1
EASY LRR 039 U	MW-EN 13162-T2-AF,5	60 - 260	0,039	A1
EKOBOARD	MW-EN 13162-T2-WS-WL(P)-MU1	40 - 260	0,039	A1
TI 140 Decibel	MW-EN 13162-T2-AF,5	40 - 240	0,038	A1

Hannover, 13 sierpień 2010 [pieczęć okrągła MPA BAU] Kierownik Placówki Certyfikującej
[podpis nieczytelny]
Inż.Dypl. Suhr; RD

Załącznik jest ważny wyłącznie z certyfikatem powyżej

Materialprüfanstalt für das Bauwesen
(Instytut Badania Materiałów dla Budownictwa)
Nienburger Straße 3, 30167 Hannover

jednostka notyfikowana 0764

Załącznik 2 do
CERTYFIKATU ZGODNOŚCI EC
0764 – CPD – 0122
dla wyrobu budowlanego
Materiały termoizolacyjne dla budynków z wełny mineralnej wyprodukowane w „ECOSE™ Technology"
produkowanego przez firmę
Knauf Insulation spol. s r.o.
41742 Krupka REPUBLIKA CZESKA

Produkt	Kod wyrobu według EN 13162	Grubości [mm]	Współczynnik przewodzenia ciepła λ_D W/(mK)	Klasa reakcji na ogień wg EN 13501-1
TPM 100	MW-EN 13162-T4-WS-WL(P)-AF$_r$5	40 – 220	0,037	A1
TP 116	MW-EN 13162-T4-WS-WL(P)-AF$_r$5	30 – 260	0,037	A1
TP 115	MW-EN 13162-T2-AF$_r$5	40 – 260	0,037	A1
TI 416	MW-EN 13162-T4-WS-WL(P)-AF$_r$5	30 – 200	0,037	A1
TP 416	MW-EN 13162-T4-WS-WL(P)-AF$_r$5	30 - 200	0,037	A1
TI 140W	MW-EN 13162-T2-WS-WL(P)-AF$_r$5	30 - 260	0,037	A1
TM 100	MW-EN 13162-T2-WS-WL(P)-AF$_r$5	30 - 260	0,037	A1
CLASSIC 037	MW-EN 13162-T2-WS-WL(P)-AF$_r$5	40 - 260	0,037	A1
TI 116	MW-EN 13162-T4-WS-WL(P)-AF$_r$5	30 - 200	0,037	A1
NATUROLL 037	MW-EN 13162-T2-WS-WL(P)-AF$_r$5	40 - 260	0,037	A1
CLASSIC 040-V	MW-EN 13162-T2-AF$_r$5	30 - 220	0,037	A1
UNIFIT 037	MW-EN 13162-T2-AF$_r$5	50 - 260	0,037	A1
TI137U	MW-EN 13162-T2-AF$_r$5	50 - 260	0,037	A1
EASY IPB 037	MW-EN 13162-T2-AF$_r$5	40 - 260	0,037	A1
EASY LFR 037 GVN	MW-EN 13162-T2-AF$_r$5	30 - 220	0,037	A1

Hannover, 16 sierpień 2010 [pieczęć okrągła MPA BAU] Kierownik Placówki Certyfikującej
[podpis nieczytelny]
Inż.Dypl. Suhr; RD

Załącznik jest ważny wyłącznie z certyfikatem powyżej

Materialprüfanstalt für das Bauwesen
(Instytut Badania Materiałów dla Budownictwa)
Nienburger Straße 3, 30167 Hannover

jednostka notyfikowana 0764

Załącznik 3 do
CERTYFIKATU ZGODNOŚCI EC
0764 – CPD – 0122
dla wyrobu budowlanego
Materiały termoizolacyjne dla budynków z wełny mineralnej wyprodukowane w „ECOSE™ Technology"
produkowanego przez firmę
Knauf Insulation spol. s r.o.
41742 Krupka REPUBLIKA CZESKA

Produkt	Kod wyrobu według EN 13162	Grubości [mm]	Współczynnik przewodzenia ciepła λ_D [W/(mK)	Klasa reakcji na ogień wg EN 13501-1
TI 100	MW-EN 13162-T2-AF$_r$5	60 – 150	0,036	A1
TI 140T	MW-EN 13162-T2-AF$_r$5	40 – 120	0,036	A1
TI 414	MW-EN 13162-T4-WS-WL(P)-AF$_r$5	45 – 140	0,036	A1
TP 414	MW-EN 13162-T4-WS-WL(P)-AF$_r$5	40 – 200	0,036	A1
TPKD 415	MW-EN 13162-T4-WS-WL(P)-AF$_r$5	30 - 220	0,036	A1

Hannover, 23 czerwiec 2009 [pieczęć okrągła MPA BAU] Kierownik Placówki Certyfikującej
[podpis nieczytelny]
Inż.Dypl. Suhr; RD

Załącznik jest ważny wyłącznie z certyfikatem powyżej

Materialprüfanstalt für das Bauwesen
(Instytut Badania Materiałów dla Budownictwa)
Nienburger Straße 3, 30167 Hannover

jednostka notyfikowana 0764

Załącznik 4 do
CERTYFIKATU ZGODNOŚCI EC
0764 – CPD – 0122
dla wyrobu budowlanego
Materiały termoizolacyjne dla budynków z wełny mineralnej
wyprodukowane w „ECOSE™ Technology"
produkowanego przez firmę
Knauf Insulation spol. s r.o.
41742 Krupka
REPUBLIKA CZESKA

Produkt	Kod wyrobu według EN 13162	Grubości [mm]	Współczynnik przewodzenia ciepła λ_D [W/(mK)	Klasa reakcji na ogień wg EN 13501-1
TI 135H	MW-EN 13162-T2-WS-WL(P)-AF$_r$5	40 – 260	0,035	A1
NATUROLL 035	MW-EN 13162-T2-WS-WL(P)-AF$_r$5	40 – 260	0,035	A1
CLASSIC 035	MW-EN 13162-T2-WS-WL(P)-AF$_r$5	40 – 260	0,035	A1
IDR 035	MW-EN 13162-T2-WS-WL(P)-AF$_r$5	40 – 260	0,035	A1
CLASSIC 035-V	MW-EN 13162-T2-AF$_r$5	30 – 220	0,035	A1
TI 135 U	MW-EN 13162-T2-AF$_r$5	60 – 260	0,035	A1
TI KD 135	MW-EN 13162-T3-WS-WL(P)-AF$_r$5	40 – 260	0,035	A1
TI 435 U	MW-EN 13162-T2-AF$_r$5	30 - 220	0,035	A1
TI KD 435	MW-EN 13162-T3-WS-WL(P)-AF$_r$5	40 - 260	0,035	A1
TP 425	MW-EN 13162-T4-WS-WL(P)-AF$_r$5	40 - 160	0,035	A1
TP 425 B	MW-EN 13162-T4-WS-WL(P)-AF$_r$5	30 - 220	0,035	A1
TPM 135	MW-EN 13162-T4-WS-WL(P)-AF$_r$5	40 - 260	0,035	A1
EASY LRR 035 U	MW-EN 13162-T2-AF$_r$5	40 - 260	0,035	A1
EASY LBR 035 GVN	MW-EN 13162-T2-AF$_r$5	30 - 220	0,035	A1

Hannover, 16 sierpień 2010 [pieczęć okrągła MPA BAU] Kierownik Placówki Certyfikującej
[podpis nieczytelny]
Inż.Dypl. Suhr; RD

Załącznik jest ważny wyłącznie z certyfikatem powyżej

Materialprüfanstalt für das Bauwesen
(Instytut Badania Materiałów dla Budownictwa)
Nienburger Straße 3, 30167 Hannover

jednostka notyfikowana 0764

Załącznik 5 do
CERTYFIKATU ZGODNOŚCI EC
0764 – CPD – 0122
dla wyrobu budowlanego
Materiały termoizolacyjne dla budynków z wełny mineralnej
wyprodukowane w „ECOSE™ Technology"
produkowanego przez firmę
Knauf Insulation spol. s r.o.
41742 Krupka REPUBLIKA CZESKA

Produkt	Kod wyrobu według EN 13162	Grubości [mm]	Współczynnik przewodzenia ciepła λ_D [W/(mK)	Klasa reakcji na ogień wg EN 13501-1
TP KD 430	MW-EN 13162-T4-WS-WL(P)-AF$_r$5	40 – 220	0,034	A1
TI 415	MW-EN 13162-T2-AF$_r$10	20 – 50	0,034	A1
TP 120 A	MW-EN 13162-T4-AF$_r$10	20 – 50	0,034	A1
TP 440	MW-EN 13162-T4-AF$_r$10	20 – 50	0,034	A1
TP 435	MW-EN 13162-T4-WS-WL(P)-AF$_r$10	30 - 160	0,034	A1
TP 435 B	MW-EN 13162-T4-WS-WL(P)-AF$_r$10	30 - 220	0,034	A1
TI 120	MW-EN 13162-T2-AF$_r$10	20 - 50	0,034	A1
ECOAT MUR ISOLERING	MW-EN 13162-T4-AF$_r$5	40 – 220	0,034	A1

Hannover, 11 maj 2010 [pieczęć okrągła MPA BAU] Kierownik Placówki Certyfikującej
[podpis nieczytelny]
Inż.Dypl. Suhr; RD

Załącznik jest ważny wyłącznie z certyfikatem powyżej

Materialprüfanstalt für das Bauwesen
(Instytut Badania Materiałów dla Budownictwa)
Nienburger Straße 3, 30167 Hannover

jednostka notyfikowana 0764

Załącznik 6 do
CERTYFIKATU ZGODNOŚCI EC
0764 – CPD – 0122
dla wyrobu budowlanego
Materiały termoizolacyjne dla budynków z wełny mineralnej wyprodukowane w „ECOSE™ Technology"
produkowanego przez firmę
Knauf Insulation spol. s r.o.
41742 Krupka REPUBLIKA CZESKA

Produkt	Kod wyrobu według EN 13162	Grubości [mm]	Współczynnik przewodzenia ciepła λ_D [W/(mK)	Klasa reakcji na ogień wg EN 13501-1
TP 138	MW-EN 13162-T4-WS-WL(P)-AF_r5	30 – 200	0,032	A1
TI 132U	MW-EN 13162-T2-AF_r5	40 – 160	0,032	A1
TI 432U	MW-EN 13162-T2-AF_r5	40 – 160	0,032	A1
CLASSIC 032	MW-EN 13162-T2-WS-WL(P)-AF_r10	40 – 160	0,032	A1
TI KD 432	MW-EN 13162-T4-WS-WL(P)-AF_r10	40 – 160	0,032	A1
TP 432 B	MW-EN 13162-T4-WS-WL(P)-AF_r10	40 – 160	0,032	A1
TP KD 432	MW-EN 13162-T4-WS-WL(P)-AF_r10	40 – 160	0,032	A1
TPM 132	MW-EN 13162-T4-WS-WL(P)-AF_r10	40 – 160	0,032	A1
NATUROL 032	MW-EN 13162-T4-WS-WL(P)-AF_r5	40 – 160	0,032	A1
TP 832 B	MW-EN 13162-T4-WS-WL(P)-AF_r5	30 – 160	0,032	A1

Hannover, 16 sierpień 2010 [pieczęć okrągła MPA BAU] Kierownik Placówki Certyfikującej
[podpis nieczytelny]
Inż.Dypl. Suhr; RD

Załącznik jest ważny wyłącznie z certyfikatem powyżej

Deklaracja Zgodności Nr: K/Classic039/014/10

1.	**Producent**	Knauf Insulation spol. s r.o. 41742 Krupka Republika Czeska
2	**Nazwa wyrobu budowlanego**	**Classic 039** d= 40 – 260 mm
3	**Klasyfikacja statystyczna wyrobu budowlanego**	PKWiU 26.82.16-10.22
4.	**Przeznaczenie i zakres stosowania wyrobu**	Izolacja termiczna, akustyczna i przeciwpożarowa z wełny mineralnej szklanej w Ecose™ Technology. Zalecana do dachów skośnych, ścian zewnętrz z elewacja wentylowaną, ścian kasetowych, konstrukcjach szkieletowych drewnianych i metalowych. Możliwe zastosowanie w ścianach działowych, stropach, sufitach podwieszanych. Nie występują żadne szczególne warunki, które powinny być uwzględnione przy stosowaniu wyrobu.
5.	**Specyfikacja techniczna**	EN 13162:2001 -10 Wyroby do izolacji cieplnej w budownictwie. Wyroby z wełny mineralnej (MW) produkowane fabrycznie. Specyfikacja. EN 13162:2002/AC poprawka do normy
6.	**Deklarowane cechy techniczne typu wyrobu budowlanego**	**Classic 039** a. grubość - d= 40 – 260 mm b. współczynnik przewodzenia ciepła - λ_D = 0,039 W/mK c. Klasa tolerancji wymiarowej - T2 d. Euroklasa (klasa reakcji na ogień) - A1 e. Deklarowany opór cieplny – R_D (patrz tabela strona 2) f. Deklarowany poziom nasiąkliwości wodą przy krótkotrwałym zanurzeniu WS ≤ 1,0 kg/m^2 g. Deklarowany poziom nasiąkliwości wodą przy długotrwałym częściowym zanurzeniu WL(P) ≤ 3,0 kg/m^2
7.	**Nazwa i numer akredytowanej jednostki certyfikującej**	Materialprüfanstalt für das Bauwesen Hannover – notyfikacja nr 0764
8.	**Nr certyfikatu**	EC Certyfikat zgodności 0764-CPD-0122

Classic 039				
Szerokość [mm]	**Długość [mm]**	**Grubość [mm]**	**λ_D [W/mK]**	**R_D [m2K/W]**
1200	17000	40	0,039	1,03
1200	2x8500	50	0,039	1,28
1200	2x7100	60	0,039	1,54
1200	10600	80	0,039	2,05
1200	8500	100	0,039	2,56
1200	7100	120	0,039	3,08
1200	6100	140	0,039	3,59
1200	3600	150	0,039	3,85
1200	4000	160	0,039	4,10
1200	3500	180	0,039	4,62
1200	3200	200	0,039	5,13
1200	3300	220	0,039	5,64
1200	3500	240	0,039	6,15
1200	3200	260	0,039	6,67

Deklaruję z pełną odpowiedzialnością, że wyrób budowlany jest zgodny ze specyfikacją techniczną wskazaną w pkt.5
Deklaruję, że wyrób spełnia postanowienia załącznika ZA PN-EN 13162.

Krupka 16.08.2010r

Dominique Bossan
Executive Head

EUROFIBRE

EUROFIBRE s.p.a.
SEDE LEGALE: 37046 Minerbe (VR) - Reg. Imprese Verona C. F. 02878960232
Capitale Sociale interamente versato: € 900.000,00 - – R.E.A. Verona 291718
STABILIMENTO E UFFICI: Via Venier 41 - 30020 MARCON (VE) - Telefono: (041) 4568900
(8 linee r.a.) - e-mail: eurofibre@eurofibre.it - Telefax (041) 4567691

DEKLARACJA ZGODNOŚCI CE

(dyrektywa 89/106/CEE dotycząca materiałów budowlanych)

EC DECLARATION OF CONFORMITY

(construction products directive 89/106/EEC)

PRODUCENT PRODUCT MANUFACTURER	EUROFIBRE S.P.A.
ADRES ADDRESS	Via Venier 41 30020 Marcon Venezia Italia
OŚWIADCZA NA WŁASNĄ ODPOWIEDZIALNOŚĆ, ŻE PRODUKTY Z WEŁNY MINERALNEJ DECLARES UNDER HIS RESPONSABILITY THAT THE MINERAL WOOL PRODUCT	
FELTRO SUPER FR	
SĄ ZGODNE Z WYMOGAMI NORMY FULFILS THE REQUIREMENTS OF THE STANDARD	PN-EN 13162: 2009
OPIS PRODUKTU PRODUCT DESCRIPTION	Izolacja termiczna z wełny szklanej w różnych rozmiarach, nie powlekana w wałku Glasswool insulation in different dimensions, without facing, in rolls
PRZEZNACZENIE SCOPE OF APPLICATION	Izolacja termiczna i akustyczna. Thermal and acoustical insulation.
REAKCJA NA OGIEŃ REACTION TO FIRE	Euroklasa A1dla produktów niepowlekanych, A1 Euroclass without facing.
PRZEWODZENIE TERMICZNE THERMAL CONDUCTIVITY	λ_D 0,040 W/mK
GRUBOŚĆ THICKNESS RANGE	50-200 mm
Niniejsza deklaracja zgodności odnosi się do certifikatu CE zgodności produktu nr 0407-CPD-038 wystawionego dnia 08.08.2008 przez Instytut Giordano S.p.A., o numerze notyfikacyjnym 0407 This declaration of conformity is supported by EC Certificate number 0407-CPD-038 issued on 08.08.2008 by Istituto Giordano S.p.A., notified body number 0407	
Data wystawienia Issued on	2010.06.21
	Kierownik Systemu Jakości The Quality System Manager

TŁUMACZENIE UWIERZYTELNIONE Z JĘZYKA WŁOSKIEGO

Tłumaczenie wykonano z kopii dokumentu. Przedłożony do tłumaczenia dokument składa się z jednej strony, dokument sporządzony jest równolegle w językach włoskim i angielskim. ----------

W lewym górnym rogu strony znak graficzny firmy EUROFIBRE, w nagłówku dane teleadresowe tejże firmy. ----------

DEKLARACJA ZGODNOŚCI CE ----------

(dyrektywa 89/106/CEE dotycząca materiałów budowlanych)----------

Producent: EUROFIBRE S.P.A. ----------

Adres: ul. Venier 41, 30020 Marcon Venezia Włochy ----------

Oświadcza na własną odpowiedzialność, że produkty z wełny mineralnej ----------

FELTRO SUPER FR----------

Są zgodne z wymogami normy UNI EN 13162:2002.----------

Opis produktu: izolacja termiczna z wełny szklanej o różnych wymiarach, powlekana lub nie powlekana, w rolkach----------

Przeznaczenie: izolacja dachów ----------

Reakcja na ogień: euroklasa A1 dot. produktów nie powlekanych; A1 ----------

Przewodzenie termiczne: λ_D 0,040 W/mK----------

Grubość: 50-200 mm----------

Niniejsza deklaracja zgodności odnosi się do certyfikatu CE zgodności produktu numer – 0407-CPD-038 wystawionego dnia 18.05.2007 przez Istituto Giordano S.p.A. , jednostkę posiadającą certyfikat numer 0407.----------

Data wystawienia: 2008.05.30----------

Kierownik Systemu Jakości *podpis nieczytelny*----------

Ja, niżej podpisana, Anna Popławska, tłumacz przysięgły języka włoskiego, zaświadczam, że treść niniejszego tłumaczenia jest zgodna z treścią przedłożonego dokumentu sporządzonego w języku włoskim.

Kraków, 10.06.2008

Nr Repertorium: 67/2007

Anna Popławska

NARODOWY INSTYTUT ZDROWIA PUBLICZNEGO - PAŃSTWOWY ZAKŁAD HIGIENY

NATIONAL INSTITUTE OF PUBLIC HEALTH - NATIONAL INSTITUTE OF HYGIENE

ZAKŁAD HIGIENY KOMUNALNEJ
DEPARTMENT OF ENVIRONMENTAL HYGIENE

24 Chocimska 00-791 Warsaw • Phone (22) 5421354; (22) 5421349 • Fax (22) 5421287 • e-mail: sek-zhk@pzh.gov.pl

ATEST HIGIENICZNY

HK/B/0439/01/2011

HYGIENIC CERTIFICATE

ORYGINAŁ

Wyrób / product: **Płyty, maty, kształtki, granulaty ze skalnej wełny mineralnej**

Zawierający / containing: wełnę mineralną, żywicę fenolowo-formaldehydową, dodatki hydrofobizujące.

Przeznaczony do / destined: izolacji cieplnych, akustycznych i przeciwpożarowych budynków, wyposażenia budynków i instalacji technicznych

Wymieniony wyżej produkt odpowiada wymaganiom higienicznym przy spełnieniu następujących warunków / is acceptable according to hygienic criteria with the following conditions:

Na opakowaniu należy umieścić etykietę w języku polskim, zawierającą zalecenia dotyczące środków ostrożności wg karty charakterystyki wyrobu, zgodnie z obowiązującymi przepisami prawnymi.
Wyrób przechowywać w miejscu niedostępnym dla dzieci.
Po zainstalowaniu wyrobu pomieszczenie należy wietrzyć do zaniku zapachu i po tym czasie nadaje się do użytkowania.
Atest nie obejmuje okładzin. Prace montażowe należy prowadzić wg zaleceń BHP producenta stosując środki ochrony indywidualnej. Wyroby powinny stanowić wewnętrzną warstwę przegród budowlanych lub wewnętrzną warstwę dwustronnej okładziny, a tym samym powinny być izolowane od strony pomieszczeń przeznaczonych na pobyt ludzi.

Wytwórca / producer:

ROCKWOOL POLSKA Sp. z o.o.
66-131 Cigacice
ul. Kwiatowa 14

Niniejszy dokument wydano na wniosek / this certificate issued for:

ROCKWOOL POLSKA Sp. z o.o.
66-131 Cigacice
ul. Kwiatowa 14

Atest może być zmieniony lub unieważniony po przedstawieniu stosownych dowodów przez którąkolwiek stronę. Niniejszy atest traci ważność po 2016-04-13 lub w przypadku zmian w recepturze albo w technologii wytwarzania wyrobu.

The certificate may be corrected or cancelled after appropriate motivation. The certificate loses its validity after 2016-04-13 or in the case of changes in composition or in technology of production.

Data wydania atestu higienicznego: 13 kwietnia 2011

The date of issue of the certificate: 13th April 2011

Kierownik Zakładu Higieny Komunalnej

dr Bożena Krogulska

Reprodukowanie, kopiowanie, fotografowanie, skanowanie, digitalizacja Atestu Higienicznego w celach marketingowych bez zgody NIZP-PZH jest zabronione.

Centrum stavebního inženýrství a.s. Praha,
Centre of Building Engineering Prague, Laboratory in Prague
Akreditovaná zkušební laboratoř, Autorizovaná osoba, Notifikovaná osoba, Certifikační orgán
Accredited Test Laboratory, Authorised Body, Notified Body, Certification Body
Pražská 16, 102 21 Praha 10, The Czech Republic

EC-CERTIFICATE OF CONFORMITY

1390 – CPD – 0072/07/P

In compliance with the Directive 89/106/EEC of the Council of European Communities of 21 December 1988 on the approximation of laws, regulations and administrative provisions of the Member States relating to the construction products (Construction Products Directive - CPD), amended by the Directive 93/68/EEC of the Council of European Communities of 22 July 1993, it has been stated that the construction product

Factory made mineral wool products ROCKWOOL used for thermal insulation of buildings
(trade marks and type codes according to EN 13 162 are given in the annex to the certificate)

placed on the market by : **ROCKWOOL Polska, Sp.z o.o.**
ul. Kwiatowa 14
66-131 Cigacice, Poland

and produced in the factory : **ROCKWOOL Polska, Sp.z o.o.**
ul. Kwiatowa 14
66-131 Cigacice, Poland
(production lines CIG 1, CIG 2, CIG 3, CIG 4)

is submitted by the manufacturer to a factory production control and to the further testing of samples taken at the factory in accordance with a prescribed test plan and that the notified body 1390 - Centrum stavebního inženýrství a.s. - has performed the initial type-testing for the relevant characteristics of the product, the initial inspection of the factory and of the factory production control and performs the continuous surveillance, assessment and approval of the factory production control .

This certificate attests that all provisions concerning the attestation of conformity and the performances described in Annex ZA of the standard

EN 13 162 : 2008

and Annex B and C of the standard EN 13 172: 2008

were applied and that the product fulfils all the prescribed requirements.

This certificate was first issued on < 21. 12. 2007 > and remains valid as long as the conditions laid down in the harmonised technical specification in reference or the manufacturing conditions in the factory or the FPC itself are not modified significantly.

Notified Body 1390
Prague, 29. 07. 2010

CENTRUM STAVEBNÍHO INŽENÝRSTVÍ a.s. NOTIFIKOVANÁ OSOBA 1390 AO 212 ÚNMZ

Ing. Petr Kučera, CSc.
Deputy of Notified Body 1390

Centrum stavebního inženýrství a.s. Praha,
Centre of Building Engineering Prague, Laboratory in Prague
Akreditovaná zkušební laboratoř, Autorizovaná osoba, Notifikovaná osoba, Certifikační orgán
Accredited Test Laboratory, Authorised Body, Notified Body, Certification Body
Pražská 16, 102 21 Praha 10, The Czech Republic

Annex to the EC-Certificate of Conformity 1390-CPD-0072/07/P
The certificate covers the following products of ROCKWOOL Polska, Cigacice factory:

Trade mark	Thermal conductivity W/mK	Reaction to fire	Type code according to EN 13 162
DOMROCK			
ROCK-ROLL	0,045	A1	T1-WS-WL(P)-MU1
MATA W			
ROCKMIN			
MULTIROCK			
ROCKBATTS			
STALROCK	0,039	A1	T2-WS-WL(P)-MU1
PLYTA z WELNY MINERALNEJ			
FLIZROCK			
SUPERROCK(d=40-49)	0,035	A1	T2-WS-MU1
SUPERROCK(d=50-99)	0,035	A1	T2-WS-AW 0,75-MU1
SUPERROCK(d=100-220)	0,035	A1	T2-WS-AW1,00-MU1
ROCKBATTS SUPER	0,034	A1	T2-WS- MU1
TOPROCK	0,035	A1	T2-WS- MU1
ROCKTON(d=30-49)	0,036	A1	T3-CS(10)0,5-WS-MU1
ROCKTON(d=50-99)	0,036	A1	T3-CS(10)0,5-WS-AW 0,75-MU1
ROCKTON(d=100-200)	0,036	A1	T3-CS(10)0,5-WS-AW 0,95-MU1
ROCKTON F	0,036	A1	T3-CS(10)0,5-WS-MU1
INDUSTRIAL F50			
PANELROCK			
INDUSTRIAL 50	0,036	A1	T3-CS(10)0,5-WS- MU1
INDUSTRIAL 60			
PANELROCK F			
INDUSTRIAL F60	0,036	A1	T3-CS(10)0,5-WS- MU1
INDUSTRIAL F80			
STALROCK MAX F			
VENTI MAX F			
PANELROCK 80			
INDUSTRIAL 80			
STALROCK MAX			
BLOCZEK TRAPEZOWY	0,036	A1	T3-CS(10)0,5-WS- MU1
VENTI MAX			
WENTIROCK MAX			
WENTIROCK (d= 20-79)	0,037	A1	T4-CS(10)10-TR7,5-WS- MU1
WENTIROCK (d= 80-200)	0,037	A1	T4-CS(10)10-TR7,5-WS- AW 0,95-MU1
WENTIROCK F			
INDUSTRIAL F100	0,037	A1	T4-CS(10)10-TR7,5-WS- MU1
INDUSTRIAL F120			
FASROCK MAX (d=80-100)	0,039	A1	T4-DS(TH)-CS(10)10-TR7,5-WS- MU1
FASROCK MAX (d=110-200)	0,037	A1	
FASROCK XL	0,042	A2	T5-DS(TH)-CS(10Y)40-TR100-WS- MU1
CB ROCK	0,038	A1	T4-DS(TH)-TR7,5-PL(5)100-WS- MU1

centrum STAVEBNÍHO INŽENÝRSTVÍ a.s. NOTIFIKOVANÁ OSOBA 1390 AO 212
102 21 Praha 10, Pražská 16 · IČ: CZ45274860

Centrum stavebního inženýrství a.s. Praha,
Centre of Building Engineering Prague, Laboratory in Prague
Akreditovaná zkušební laboratoř, Autorizovaná osoba, Notifikovaná osoba, Certifikační orgán
Accredited Test Laboratory, Authorised Body, Notified Body, Certification Body
Pražská 16, 102 21 Praha 10, The Czech Republic

TARMONTROCK SANDWICHROCK SANDWICH BATTS CB	0,045	A1	T4-CS(10\Y)70-TR120-WS- MU1-SS50
BLOCZEK PW LAMELLA	0,045	A1	T5-CS(10\Y)70-TR120-WS- MU1- SS50
MONROCK MAX (d=40-79)	0,040	A1	T4-DS(TH)-CS(10)40-TR7,5-PL(5)350-WS-WL(P)-MU1
MONROCK MAX (d=80-200)	0,039	A1	T4-DS(TH)-CS(10)40-TR7,5-PL(5)400-WS-WL(P)-MU1
DACHROCK MAX (d=40-79)	0,041	A1	T4-DS(TH)-CS(10)50-TR15-PL(5)400-WS-WL(P)-MU1
DACHROCK MAX (d=80-200)	0,040	A1	T4-DS(TH)-CS(10)50-TR15-PL(5)500-WS-WL(P)-MU1
DACHROCK MAX HARD (d=40-79)	0,042	A1	T4-DS(TH)-CS(10)70-TR15-PL(5)400-WS- MU1
DACHROCK MAX HARD (d=80-200)	0,042	A1	T4-DS(TH)-CS(10)70-TR15-PL(5)500-WS- MU1
SPODROCK (d=20-180) INDUSTRIAL120 (d=20-180)	0,039	A1	T4-DS(TH)-CS(10)30-TR7,5-PL(5)300-WS-WL(P)-MU1
DACHROCK DACHROCK CSP DACHROCK SP KLIN DACHOWY	0,041	A1	T4-DS(TH)-CS(10)70-TR15-PL(5)450-WS-WL(P)-MU1
STROPROCK FLOOR BATTS	0,041	A1	T6-CS(10)50-PL(5)400-WS- CN4-MU1
DACHROCK 185	0,042	A1	T4-CS(10)80-TR15-PL(5)700-WS-WL(P)-MU1
LAMROCK LAMROCK MAX	0,045	A1	T5-DS(TH)-CS(10\Y)80-TR150-WS-WL(P)-MU1-SS70

Notified Body 1380

Prague, 29. 07. 2010

CENTRUM STAVEBNÍHO INŽENÝRSTVÍ a.s. NOTIFIKOVANÁ OSOBA AO 210 1390 ČNUZ

Ing. Petr Kučera, CSc.
Deputy of Notified Body 1390

EC Deklaracja Zgodności

NR: CIG 00001/09

CE

Producent:	Rockwool Polska Sp. z o.o. ul. Kwiatowa 14 66-131 Cigacice
Zakład:	Rockwool Polska Sp. z o.o. Zakład Cigacice ul. Kwiatowa 14 66-131 Cigacice
Jednostka certyfikująca:	Centrum stavebního inženýrství a.s. Praha Pražská 16 102 21 Praha 10
Wyrób:	ROCKMIN MW-EN 13162-T2-WS-WL(P)-MU1 λ_D= 0,039 W/mK Klasa reakcji na ogień A1
Dokument normatywny:	EN 13162:2008 oraz Aneks B i C EN 13172:2008
Zastosowanie:	Płyty z wełny mineralnej do izolacji cieplnej stropodachów wentylowanych i poddaszy, drewnianych stropów belkowych, sufitów podwieszanych, podłóg na legarach, ścian działowych, osłonowych o konstrukcji szkieletowej i kaset z elewacją z paneli np.: blacha, siding deski
Nr certyfikatu:	1390 – CPD – 0072/07/P

ROCKWOOL
CZŁONEK ZARZĄDU
DYREKTOR ds. Tech. Prod.
Frank Christian Bartel

Miejsce i data:

Cigacice 30.11.2009 r.

Frank Christian Bartel
Dyrektor ds.
Techniczno - Produkcyjnych

ROCKWOOL®
NIEPALNE IZOLACJE

PAŃSTWOWY ZAKŁAD HIGIENY
NATIONAL INSTITUTE OF HYGIENE

ZAKŁAD HIGIENY KOMUNALNEJ
DEPARTMENT OF ENVIRONMENTAL HYGIENE

24 Chocimska 00-791 Warsaw • Phone (22) 5421354; (22) 5421349 • Fax (22) 5421287 • e-mail: sek-zhk@pzh.gov.pl

ATEST HIGIENICZNY

HK/B/1395/01/2007

ORYGINAŁ

HYGIENIC CERTIFICATE

Wyrób / product: **Maty, płyty, kształtki z wełny mineralnej URSA**

Zawierający / containing: wełnę mineralną, żywice fenolowo-formaldehydową, welon szklany, olej mineralny i silikonowy

Przeznaczony do / destined: stosowania w budownictwie zgodnie z zaleceniami producenta dla poszczególnych wyrobów wewnątrz i na zewnątrz budynków

Wymieniony wyżej produkt odpowiada wymaganiom higienicznym przy spełnieniu następujących warunków / is acceptable according to hygienic criteria with the following conditions:

Wyroby muszą być całkowicie zabezpieczone przed uwalnieniem włókien do powietrza pomieszczeń.

Wytwórca / producer:

URSA POLSKA Sp. z o.o.
42-520 Dąbrowa Górnicza, ul. Armii Krajowej 12
oraz inne jednostki produkcyjne URSA, mające siedziby w innych krajach

Niniejszy dokument wydano na wniosek / this certificate issued for:

URSA POLSKA Sp. z o.o.
42-520 Dąbrowa Górnicza
ul. Armii Krajowej 12

Atest może być zmieniony lub unieważniony po przedstawieniu stosownych dowodów przez którąkolwiek stronę. Niniejszy atest traci ważność po 2012-11-14 lub w przypadku zmian w recepturze albo w technologii wytwarzania wyrobu.

The certificate may be corrected or cancelled after appropriate motivation. The certificate loses its validity after 2012-11-14 or in the case of changes in composition or in technology of production.

Data wydania atestu higienicznego: 14 listopada 2007

The date of issue of the certificate: 14th November 2007

Kierownik
Zakładu Higieny Komunalnej
Dr Janusz Świątczak

Notifizierte Stelle 0672

EG-Konformitätszertifikat

0672 – CPD – 51140.02.05

Gemäß der Richtlinie 89/106/EWG des Rates der Europäischen Gemeinschaften vom 21. Dezember 1988 zur Angleichung der Rechts- und Verwaltungsvorschriften der Mitgliedstaaten über Bauprodukte (Bauproduktenrichtlinie – CPD), geändert durch die Richtlinie 93/68/EWG des Rates der Europäischen Gemeinschaften vom 22. Juli 1993, umgesetzt in Deutschland durch das Bauproduktengesetz (BauPG) vom 28. April 1998, zuletzt geändert durch Art. 8a des Gesetzes vom 06. Januar 2004 wird hiermit bestätigt, dass das Bauprodukt

Mineralwolleplatten und -filze (MW)
nach Anlage 1, Seite 1 bis 3 vom 15.04.2011
für die Wärmedämmung von Gebäuden

in den Verkehr gebracht durch: **URSA Polska Sp. z.o.o.**
ul. Armii Krajowej 12
42-520 Dąbrowa Górnicza
POLSKA

und hergestellt im Herstellwerk: **42-520 Dąbrowa Górnicza (Werk L)**
POLSKA

einer werkseigenen Produktionskontrolle und einer zusätzlichen Prüfung von im Werk entnommenen Proben nach festgelegtem Prüfplan durch den Hersteller unterzogen wurde und dass durch die anerkannte Stelle – **Materialprüfungsanstalt Universität Stuttgart, MPA Stuttgart, Otto-Graf-Institut (FMPA)** – eine Erstprüfung des Produkts für die relevanten Eigenschaften, eine Erstinspektion des Werkes und der werkseigenen Produktionskontrolle, die laufende Überwachung, Beurteilung und Anerkennung der werkseigenen Produktionskontrolle durchgeführt worden ist.

Dieses Zertifikat bescheinigt, dass alle Vorschriften des Anhanges ZA der harmonisierten Norm

DIN EN 13162 : 2009

die die Bescheinigung der Konformität und die Leistungseigenschaften des Produkts betreffen, angewendet wurden und dass das Bauprodukt alle darin vorgeschriebenen Anforderungen erfüllt.
Dieses Zertifikat wurde erstmals am 30.05.2007 ausgestellt und gilt solange, wie sich die Festlegungen in der oben angeführten harmonisierten Norm nicht ändern und die Herstellbedingungen im Werk oder in der werkseigenen Produktionskontrolle sich nicht wesentlich verändert haben.

Stuttgart, 15.04.2011

UNIVERSITÄT STUTTGART MATERIALPRÜFUNGSANSTALT (FMPA)

Materialprüfungsanstalt
Universität Stuttgart
Abteilung - Mineralische Baustoffe -
Referat - Dämmstoffe -

(Akad. OR Dr. Popp)
Leiter der Zertifizierungsstelle

MPA STUTTGART
Otto-Graf-Institut
Materialprüfungsanstalt • Universität Stuttgart

Notifizierte Stelle 0672

ANLAGE 1 SEITE 1
zum EG-Konformitätszertifikat
0672 – CPD – 51140.02.05
für das Bauprodukt Mineralwolleplatten und –filze „URSA“
der Firma URSA Polska Sp. z o.o.
Werk 42-520 Dąbrowa Górnicza (Werk L)
(Rohdichte 10 kg/m³ bis 110 kg/m³)

	Handelsbezeichnung	Lieferform	Beschichtung [1]	Nennrdicken in mm	Bezeichnung nach EN 13162: Nennw. Wärmeleitfähigkeit λ_D	Dickentol.-Klasse	Formbeständigkeit	Wasseraufnahme	WDD	Dyn. Steifigkeit	Zusammendrückbarkeit	Strömgs. Widerst.	Brandverhalten Euro-Klasse
0	DF50	Rolle	-	40-220	0,050	T1	DS(T+)	-	MU1	-	-	-	A1
	DF50/P	Rolle	Papier	40-220	0,050	T1	DS(T+)	-	MU1	-	-	-	F
	DF50h	Rolle	-	40-220	0,050	T1	DS/T+)	WL(P)	MU1	-	-	-	A1
1a	DF45	Rolle	-	40-220	0,045	T1	DS(T+)	-	MU1	-	-	-	A1
	DF45/V	Rolle	Vk Vv	40-220	0,045	T1	DS(T+)	-	MU1	-	-	-	A1
	DF45/P	Rolle	Papier	40-220	0,045	T1	DS(T+)	-	MU1	-	-	-	F
	DF45h	Rolle	-	40-220	0,045	T1	DS(T+)	WL(P)	MU1	-	-	-	A1
	DF45/Alu	Rolle	Alukraftp. + PE	40-220	0,045	T1	DS(T+)	-	MU1	-	-	-	F
1b	DP45	Platte	-	40-220	0,045	T1	DS(T+)	-	MU1	-	-	-	A1
	DP45/P	Platte	Papier	40-220	0,045	T1	DS(T+)	-	MU1	-	-	-	F
1c	DF44	Rolle	-	50-150	0,044	T1	DS(T+)	-	MU1	-	-	-	A1
2a	DF43	Rolle	-	40-220	0,043	T2	DS(T+)	-	MU1	-	-	-	A1
	DF43/V	Rolle	Vk Vv	40-220	0,043	T2	DS(T+)	-	MU1	-	-	-	A1
	DF43/P	Rolle	Papier	40-220	0,043	T2	DS(T+)	-	MU1	-	-	-	F
	DF43h	Rolle	-	40-220	0,043	T2	DS(T+)	WL(P)	MU1	-	-	-	A1
	DF43/Alu	Rolle	Alukraftp. + PE	40-220	0,043	T2	DS(T+)	-	MU1	-	-	-	F
2b	DP43	Platte	-	40-220	0,043	T2	DS(T+)	-	MU1	-	-	-	A1
	DP43/P	Platte	Papier	40-220	0,043	T2	DS(T+)	-	MU1	-	-	-	F
3a	DF42	Rolle	-	40-220	0,042	T2	DS(T+)	-	MU1	-	-	-	A1
	DF42/V	Rolle	Vk Vv	40-220	0,042	T2	DS(T+)	-	MU1	-	-	-	A1
	DF42/P	Rolle	Papier	40-220	0,042	T2	DS(T+)	-	MU1	-	-	-	F
	DF42h	Rolle	-	40-220	0,042	T2	DS(T+)	WL(P)	MU1	-	-	-	A1
	DF42/Alu	Rolle	Alufkraftp.+ PE	40-220	0,042	T2	DS(T+)	-	MU1	-	-	-	F
3b	DP42	Platte	-	40-220	0,042	T2	DS(T+)	-	MU1	-	-	-	A1
	DP42/P	Platte	Papier	40-220	0,042	T2	DS(T+)	-	MU1	-	-	-	F
4a	DF40	Rolle	-	40-220	0,040	T2	DS(T+)	-	MU1	-	-	AFr5	A1
	DF40/P	Rolle	Papier	40-220	0,040	T2	DS(T+)	-	MU1	-	-	-	F
	SF40	Rolle	-	50-220	0,040	T2	DS(T+)	-	MU1	-	-	AFr5	A1
	TWF1	Rolle	-	40-220	0,040	T2	DS(T+)	-	MU1	-	-	AFr5	A1
	DF40h	Rolle	-	40-200	0,040	T2	DS(T+)	WL(P)	MU1	-	-	AFr5	A1
	DF40/V	Rolle	Vk Vv	40-220	0,040	T2	DS(T+)	-	MU1	-	-	AFr5	A1
	DF40/Alu	Rolle	Alufkraftp.+ PE	100-220	0,040	T2	DS(T+)	-	-	-	-	-	F
4b	DP40	Platte	-	40-220	0,040	T3	DS(T+)	-	MU1	-	-	AFr5	A1
	DP40/P	Platte	Papier	40-220	0,040	T3	DS(T+)	-	MU1	-	-	-	F
	TWP1	Platte	-	40-220	0,040	T3	DS(T+)	-	MU1	-	-	AFr5	A1
	FKP 1	Platte	-	40-220	0,040	T3	DS(T+)	WL(P)	MU1	-	-	AFr5	A1
	FDP1	Platte	-	40-220	0,040	T3	DS(T+)	WL(P)	MU1	-	-	AFr5	A1
	KDP1	Platte	-	40-220	0,040	T3	DS(T+)	WL(P)	MU1	-	-	AFr5	A1
	TWP1/V	Platte	Vk Vv, Vf	40-220	0,040	T3	DS(T+)	-	MU1	-	-	AFr5	A1
	FDP1/V	Platte	Vk Vv, Vf	40-220	0,040	T3	DS(T+)	WL(P)	MU1	-	-	AFr5	A1
	KDP1/V	Platte	Vk Vv, Vf	40-220	0,040	T3	DS(T+)	WL(P)	MU1	-	-	AFr5	A1
	KDP1/Alu	Platte	Alufkraftp.+ PE	40-220	0,040	T3	DS(T+)	WL(P)	MU1	-	-	-	F
5a	DF39	Rolle	-	40-220	0,039	T2	DS(T+)	-	MU1	-	-	AFr5	A1
	DF39/P	Rolle	Papier	40-220	0,039	T2	DS(T+)	-	MU1	-	-	-	F
	DF39h	Rolle	-	40-220	0,039	T2	DS(T+)	WL(P)	MU1	-	-	AFr5	A1
	SF39	Rolle	-	40-220	0,039	T2	DS(T+)	-	MU1	-	-	AFr5	A1
	DF39/V	Rolle	Vk Vv	40-220	0,039	T2	DS(T+)	-	MU1	-	-	AFr5	A1
	DF39/Alu	Rolle	Alufkraftp.+ PE	40-220	0,039	T2	DS(T+)	-	MU1	-	-	-	F

[1]

B 45 RY	Glasvlies gelb	45 g	Vk	Alukraft + PE	Alukraftpapier + PE	105 g
MJ 70 R	Glasvlies weiß	70 g	Vv	Glasgewebe + PE	Glasgewebe	125 g
SHS-C 60/1	Glasvlies schwarz	60 g	Vf			

Stuttgart, 15.04.2011

UNIVERSITÄT STUTTGART MATERIALPRÜFUNGSANSTALT (FMPA)

Materialprüfungsanstalt
Universität Stuttgart
Abteilung - Mineralische Baustoffe -
Referat - Dämmstoffe -

(Akad. OR Dr. Popp)
Leiter der Zertifizierungsstelle

Notifizierte Stelle 0672

ANLAGE 1 SEITE 2
zum EG-Konformitätszertifikat
0672 – CPD – 51140.02.05
für das Bauprodukt Mineralwolleplatten und –filze „URSA“
der Firma URSA Polska Sp. z o.o.
Werk 42-520 Dąbrowa Górnicza (Werk L)

(Rohdichte 10 kg/m^3 bis 110 kg/m^3)

	Handelsbezeichnung	Lieferform	Beschichtung [1]	Nenndicken in mm	Bezeichnung nach EN 13162: Nennw. Wärmeleitfähigkeit λ_D	Dickentol.-Klasse	Formbeständigkeit	Wasseraufnahme	WDD	Dyn. Steifigkeit	Zusammendrückbarkeit	Strömgs. Widerst.	Brandverhalten Euro-Klasse
5b	DP39	Platte	-	40-220	0,039	T3	DS(T+)	-	MU1	-	-	AFr5	A1
	TWP Silentio	Platte	-	40-220	0,039	T3	DS(T+)	-	MU1	-	-	AFr5	A1
	DP39/P	Platte	Papier	40-220	0,039	T3	DS(T+)	-	MU1	-	-	-	F
	Euromata39	Platte	-	40-220	0,039	T3	DS(T+)	-	MU1	-	-	AFr5	A1
	FKP39	Platte	-	40-220	0,039	T3	DS(T+)	WL(P)	MU1	-	-	AFr5	A1
7a	DF38	Rolle	-	40-220	0,038	T2	DS(T+)	-	MU1	-	-	AFr5	A1
	DF 38/P	Rolle	Papier	40-220	0,038	T2	DS(T+)	-	MU1	-	-	-	F
	DF38h	Rolle	-	40-220	0,038	T2	DS(T+)	WL(P)	MU1	-	-	AFr5	A1
	SF38	Rolle	-	40-220	0,038	T2	DS(T+)	-	MU1	-	-	AFr5	A1
	DF38/V	Rolle	Vk, Vv	40-220	0,038	T2	DS(T+)	-	MU1	-	-	AFr5	A1
	TWF38	Rolle	-	40-220	0,038	T2	DS(T+)	-	MU1	-	-	AFr5	A1
	DF38/Alu	Rolle	Alukraftp. + PE	40-220	0,038	T2	DS(T+)	-	MU1	-	-	AFr5	F
7b	DP38	Platte	-	40-220	0,038	T3	DS(T+)	-	MU1	-	-	AFr5	A1
	DP38/P	Platte	Papier	40-220	0,038	T3	DS(T+)	-	MU1	-	-	-	F
	Euromata38	Platte	-	40-220	0,038	T3	DS(T+)	-	MU1	-	-	AFr5	A1
	FKP38	Platte	-	40-220	0,038	T3	DS(T+)	WL(P)	MU1	-	-	AFr5	A1
	AKP1	Platte	-	40-220	0,038	T3	DS(T+)	-	MU1	-	-	AFr5	A1
	FDP38	Platte	-	40-220	0,038	T3	DS(T+)	WL(P)	MU1	-	-	AFr5	A1
	KDP38	Platte	-	40-220	0,038	T3	DS(T+)	WL(P)	MU1	-	-	AFr5	A1
	FDP38/V	Platte	Vk, Vv, Vf	40-220	0,038	T3	DS(T+)	WL(P)	MU1	-	-	AFr5	A1
	KDP38/V	Platte	Vk, Vv, Vf	30-220	0,038	T3	DS(T+)	WL(P)	MU1	-	-	AFr5	A1
	AKP1/V	Platte	Vf	30-220	0,038	T3	DS(T+)	-	MU1	-	-	AFr5	A1
	AKP1/Vh	Platte	Vf	30-220	0,038	T3	DS(T+)	WL(P)	MU1	-	-	AFr5	A1
8a	DF37	Rolle	-	40-220	0,037	T2	DS(T+)	-	MU1	-	-	AFr5	A1
	DF37h	Rolle	-	40-220	0,037	T2	DS(T+)	WL(P)	MU1	-	-	AFr5	A1
	DF37/V	Rolle	Vk, Vv	40-220	0,037	T2	DS(T+)	-	MU1	-	-	AFr5	A1
	DF37/P	Rolle	Papier	40-220	0,037	T2	DS(T+)	-	MU1	-	-	-	F
	DF37/Alu	Rolle	Alukraft + PE	40-220	0,037	T2	DS(T+)	-	MU1	-	-	-	F
8b	DP37	Platte	-	40-220	0,037	T3	DS(T+)	-	MU1	-	-	AFr5	A1
	DP37/P	Platte	Papier	40-220	0,037	T3	DS(T+)	-	MU1	-	-	-	F
	Euromata37	Platte	-	40-220	0,037	T3	DS(T+)	-	MU1	-	-	AFr5	A1
	FKP37	Platte	-	40-220	0,037	T3	DS(T+)	WL(P)	MU1	-	-	AFr5	A1
9a	DF35	Rolle	-	40-220	0,035	T2	DS(T+)	-	MU1	-	-	AFr5	A1
	DF35/P	Rolle	Papier	40-220	0,035	T2	DS(T+)	-	MU1	-	-	-	F
	DF35h	Rolle	-	40-220	0,035	T2	DS(T+)	WL(P)	MU1	-	-	AFr5	A1
	SF35	Rolle	-	40-220	0,035	T2	DS(T+)	-	MU1	-	-	AFr5	A1
	DF35/V	Rolle	Vk, Vv	40-220	0,035	T2	DS(T+)	-	MU1	-	-	AFr5	A1
	DF35/Alu	Rolle	Alukraft + PE	40-220	0,035	T2	DS(T+)	-	MU1	-	-	-	F

[1]

B 45 RY	Glasvlies gelb	45 g	Vk	Alukraft + PE	Alukraftpapier + PE	105 g
MJ 70 R	Glasvlies weiß	70 g	Vv	Glasgewebe + PE	Glasgewebe	125 g
SHS-C 60/1	Glasvlies schwarz	60 g	Vf			

Stuttgart, 15.04.2011

UNIVERSITÄT STUTTGART MATERIALPRÜFUNGSANSTALT (12)

Materialprüfungsanstalt
Universität Stuttgart
Abteilung - Mineralische Baustoffe -
Referat - Dämmstoffe -

(Akad. OR Dr. Popp)
Leiter der Zertifizierungsstelle

MPA MPA STUTTGART
Otto-Graf-Institut
Materialprüfungsanstalt • Universität Stuttgart

Notifizierte Stelle 0672

ANLAGE 1 SEITE 3
zum EG-Konformitätszertifikat
0672 – CPD – 51140.02.05
für das Bauprodukt
Mineralwolleplatten und –filze „URSA“
der Firma URSA Polska Sp. z o.o.
Werk 42-520 Dąbrowa Górnicza (Werk L)

(Rohdichte 10 kg/m^3 bis 110 kg/m^3)

	Handelsbezeichnung	Lieferform	Beschichtung [1]	Nenndicken in mm	Bezeichnung nach EN 13162: Nennw. Wärmeleitfähigkeit λ_D	Dickentol.-Klasse	Formbeständigkeit	Wasseraufnahme	WDD	Dyn. Steifigkeit	Zusammendrückbarkeit	Strömgs. Widerst.	Brandverhalten Euro-Klasse
9b	DP35	Platte	-	40-220	0,035	T3	DS(T+)	-	MU1	-	-	AFr5	A1
	DP35/P	Platte	Papier	40-220	0,035	T3	DS(T+)	-	MU1	-	-	-	F
	Euromata35	Platte	-	40-220	0,035	T3	DS(T+)	-	MU1	-	-	AFr5	A1
	AKP2	Platte	-	30-220	0,035	T3	DS(T+)	-	MU1	-	-	AFr5	A1
	AKP2/h	Platte	-	30-220	0,035	T3	DS(T+)	WL(P)	MU1	-	-	AFr5	A1
	FDP2	Platte	-	40-220	0,035	T3	DS(T+)	WL(P)	MU1	-	-	AFr5	A1
	KDP2	Platte	-	40-220	0,035	T3	DS(T+)	WL(P)	MU1	-	-	AFr5	A1
	AKP2/V	Platte	Vf	30-220	0,035	T3	DS(T+)	-	MU1	-	-	AFr5	A1
	AKP2/Vh	Platte	Vf	30-220	0,035	T3	DS(T+)	WL(P)	MU1	-	-	AFr5	A1
	FDP2/V	Platte	Vk, Vv, Vf	40-220	0,035	T3	DS(T+)	WL(P)	MU1	-	-	AFr5	A1
	KDP2/V	Platte	Vk, Vv, Vf	40-220	0,035	T3	DS(T+)	WL(P)	MU1	-	-	AFr5	A1
10	DP34	Platte	-	20-150	0,034	T3	DS(T+)	-	MU1	-	-	AFr5	A1
	DP34/P	Platte	Papier	20-150	0,034	T3	DS(T+)	-	MU1	-	-	-	F
	AKP3	Platte	-	20-150	0,034	T3	DS(T+)	-	MU1	-	-	AFr5	A1
	AKP3h	Platte	-	20-150	0,034	T3	DS(T+)	WL(P)	MU1	-	-	AFr6	A1
	FDP3	Platte	-	20-150	0,034	T3	DS(T+)	WL(P)	MU1	-	-	AFr5	A1
	AKP3/V	Platte	Vf	20-150	0,034	T3	DS(T+)	-	MU1	-	-	AFr6	A1
	AKP3/Vh	Platte	Vf	20-150	0,034	T3	DS(T+)	WL(P)	MU1	-	-	AFr6	A1
	FDP3/V	Platte	Vk, Vv, Vf	20-150	0,034	T3	DS(T+)	WL(P)	MU1	-	-	AFr5	A1
11a	DP33	Platte	-	20-150	0,033	T4	DS(T+)	-	MU1	-	-	AFr5	A1
	DP33/P	Platte	Papier	20-150	0,033	T4	DS(T+)	-	MU1	-	-	-	F
	AKP4	Platte	-	20-150	0,033	T4	DS(T+)	-	MU1	-	-	AFr5	A1
	AKP4h	Platte	-	20-150	0,033	T4	DS(T+)	WL(P)	MU1	-	-	AFr5	A1
	FDP4	Platte	-	20-150	0,033	T4	DS(T+)	WL(P)	MU1	-	-	AFr5	A1
	AKP4/V	Platte	Vf	20-150	0,033	T4	DS(T+)	-	MU1	-	-	AFr5	A1
	AKP4/Vh	Platte	Vf	20-150	0,033	T4	DS(T+)	WL(P)	MU1	-	-	AFr5	A1
	FDP4/V	Platte	Vk, Vv, Vf	20-150	0,033	T4	DS(T+)	WL(P)	MU1	-	-	AFr5	A1
11b	TEP	Platte	-	20-50	0,033	T6	DS(T+)	-	MU1	SD*	CP5	AFr5	A1
	TEP/V	Platte	Vk, Vv, Vf	20-50	0,033	T6	DS(T+)	-	MU1	SD*	CP5	-	A1
	TEP/V-SGE	Platte	Glasgewebe	20-50	0,033	T6	DS(T+)	-	MU1	SD*	CP5	-	F
12a	DF32	Rolle	-	50-160	0,032	T3	DS(T+)	-	MU1	-	-	AFr5	A1
	DF32h	Rolle	-	50-160	0,032	T3	DS(T+)	WL(P)	MU1	-	-	AFr5	A1
	SF32	Rolle	-	50-160	0,032	T3	DS(T+)	-	MU1	-	-	AFr5	A1
	DF32/Alu	Rolle	Alukraftp. + PE	50-160	0,032	T3	DS(T+)	-	MU1	-	-	AFr5	F
12b	FDP5	Platte	-	30-80	0,032	T4	DS(T+)	WL(P)	MU1	-	-	AFr5	A1
	FDP5/V	Platte	Vk,Vv,Vf	30-80	0,032	T4	DS(T+)	WL(P)	MU1	-	-	AFr5	A1
	FDP5/Alu	Platte	Alukraft + PE	30-80	0,032	T4	DS(T+)	WL(P)	MU1	-	-	-	F
	FDP5/V-SGE	Platte	Glasgewebe	30-80	0,032	T4	DS(T+)	WL(P)	MU1	-	-	-	F

[1]

B 45 RY	Glasvlies gelb	45 g	Vk	Alukraft + PE	Alukraftpapier + PE	105 g
MJ 70 R	Glasvlies weiß	70 g	Vv	Glasgewebe + PE	Glasgewebe	125 g
SHS-C 60/1	Glasvlies schwarz	60 g	Vf			

Stuttgart, 15.04.2011

UNIVERSITÄT STUTTGART MATERIALPRÜFUNGSANSTALT (12)

Materialprüfungsanstalt
Universität Stuttgart
Abteilung - Mineralische Baustoffe -
Referat - Dämmstoffe -

(Akad.OR Dr. Popp)
Leiter der Zertifizierungsstelle

Jednostka notyfikowana nr 0672

CERTYFIKAT ZGODNOŚCI WE
0672 – CPD – 51140.02.05

Na podstawie dyrektywy nr 89/106/EWG Rady Wspólnot Europejskich z dnia 21 grudnia 1988 roku dotyczącej zbliżenia przepisów prawnych i administracyjnych Państw Członkowskich dotyczących produktów budowlanych (Dyrektywa dotycząca Produktów Budowlanych – DPB), zmienionej dyrektywą nr 93/68/EWG Rady Wspólnot Europejskich z dnia 22 lipca 1993 roku, stwierdza się, że produkt budowlany

wełna mineralna produkowana fabrycznie (WM)
zgodnie z załącznikiem nr 1, str. 1 do 3, z dn. 15.04.2011,
używana do izolacji termicznej budynków,

wprowadzona na rynek przez **URSA Polska Sp. z o.o.**
ul. Armii Krajowej 12
42-520 Dąbrowa Górnicza
POLSKA

wyprodukowana przez zakład **42-520 Dąbrowa Górnicza (Zakład L)**
POLSKA

został przedstawiony przez producenta do kontroli jakości produkcji oraz dalszych badań próbek z zakładu zgodnie z ustalonym harmonogramem badań oraz że jednostka notyfikowana – **Instytut Badań Materiałowych Uniwersytetu w Sztutgarcie, MPA Stuttgart, Otto-Graf-Institut (FMPA)** – przeprowadziła wstępne badania zgodności z typem odnośnych właściwości produktu, wstępną inspekcję zakładu oraz kontroli procesu produkcji, a także prowadzi stały nadzór, ocenę oraz zatwierdzanie systemu kontroli jakości produkcji.

Niniejszy Certyfikat zaświadcza, iż zostały zastosowane wszelkie postanowienia dotyczące stwierdzania zgodności oraz czynności zawarte w Załączniku ZA do normy

DIN EN 13162 : 2009

oraz, że produkt spełnia wszystkie wymagania prawne.

Niniejszy Certyfikat został wydany po raz pierwszy w dn. 30.05.2007 r. i zachowuje ważność do chwili istotnej zmiany warunków zawartych w zharmonizowanej specyfikacji technicznej, warunków produkcji w zakładzie, bądź samej Kontroli Jakości Produkcji (FPC).

Stuttgart, 15.04.2011

Instytut Badań Materiałowych
Uniwersytetu w Sztutgarcie
Wydział Mineralnych Materiałów Budowlanych
Jednostka – Izolacje termiczne

[odcisk okrągłej pieczęci z herbem i następującym wpisem:]

Uniwersytet Stuttgart, Instytut Badań Materiałowych

[podpis nieczytelny]

(Akad. OR Dr. Popp)
Dyrektor Wydziału

MPA STUTTGART
Otto-Graf-Institut
Instytut Badań Materiałowych Uniwersytet w Stuttgarcie

Jednostka notyfikowana nr 0672

Załącznik nr 1 Str. 1
do CERTYFIKATU ZGODNOŚCI WE
nr 0672 – CPD – 51140.02.05
wełna mineralna produkowana fabrycznie (MW)
URSA Polska Sp. z o.o.
Zakład w Dąbrowie Górniczej 42-520 (Zakład L)
(gęstość od 10 kg/m^3 do 110 kg/m^3)

	Oznaczenie handlowe	Forma dostawy	Powłoka [1]	Grubość znamionowa w mm	Przewodnictwo cieplne znamionowe	Oznaczenie wg EN 13162: Klasa tolerancji grubości	Trwałość formy	Higroskopijność	WDD	Sztywność dynamiczna	Ściśliwość	Opór przepływu powietrza	Klasa reakcji na ogień
0	DF50	rolki	-	40-220	0,050	T1	DS(T+)	-	MU1	-	-	-	A1
	DF50/P	rolki	papier	40-220	0,050	T1	DS(T+)	-	MU1	-	-	-	F
	DF50h	rolki	-	40-220	0,050	T1	DS(T+)	WL(P)	MU1	-	-	-	A1
1a	DF45	rolki	-	40-220	0,045	T1	DS(T+)	-	MU1	-	-	-	A1
	DF45/V	rolki	Vk Vv	40-220	0,045	T1	DS(T+)	-	MU1	-	-	-	A1
	DF45/P	rolki	papier	40-220	0,045	T1	DS(T+)	-	MU1	-	-	-	F
	DF45h	rolki	- Alufkraftp.+	40-220	0,045	T1	DS(T+)	WL(P)	MU1	-	-	-	A1
	DF45/Alu	rolki	PE	40-220	0,045	T1	DS(T+)	-	MU1	-	-	-	F
1b	DP45	płyty	-	40-220	0,045	T1	DS(T+)	-	MU1	-	-	-	A1
	DP45/P	płyty	papier	40-220	0,045	T1	DS(T+)	-	MU1	-	-	-	F
1c	DF44	rolki	-	50-150	0,044	T1	DS(T+)	-	MU1	-	-	-	A1
2a	DF43	rolki	-	40-220	0,043	T2	DS(T+)	-	MU1	-	-	-	A1
	DF43/V	rolki	Vk Vv	40-220	0,043	T2	DS(T+)	-	MU1	-	-	-	A1
	DF43/P	rolki	papier	40-220	0,043	T2	DS(T+)	-	MU1	-	-	-	F
	DF43h	rolki	- Alufkraftp.+	40-220	0,043	T2	DS(T+)	WL(P)	MU1	-	-	-	A1
	DF43/Alu	rolki	PE	40-220	0,043	T2	DS(T+)	-	MU1	-	-	-	F
2b	DP43	płyty	papier	40-220	0,043	T2	DS(T+)	-	MU1	-	-	-	A1
	DP43/P	płyty		40-220	0,043	T2	DS(T+)	-	MU1	-	-	-	F
3a	DF42	rolki	- Vk	40-220	0,042	T2	DS(T+)	-	MU1	-	-	-	A1
	DF42/V	rolki	Vv	40-220	0,042	T2	DS(T+)	-	MU1	-	-	-	A1
	DF42/P	rolki	papier	40-220	0,042	T2	DS(T+)	-	MU1	-	-	-	F
	DF42h	rolki	- Alufkraftp.+	40-220	0,042	T2	DS(T+)	WL(P)	MU1	-	-	-	A1
	DF42/Alu	rolki	PE	40-220	0,042	T2	DS(T+)	-	MU1	-	-	-	F
3b	DP42	płyty	-	40-220	0,042	T2	DS(T+)	-	MU1	-	-	-	A1
	DP42/P	płyty	papier	40-220	0,042	T2	DS(T+)	-	MU1	-	-	-	F
4a	DF40	rolki	-	40-220	0,040	T2	DS(T+)	-	MU1	-	-	AFr5	A1
	DF40/P	rolki	papier	40-220	0,040	T2	DS(T+)	-	MU1	-	-	-	F
	SF40	rolki	-	50-220	0,040	T2	DS(T+)	-	MU1	-	-	AFr5	A1
	TWF1	rolki	-	40-220	0,040	T2	DS(T+)	-	MU1	-	-	AFr5	A1
	DF40h	rolki	-	40-200	0,040	T2	DS(T+)	WL(P)	MU1	-	-	AFr5	A1
	DF40/V	rolki	Vk Vv	40-220	0,040	T2	DS(T+)	-	MU1	-	-	AFr5	A1
	DF40/Alu	rolki	Alufkraftp.+ PE	100-220	0,040	T2	DS(T+)	-	-	-	-	-	F
4b	DP40	płyty	-	40-220	0,040	T3	DS(T+)	-	MU1	-	-	AFr5	A1
	DP40/P	płyty	papier	40-220	0,040	T3	DS(T+)	-	MU1	-	-	-	F
	TWP1	płyty	-	40-220	0,040	T3	DS(T+)	-	MU1	-	-	AFr5	A1
	FKP 1	płyty	-	40-220	0,040	T3	DS(T+)	WL(P)	MU1	-	-	AFr5	A1
	FDP1	płyty	-	40-220	0,040	T3	DS(T+)	WL(P)	MU1	-	-	AFr5	A1
	KDP1	płyty	-	40-220	0,040	T3	DS(T+)	WL(P)	MU1	-	-	AFr5	A1
	TWP1/V	płyty	Vk Vv, Vf	40-220	0,040	T3	DS(T+)	-	MU1	-	-	AFr5	A1
	FDP1/V	płyty	Vk Vv, Vf	40-220	0,040	T3	DS(T+)	WL(P)	MU1	-	-	AFr5	A1
	KDP1/V	płyty	Vk Vv, Vf	40-220	0,040	T3	DS(T+)	WL(P)	MU1	-	-	AFr5	A1
	KDP1/Alu	płyty	Alufkraftp.+ PE	40-220	0,040	T3	DS(T+)	WL(P)	MU1	-	-	-	F
5a	DF39	rolki	-	40-220	0,039	T2	DS(T+)	-	MU1	-	-	AFr5	A1
	DF39/P	rolki	papier	40-220	0,039	T2	DS(T+)	-	MU1	-	-	-	F
	DF39h	rolki	-	40-220	0,039	T2	DS(T+)	WL(P)	MU1	-	-	AFr5	A1
	SF39	rolki	- Vk Vv	40-220	0,039	T2	DS(T+)	-	MU1	-	-	AFr5	A1
	DF39/V	rolki	Alufkraftp.+ PE	40-220	0,039	T2	DS(T+)	-	MU1	-	-	AFr5	A1
	DF39/Alu	rolki		40-220	0,039	T2	DS(T+)	-	MU1	-	-	-	F

[1]

B 45 RY	żółta włóknina szklana 45 g	Vk	Alukraft + PE	Alukraftpapier + PE	105 g
MJ 70 R	biała włóknina szklana 70 g	Vv	tkanina szklana + PE	tkanina szklana	125 g
SHS-C 60/1	czarna włóknina szklana 60 g	Vf			

Stuttgart, 15.04.2011

Instytut Badań Materiałowych
Uniwersytetu w Sztutgarcie
Wydział Mineralnych Materiałów Budowlanych
Jednostka – Izolacje termiczne
[podpis nieczytelny]
(Akad. OR Dr. Popp)
Dyrektor Wydziału

[odcisk okrągłej pieczęci z herbem i następującym wpisem:]
Uniwersytet Stuttgart, Instytut Badań Materiałowych

Jednostka notyfikowana nr 0672

Załącznik nr 1 str. 2
do CERTYFIKATU ZGODNOŚCI WE
nr 0672 – CPD – 51140.02.05
wełna mineralna produkowana fabrycznie (MW)
URSA Polska Sp. z o.o.
Zakład w Dąbrowie Górniczej 42-520 (Zakład L)
(gęstość od 10 kg/m^3 do 110 kg/m^3)

	Oznaczenie handlowe	Forma dostawy	Powłoka [1]	Grubość znamionowa w mm	Oznaczenie wg EN 13162								Klasa reakcji na ogień
					Przewodnictwo cieplne znamionowe D	Klasa tolerancji grubości	Trwałość formy	Higroskopijność	WDD	Sztywność dynamiczna	Ściśliwość	Opór przepływu powietrza	
6b	DP39	płyty	-	40-220	0,039	T3	DS(T+)	-	MU1	-	-	AFr5	A1
	TWP Silentio	płyty	-	40-220	0,039	T3	DS(T+)	-	MU1	-	-	AFr5	A1
	DP39/P	płyty	papier	40-220	0,039	T3	DS(T+)	-	MU1	-	-	-	F
	Euromata39	płyty	-	40-220	0,039	T3	DS(T+)	-	MU1	-	-	AFr5	A1
	FKP39	płyty	-	40-220	0,039	T3	DS(T+)	WL(P)	MU1	-	-	AFr5	A1
7a	DF38	rolki	-	40-220	0,038	T2	DS(T+)	-	MU1	-	-	AFr5	A1
	DF 38/P	rolki	papier	40-220	0,038	T2	DS(T+)	-	MU1	-	-	-	F
	DF38h	rolki	-	40-220	0,038	T2	DS(T+)	WL(P)	MU1	-	-	AFr5	A1
	SF38	rolki	-	40-220	0,038	T2	DS(T+)	-	MU1	-	-	AFr5	A1
	DF38/V	rolki	Vk, Vv	40-220	0,038	T2	DS(T+)	-	MU1	-	-	AFr5	A1
	TWF38	rolki	-	40-220	0,038	T2	DS(T+)	-	MU1	-	-	AFr5	A1
	DF38/Alu	rolki	-	40-220	0,038	T2	DS(T+)	-	MU1	-	-	AFr5	F
7b	DP38	płyty	-	40-220	0,038	T3	DS(T+)	-	MU1	-	-	AFr5	A1
	DP38/P	płyty	papier	40-220	0,038	T3	DS(T+)	-	MU1	-	-	-	F
	Euromata38	płyty	-	40-220	0,038	T3	DS(T+)	-	MU1	-	-	AFr5	A1
	FKP38	płyty	-	40-220	0,038	T3	DS(T+)	WL(P)	MU1	-	-	AFr5	A1
	AKP1	płyty	-	40-220	0,038	T3	DS(T+)	-	MU1	-	-	AFr5	A1
	FDP38	płyty	-	40-220	0,038	T3	DS(T+)	WL(P)	MU1	-	-	AFr5	A1
	KDP38	płyty	-	40-220	0,038	T3	DS(T+)	WL(P)	MU1	-	-	AFr5	A1
	FDP38/V	płyty	Vk, Vv,	40-220	0,038	T3	DS(T+)	WL(P)	MU1	-	-	AFr5	A1
	KDP38/V	płyty	Vf Vk Vv,	30-220	0,038	T3	DS(T+)	WL(P)	MU1	-	-	AFr5	A1
	AKP1/V	płyty	Vf Vf	30-220	0,038	T3	DS(T+)	-	MU1	-	-	AFr5	A1
	AKP1/Vh	płyty	Vf	30-220	0,038	T3	DS(T+)	WL(P)	MU1	-	-	AFr5	A1
8a	DF37	rolki	-	40-220	0,037	T2	DS(T+)	-	MU1	-	-	AFr5	A1
	DF37h	rolki	-	40-220	0,037	T2	DS(T+)	WL(P)	MU1	-	-	AFr5	A1
	DF37/V	rolki	Vk, Vv papier	40-220	0,037	T2	DS(T+)	-	MU1	-	-	AFr5	A1
	DF37/P	rolki	Alukraft + PE	40-220	0,037	T2	DS(T+)	-	MU1	-	-	-	F
	DF37/Alu	rolki		40-220	0,037	T2	DS(T+)	-	MU1	-	-	-	F
8b	DP37	płyty	-	40-220	0,037	T3	DS(T+)	-	MU1	-	-	AFr5	A1
	DP37/P	płyty	papier	40-220	0,037	T3	DS(T+)	-	MU1	-	-	-	F
	Euromata37	płyty	-	40-220	0,037	T3	DS(T+)	-	MU1	-	-	AFr5	A1
	FKP37	płyty	-	40-220	0,037	T3	DS(T+)	WL(P)	MU1	-	-	AFr5	A1
9a	DF35	rolki	-	40-220	0,035	T2	DS(T+)	-	MU1	-	-	AFr5	A1
	DF35/P	rolki	papier	40-220	0,035	T2	DS(T+)	-	MU1	-	-	-	F
	DF35h	rolki	-	40-220	0,035	T2	DS(T+)	WL(P)	MU1	-	-	AFr5	A1
	SF35	rolki	-	40-220	0,035	T2	DS(T+)	-	MU1	-	-	AFr5	A1
	DF35/V	rolki	Vk, Vv	40-220	0,035	T2	DS(T+)	-	MU1	-	-	AFr5	A1
	DF35/Alu	rolki	Alukraft + PE	40-220	0,035	T2	DS(T+)	-	MU1	-	-	-	F

[1]

B 45 RY	żółta włóknina szklana 45 g	Vk	Alukraft + PE	Alukraftpapier + PE	105 g
MJ 70 R	biała włóknina szklana 70 g	Vv	tkanina szklana + PE	tkanina szklana	125 g
SHS-C 60/1	czarna włóknina szklana 60 g	Vf			

Stuttgart, 15.04.2011

Instytut Badań Materiałowych
Uniwersytetu w Sztutgarcie
Wydział Mineralnych Materiałów Budowlanych
Jednostka – Izolacje termiczne
[podpis nieczytelny]
(Akad. OR Dr. Popp)
Dyrektor Wydziału

[odcisk okrągłej pieczęci z herbem i następującym wpisem:]
Uniwersytet Stuttgart, Instytut Badań Materiałowych

MPA STUTTGART
Otto-Graf-Institut
Instytut Badań Materiałowych Uniwersytet w Stuttgarcie

Jednostka notyfikowana nr 0672

Załącznik nr 1 str. 3
do CERTYFIKATU ZGODNOŚCI WE
nr 0672 – CPD – 51140.02.05
wełna mineralna produkowana fabrycznie (MW)
URSA Polska Sp. z o.o.
Zakład w Dąbrowie Górniczej 42-520 (Zakład L)
(gęstość od 10 kg/m^3 do 110 kg/m^3)

	Oznaczenie handlowe	Forma dostawy	Powłoka [1]	Grubość znamionowa w mm	Oznaczenie wg EN 13162								Klasa reakcji na ogień
					Przewodnictwo cieplne znamionowe D	Klasa tolerancji grubości	Trwałość formy	Higroskopijność	WDD	Sztywność dynamiczna	Ściśliwość	Higroskopijność	
9b	DP35	płyty	-	40-220	0,035	T3	DS(T+)	-	MU1	-	-	AFr5	A1
	DP35/P	płyty	papier	40-220	0,035	T3	DS(T+)	-	MU1	-	-	-	F
	Euromata35	płyty	-	40-220	0,035	T3	DS(T+)	-	MU1	-	-	AFr5	A1
	AKP2	płyty	-	30-220	0,035	T3	DS(T+)	-	MU1	-	-	AFr5	A1
	AKP2/h	płyty	-	30-220	0,035	T3	DS(T+)	WL(P)	MU1	-	-	AFr5	A1
	FDP2	płyty	-	40-220	0,035	T3	DS(T+)	WL(P)	MU1	-	-	AFr5	A1
	KDP2	płyty	-	40-220	0,035	T3	DS(T+)	WL(P)	MU1	-	-	AFr5	A1
	AKP2/V	płyty	Vf	30-220	0,035	T3	DS(T+)	-	MU1	-	-	AFr5	A1
	AKP2/Vh	płyty	Vf	30-220	0,035	T3	DS(T+)	WL(P)	MU1	-	-	AFr5	A1
	FDP2/V	płyty	Vk, Vv, Vf	40-220	0,035	T3	DS(T+)	WL(P)	MU1	-	-	AFr5	A1
	KDP2/V	płyty	Vk, Vv, Vf	40-220	0,035	T3	DS(T+)	WL(P)	MU1	-	-	AFr5	A1
10	DP34	płyty	-	20-150	0,034	T3	DS(T+)	-	MU1	-	-	AFr5	A1
	DP34/P	płyty	papier	20-150	0,034	T3	DS(T+)	-	MU1	-	-	-	F
	AKP3	płyty	-	20-150	0,034	T3	DS(T+)	-	MU1	-	-	AFr5	A1
	AKP3h	płyty	-	20-150	0,034	T3	DS(T+)	WL(P)	MU1	-	-	AFr5	A1
	FDP3	płyty	-	20-150	0,034	T3	DS(T+)	WL(P)	MU1	-	-	AFr5	A1
	AKP3/V	płyty	Vf	20-150	0,034	T3	DS(T+)	-	MU1	-	-	AFr5	A1
	AKP3/Vh	płyty	Vf	20-150	0,034	T3	DS(T+)	WL(P)	MU1	-	-	AFr5	A1
	FDP3/V	płyty	Vk, Vv, Vf	20-150	0,034	T3	DS(T+)	WL(P)	MU1	-	-	AFr5	A1
11a	DP33	płyty	-	20-150	0,033	T4	DS(T+)	-	MU1	-	-	AFr5	A1
	DP33/P	płyty	papier	20-150	0,033	T4	DS(T+)	-	MU1	-	-	-	F
	AKP4	płyty	-	20-150	0,033	T4	DS(T+)	-	MU1	-	-	AFr5	A1
	AKP4h	płyty	-	20-150	0,033	T4	DS(T+)	WL(P)	MU1	-	-	AFr5	A1
	FDP4	płyty	-	20-150	0,033	T4	DS(T+)	WL(P)	MU1	-	-	AFr5	A1
	AKP4/V	płyty	Vf	20-150	0,033	T4	DS(T+)	-	MU1	-	-	AFr5	A1
	AKP4/Vh	płyty	Vf	20-150	0,033	T4	DS(T+)	WL(P)	MU1	-	-	AFr5	A1
	FDP4/V	płyty	Vk, Vv, Vf	20-150	0,033	T4	DS(T+)	WL(P)	MU1	-	-	AFr5	A1
11b	TEP TEP/V	płyty	-	20-50	0,033	T6	DS(T+)	-	MU1	SD*	CP5	AFr5	A1
	TEP/V-SGE	płyty	Vk, Vv, Vf	20-50	0,033	T6	DS(T+)	-	MU1	SD*	CP5	-	A1
		płyty	tkanina szklana	20-50	0,033	T6	DS(T+)	-	MU1	SD*	CP5	-	F
12a	DF32	rolki	-	50-150	0,032	T3	DS(T+)	-	MU1	-	-	AFr5	A1
	DF32h	rolki	-	50-150	0,032	T3	DS(T+)	WL(P)	MU1	-	-	AFr5	A1
	SF32	rolki	-	50-150	0,032	T3	DS(T+)	-	MU1	-	-	AFr5	A1
	DF32/Alu	rolki	-	50-150	0,032	T3	DS(T+)	-	MU1	-	-	AFr5	F
12b	FDP5	płyty	- Vk,Vv,Vf	30-80	0,032	T4	DS(T+)	WL(P)	MU1	-	-	AFr5	A1
	FDP5/V	płyty	Alukraft + PE	30-80	0,032	T4	DS(T+)	WL(P)	MU1	-	-	AFr5	A1
	FDP5/Alu	płyty	tkanina szklana	30-80	0,032	T4	DS(T+)	WL(P)	MU1	-	-	-	F
	FDP5/V-SGE	płyty		30-80	0,032	T4	DS(T+)	WL(P)	MU1	-	-	-	F

[1]

B 45 RY	żółta włóknina szklana 45 g	Vk	Alukraft + PE	Alukraftpapier + PE	105 g
MJ 70 R	biała włóknina szklana 70 g	Vv	tkanina szklana + PE	tkanina szklana	125 g
SHS-C 60/1	czarna włóknina szklana 60 g	Vf			

Stuttgart, 15.04.2011

Instytut Badań Materiałowych
Uniwersytetu w Sztutgarcie
Wydział Mineralnych Materiałów Budowlanych
Jednostka – Izolacje termiczne
[podpis nieczytelny]
(Akad. OR Dr. Popp)
Dyrektor Wydziału

[odcisk okrągłej pieczęci z herbem i następującym wpisem:]
Uniwersytet Stuttgart, Instytut Badań Materiałowych

REFIT Sp. z o.o.
ul. Kokoszycka 133
44-313 Wodzisław Śląski,

SUFITY PODWIESZANE

OWAccustic®
Mineralwolledecken
OWAtecta®
Metalldecken
OWAspectra®
Sonderdecken
OWAconstruct®
Konstruktionselemente
ISOWA®
Holzfaser-Isolierplatten

Odenwald Faserplattenwerk GmbH D-63912 Amorbach

Postfach 1120
63912 Amorbach
Dr.-F.-A.-Freundt-Straße 3
63916 Amorbach
Tel.: +49 9373 201-0
Fax: +49 9373 201-130
E-Mail: info@owa.de
www.owa.de
USt.-Id.Nr.: DE 132 096 747
Steuer-Nr.: 20 411 881 148

Ihr Zeichen	Ihre Nachricht vom	Unser Zeichen	Telefon-Durchwahl +49 9373 201-	Datum
		OVE/Gm	141 Fax: 111	1 lipca 2008

Deklaracja zgodności UE

07/2008

Odenwald Faserplattenwerk GmbH
Dr.-F.-A.-Freundt-Straße 3
D-63916 Amorbach

Oświadcza w oparciu o § 9 ustawy o produktach budowlanych (przeniesienie wytycznych 89/106/EWG), że wymienione poniżej produkty:

OWAcoustic® premium
OWAcoustic® smart
OWAdeco®
OWAconstruct®
OWAtecta®

odpowiadają zapisom normy EN 13 964 : 2004 + A1 : 2006 i spełniają warunki wymagane dla znaku CE zgodnie z załącznikiem ZA 1 normy EN 13 964 : 2004.

Przeprowadzono podane w Tabeli ZA 2 procedury oceny zgodności.

Produkty podlegają wewnętrznej kontroli produkcyjnej zgodnie z EN 13 964 : 2004. Wewnętrzna kontrola produkcji (FPC) jest certyfikowana zgodnie z EN ISO 9001 : 2000.

W celu dokonania oceny reakcji na ogień, zgodnie z normą EN 13501, sklasyfikowane zostały następujące produkty.

OWAcoustic® premium	**A1**
OWAcoustic® premium	**A2-s1,d0**
OWAcoustic® premium	**A2-s3,d0**
OWAcoustic® smart	**A2-s1,d0**
OWAdeco®	**B-s1,d0**
OWAconstruct®	**A1**
OWAtecta®	**A1**
OWAtecta® F	**A2-s2,d0**
OWAtecta® FF	**B-s2,d0**
OWAtecta® KF	**B-s1,d0**

Geschäftsführer: Dipl.-Ing. Erk Rogge (Vorsitzender) · Dipl.-Ing. Ralf Krohe · Dipl-Betriebswirt Mathias Schaper · Sitz: 63916 Amorbach · Registergericht Aschaffenburg HRB 3124
Banken: HypoVereinsbank Aschaffenburg (BLZ 795 200 76) 1 068 080 · Deutsche Bank Aschaffenburg (BLZ 795 700 01) 0232 200 · Sparkasse Miltenberg (BLZ 796 500 00) 620 [illegible]

Pierwsze badania zostały przeprowadzone przez następujące notifikowane instytucje:

MPA – Materialprüfungsanstalt, Universität Suttgart, Pfaffenwaldring 32, 70569 Stuttgart (Deutschland)
Notified-Body Nr.: 0672

LGA – Landesgewerbeanstalt Bayern, LGA Bautechnik GmbH, Tilystraße 2, 90431 Nürnberg (Deutschland)
Notified-Body Nr.: 0780

MPA – Materialprüfungsamt Nordrhein-Westalen, Marsbachstraße 186, 44285 Dortmund (Deutschland)
Notified-Body Nr.: 0432

MPA – Materialprüfanstalt für das Bauwesen Beethovenstraße 52, 38106 Braunschweig (Deutschland)
Notified-Body Nr.: 0761

Efectis Nederland BV / Centrum voor brandveiligheid, Lange Kleiweg 5, postbus 1090, 2260CB, Rijswijk (Nederland);
Notified Body Nr. 1234

ITB Instytut Techniki Budowlanej, 02-656 Warszawa, ul. Ksawerov 21 (Polen)
Notified-Body Nr.: 1488

Instituto Giordano S.p.A., Via Rossini 2, 47814 Bellaria (RN) (Italien)
Notified-Body Nr.: 0407

O D E N W A L D
Faserplattenwerk GmbH

CE

05

Sufity podwieszane OWAcoustic

Typ: premium , smart

Reakcja na ogień: A2-s1, d0 wg PN-EN 13501-1
Reaction to fire

Uwalnianie formaldehydu: NIE
Release of formaldehyde

Uwalnianie azbestu: NIE
Release of asbestos

Wg normy PN-EN 13964:2004

Wyprodukowano przez: Odenwald Faserplattenwerk GmbH
Dr. F.-A.-Freundt Strasse 3
D-63916 Amorbach, Niemcy

Badania przeprowadzono w: MPA Materialpruefungsanstalt
Universitaet Stuttgart, D70569
Pfaffenwaldring 32 , Niemcy
Jednostka notyfikowana nr 0672

Niniejszy dokument stanowi oznakowanie znakiem CE i jest ważny wraz z dokumentami dostawy towaru, spełniając wymagania Rozporządzenia Ministra Infrastruktury z dnia 11.08.2004 w sprawie (...) sposobu oznakowania wyrobów budowlanych oznakowaniem CE -Dziennik Ustaw nr 195, poz.2011
W przypadku dalszej odsprzedaży należy każdorazowo dołączyć kopię niniejszego dokumentu.

OWA

OWAcoustic®
Mineralwolledecken
OWAtecta®
Metalldecken
OWAspectra®
Sonderdecken
OWAconstruct®
Konstruktionselemente
ISOWA®
Holzfaser-Isolierplatten

Odenwald Faserplattenwerk GmbH D-63912 Amorbach

Postfach 1120
63912 Amorbach
Dr.-F.-A.-Freundt-Straße 3
63916 Amorbach
Tel.: +49 (0) 93 73 / 2 01 - 0 (Zentrale)
Fax: +49 (0) 93 73 / 2 01 - 1 30
E-Mail: info@owa.de
www.owa.de
USt.-Id.Nr.: DE 132 096 747
Steuer-Nr.: 20 411 881 149

Ihr Zeichen	Ihre Nachricht vom	Unser Zeichen	Telefon-Durchwahl	Datum
		OVE/Gm	(0 93 73) 201- 141 Fax: 111	6. Dezember 2005

EG-Konformitätserklärung

04/2005

Der Hersteller
Odenwald Faserplattenwerk GmbH
Dr.-F.-A.-Freundt-Straße 3
D-63916 Amorbach

erklärt nach § 9 des Bauproduktengesetz (Umsetzung der Bauproduktenrichtlinie 89/106/EWG), dass die nachfolgend aufgeführten Produkte:

OWAcoustic® premium
OWAcoustic® smart
OWAdeco®
OWAconstruct®

hergestellt im Werk

Odenwald Faserplattenwerk GmbH
Dr.-F.-A.-Freundt-Straße 3
D-63916 Amorbach

den Bestimmungen der EN 13 964 : 2004 entsprechen und die Voraussetzungen für die CE-Kennzeichnung gemäß Anhang ZA 1 von EN 13 964 : 2004 erfüllen.

Es wurden die in Tabelle ZA 2 angegebenen Verfahren für die Bewertung der Konformität durchgeführt.

Die Produkte unterliegen der werkseigenen Produktionskontrolle nach EN 13 964 : 2004. Die werkseigene Produktionskontrolle (FPC) ist zertifiziert nach EN ISO 9001 : 2000.

Erstprüfungen wurden durch folgende notifizierte Stellen durchgeführt:

MPA – Materialprüfungsanstalt, Universität Stuttgart, Pfaffenwaldring 32, 70569 Stuttgart
Notified-Body Nr.: 0672

LGA – Landesgewerbeanstalt Bayern, LGA Bautechnik GmbH, Tillystraße 2, 90431 Nürnberg
Notified-Body Nr.: 0780

MPA – Materialprüfungsamt Nordrhein-Westfalen, Marsbachstraße 186, 44285 Dortmund
Notified-Body Nr.: 0432

MPA – Materialprüfanstalt für das Bauwesen, Beethovenstraße 52, 38106 Braunschweig
Notified-Body Nr.: 0761

O D E N W A L D
Faserplattenwerk GmbH

OWAcoustic®
Mineralwolledecken
OWAtecta®
Metalldecken
OWAspectra®
Sonderdecken
OWAconstruct®
Konstruktionselemente
ISOWA®
Holzfaser Isolierplatten

Odenwald Faserplattenwerk GmbH · D-63912 Amorbach

Postfach 1120
63912 Amorbach
Dr.-F.-A.-Freundt-Straße 3
63916 Amorbach
Tel.: +49(0)9373/201-0
Fax: +49(0)9373/201-130
E-Mail: info@owa.de
www.owa.de
USt.-Id.Nr.: DE 132 096 747
Steuer-Nr.: 20 411 881 149

Ihr Zeichen	Ihre Nachricht vom	Unser Zeichen	Telefon-Durchwahl	Datum
		OVE/Gm	(0)9373/201- 141 Fax: 111	01. Juli 2008

07/2008

EG-Konformitätserklärung

Odenwald Faserplattenwerk GmbH
Dr.-F.-A.-Froundt-Straße 3
D-63916 Amorbach

erklärt nach § 9 des Bauproduktengesetz (Umsetzung der Bauproduktenrichtlinie 89/106/EWG), dass die nachfolgend aufgeführten Produkte

OWAcoustic® premium
OWAcoustic® smart
OWAdeco®
OWAconstruct®
OWAtecta®

den Bestimmungen der EN 13 964 : 2004 + A1 : 2006 entsprechen und die Voraussetzungen für die CE-Kennzeichnung gemäß Anhang ZA 1 von EN 13 964 : 2004 erfüllen.

Es wurden die in Tabelle ZA 2 angegebenen Verfahren für die Bewertung der Konformität durchgeführt.

Die Produkte unterliegen der werkseigenen Produktionskontrolle nach EN 13 964 : 2004. Die werkseigene Produktionskontrolle (FPC) ist zertifiziert nach EN ISO 9001 : 2000.

Zur Beurteilung des Brandverhaltens wurden folgende Produkte gemäß EN 13501-1 klassifiziert.

OWAcoustic® premium	**A2-s1,d0**
OWAcoustic® smart	**A2-s1,d0**
OWAdeco®	**B-s1,d0**
OWAconstruct®	**A1**
OWAtecta®	**A1**
OWAtecta® F	**A2-s2,d0**
OWAtecta® FF	**B-s2,d0**
OWAtecta® KF	**B-s1,d0**

Geschäftsführer: Dipl.-Ing. Dirk Engel · Dipl.-Betriebswirt Mathias Schäder · Sitz: 63916 Amorbach · Registergericht Aschaffenburg HRB 121
Bankkonten: Hypovereinsbank Aschaffenburg (BLZ 795 200 70) 1698 090 · Deutsche Bank Aschaffenburg (BLZ 795 700 51) 0092 355 · Postbank Frankfurt/M. (BLZ 500 100 60) 67 372 607

ul. Prusimska 7
60-427 Poznań

tel.: +48 (61) 849 86 40
fax: +48 (61) 849 86 45
e-mail: info@owa.com.pl

www.owa.com.pl

Wersja: 07/2008

Deklaracja zgodności UE

Producent

Odenwald Faserplattenwerk GmbH
Dr.-F.-A.-Freundt-Straße 3
D-63916 Amorbach

oświadcza zgodnie z § 9 dyrektywy o produktach budowlanych (dyrektywa Rady Wspólnoty Europejskiej 89/106/EWG), że wymienione poniżej

produkty:	**OWAcoustic® premium** **OWAcoustic® smart** **OWAdeco®** **OWAconstruct®** **OWAtecta®**
wyprodukowane w	**Odenwald Faserplattenwerk GmbH** **Dr.-F.-A.-Freundt-Straße 3** **D-63916 Amorbach**

odpowiadają zapisom normy EN 13 964 : 2004 + A1 : 2006 i spełniają warunki wymagane dla znaku CE zgodnie z załącznikiem ZA 1 normy EN 13 964 : 2004.
Przeprowadzono podane w Tabeli ZA 2 procedury oceny zgodności.
Produkty podlegają wewnętrznej kontroli produkcyjnej zgodnie z EN 13 964 : 2004. Wewnętrzna kontrola produkcji (FPC) jest certyfikowana zgodnie z EN ISO 9001 : 2000.

Zgodnie z normą EN 13501-1 następujące produkty zostały sklasyfikowane jako:

OWAcoustic® Premium	**A2-s1, d0**
OWAcoustic® smart	**A2-s1, d0**
OWAdeco®	**B-s1, d0**
OWAconstruct®	**A1**
OWAtecta®	**A1**
OWAtecta® F	**A2-s2, d0**
OWAtecta® FF	**B-s2, d0**
OWAtecta® KF	**B-s1, d0**

OWA Polska Sp. z o.o.
ul. Prusimska 7
60-427 Poznań
NIP: 781-17-32-025

REGON: 634502073
KRS: 0000179362
Sąd Rejonowy w Poznaniu XXI Wydział Gospodarczy KRS
Kapitał zakładowy 250.000,- zł

Raiffeisen Bank Polska S.A. o/Poznań
N.B. 08 1750 1019
Konto: 0000 0000 0296 5186 (PLN)

ul. Prusimska 7
60-427 Poznań

tel.: +48 (61) 849 86 40
fax: +48 (61) 849 86 45
e-mail: info@owa.com.pl

www.owa.com.pl

Pierwsze badania zostały przeprowadzone przez następujące notyfikowane instytuty:

MPA – Materialprüfungsanstalt, Universität Stuttgart, Pfaffenwaldring 32, 70569 Stuttgart
Notified-Body No.: 0672

LGA – Landesgewerbeanstalt Bayern, Tillystraße 2, 90431 Nürnberg
Notified-Body No.: 0780

MPA – Materialprüfungsamt Nordrhein-Westfalen, Marsbachstraße 186, 44285 Dortmund
Notified-Body No.: 0432

MPA – Materialprüfanstalt für das Bauwesen, Beethovenstraße 52, 38106 Braunschweig
Notified-Body No.: 0761

Efectis Nederland DV / Centrum voor brandveiligheid, Lange Kleiweg 5, postbus 1090, 2280CB, Rijswijk (Nederland)
Notified-Body No.: 1234

ITB – Instytut Techniki Budowlanej, Zakład Badań Ogniowych, 02-656 Warszawa
Notified-Body No.: 1488

Instituto Giordano S.p.A., Via Rossini 2, 47814 Bellaria (RN) (Italy)
Notified-Body No.: 0407

PREZES ZARZĄDU

OWA Polska Sp. z o.o.
ul. Prusimska 7
60-427 Poznań
NIP: 781-17-32-025

REGON: 634502073
KRS: 0000179862
Sąd Rejonowy w Poznaniu XXI Wydział Gospodarczy KRS
Kapitał zakładowy 250.000,- zł

Raiffeisen Bank Polska S.A. o/Poznań
NIB: 08 1750 1019
Konto: 0000 0000 0298 5186 (PLN)

Krajowa Deklaracja Zgodności nr 2/2005

1. **Producent wyrobu budowlanego:**
   Odenwalder Faserplattenwerk GmbH
   63916 Amorbach , Niemcy

1a. Autoryzowany przedstawiciel w Polsce:
   OWA Polska Sp. z o.o.
   60-427 Poznań

2. **Nazwa wyrobu budowlanego:**

   Elementy konstrukcji do sufitów podwieszanych OWAcoustic

   Systemy: S3, S3a, S15, S15a

3. **Klasyfikacja statystyczna wyrobu budowlanego:**

   PKWiU 27.33.11-70.00

4. **Przeznaczenie i zakres stosowania wyrobu budowlanego:**

   Wykonywanie połaci sufitów podwieszanych do zastosowań wewnętrznych z wyjątkami opisanymi w instrukcji montażu

5. **Specyfikacja techniczna:**

   Aprobata techniczna nr AT-15-4089/2000 Wydana przez ITB w Warszawie

6. **Deklarowane cechy techniczne typu wyrobu budowlanego:**
   - materiał jest przeznaczony do wykonywania sufitów dekoracyjnych

Deklaruję z pełną odpowiedzialnością, że wyrób budowlany jest zgodny ze specyfikacją techniczną wskazaną w pkt 5.

Poznań, 1. stycznia 2005

OWA Polska Sp. z o.o.
KRS 0000179862
ul. Prusimska 7, 60-427 Poznań
NIP:781-17-32-025 Regon 634502973

PREZES ZARZĄDU

Grzegorz Korytowski

CE

05

OWA

Elementy konstrukcji do sufitów podwieszanych

OWAconstruct®

premium

Konstrukcja widoczna, rozbieralna T24mm:
System S3/S3a (profil główny 45G-3700, 45GS-3700, profil poprzeczny 46G-600, 46GS-600 / 47G-1200, 47GS-1200, profil przyścienny 50G, 50/15G, 50/14)

Reakcja na ogień: Reaction to fire	A1 wg PN-EN 13501-1
Dopuszczalne obciążenie: Loadbearing capacity	wg zaleceń producenta
Trwałość: Durability	klasa B
Produkt zgodny z normą:	**PN–EN 13964: 2004**
Wyprodukowano przez:	Odenwald Faserplattenwerk GmbH Dr.-F.-A.-Freundt-Str.3, D-63019 Amorbach, Niemcy
Badania przeprowadzono w:	MPA Materialprüfungsanstalt Stuttgart Uniwersität Stuttgart, D70569 Pfaffenwaldring 32, Niemcy **Jednostka notyfikowana nr 0672**

Niniejszy dokument stanowi oznakowanie znakiem CE i jest ważny wraz z dokumentami dostawy towaru, spełniając wymagania Rozporządzenia Ministra Infrastruktury z dnia 11.08.2004 w sprawie (…) sposobu oznakowania wyrobów budowlanych oznakowaniem CE – Dziennik Ustaw nr 195, poz. 2011.
W przypadku dalszej odsprzedaży należy każdorazowo dołączyć kopię niniejszego dokumentu.

REFIT Sp. z o.o.
ul. Kokoszycka 133
44-313 Wodzisław Śląski,

CHEMIA BUDOWLANA

NARODOWY INSTYTUT ZDROWIA PUBLICZNEGO
– PAŃSTWOWY ZAKŁAD HIGIENY

NATIONAL INSTITUTE OF PUBLIC HEALTH
– NATIONAL INSTITUTE OF HYGIENE

ZAKŁAD HIGIENY KOMUNALNEJ
DEPARTMENT OF ENVIRONMENTAL HYGIENE

24 Chocimska 00-791 Warsaw • Phone (22) 5421354; (22) 5421349 • Fax (22) 5421287 • e-mail: sek-zhk@pzh.gov.pl

ATEST HIGIENICZNY

HK/B/0508/03/2009

HYGIENIC CERTIFICATE

ORYGINAŁ

Wyrób / product: **Gips szpachlowy NIDA Start**

Zawierający / containing: gips, mączkę anhydrytową i dolomitową

Przeznaczony do / destined: spoinowania płyt kartonowo-gipsowych

Wymieniony wyżej produkt odpowiada wymaganiom higienicznym przy spełnieniu następujących warunków / is acceptable according to hygienic criteria with the following conditions:

Na opakowaniu wyrobu należy umieścić etykietę w języku polskim zawierającą zalecenia dotyczące środków ostrożności wg karty charakterystyki wyrobu, zgodnie z obowiązującymi przepisami prawnymi.
W czasie prac i po ich zakończeniu pomieszczenie należy wietrzyć do zaniku charakterystycznego zapachu i po tym czasie nadaje się do użytkowania.
Wyroby przechowywać w miejscu niedostępnym dla dzieci.

Wytwórca / producer:

LAFARGE GIPS Sp. z o.o.
02-135 Warszawa, ul. Iłżecka 24
Zakład Produkcyjny w Koninie, ul. Przemysłowa 153

Niniejszy dokument wydano na wniosek / this certificate issued for:

LAFARGE GIPS Sp. z o.o.
02-135 Warszawa
ul. Iłżecka 24

Atest może być zmieniony lub unieważniony po przedstawieniu stosownych dowodów przez którąkolwiek stronę. Niniejszy atest traci ważność po 2014-04-16 lub w przypadku zmian w recepturze albo w technologii wytwarzania wyrobu.

The certificate may be corrected or cancelled after appropriate motivation. The certificate loses its validity after 2014-04-16 or in the case of changes in composition or in technology of production.

Data wydania atestu higienicznego: 16 kwietnia 2009

The date of issue of the certificate: 16th April 2009

Kierownik
Zakładu Higieny Komunalnej
dr Bożena Kroqulska

Reprodukowanie, kopiowanie, fotografowanie, skanowanie, digitalizacja Atestu Higienicznego w celach marketingowych bez zgody NIZP-PZH jest zabronione.

LAFARGE GIPS

Warszawa, 26.03.2009 r.

Deklaracja zgodności WE 1 / LG / EN / 09

1. **Producent wyrobu:** Lafarge Gips Sp. z o.o.
   Ul. Iłżecka 24
   02-135 Warszawa
   Zakład Produkcyjny Konin
   Ul. Przemysłowa 153
2. **Nazwa, opis i rodzaj wyrobu:** Gips szpachlowy NIDA START.
   Masa szpachlowa do spoinowania płyt gipsowo – kartonowych, PN - EN 13963:2008. Typ: B1. Do nakładania ręcznego. Standardowy czas wiązania.
3. **Klasyfikacja statystyczna wyrobu:** PKWiU 26.64.10-00.13
4. **Przeznaczenie i zastosowanie wyrobu:** Gips szpachlowy Nida Start przeznaczony jest do spoinowania połączeń płyt gipsowo - kartonowych z zastosowaniem taśmy zbrojącej oraz wypełniania niewielkich uszkodzeń ścian i sufitów wewnątrz pomieszczeń.
5. **Specyfikacja techniczna:** PN – EN 13963:2008 „Materiały do spoinowania płyt gipsowo – kartonowych. Definicje, wymagania i metody badań".
6. **Deklarowane cechy techniczne:**
   - Reakcja na ogień: A1
   - Początek czasu wiązania: nie wcześniej niż 60 min, nie później niż 180 min
   - Przyczepność do płyty g-k: > 0,25 MPa
   - Wytrzymałość złącza - metoda zginania: > 100 N

7. Nazwa i numer akredytowanej jednostki certyfikującej lub laboratorium oraz numer certyfikatu lub raportu z badań, jeśli taka jednostka brała udział w zastosowanym systemie oceny zgodności wyrobu budowlanego:

- Instytut Mineralnych Materiałów Budowlanych w Krakowie, Numer akredytacji AB 605, raport z badań nr 102/09.

Deklaruję z pełną odpowiedzialnością, że wyrób budowlany jest zgodny ze specyfikacją techniczną wskazaną w pkt. 5.

JOANNA BANDOWSKA
Kierownik Zakładu

LAFARGE GIPS Sp. z o.o.
Wiśniowy Business Park, ul. Iłżecka 24, budynek F, 02-135 Warszawa; tel. (48 22) 324 60 00, fax (48 22) 324 60 05
KRS: 0000046388 (Sąd Rejonowy dla m. st. Warszawy w Warszawie, XII Wydział Gospodarczy KRS)
Regon: 001412101; NIP: 662-00-50-811; Kapitał zakładowy: 50 564 562,00 PLN
Zakłady produkcyjne:
- płyty gipsowe: Leszcze 15, 28-400 Pińczów; tel. (48 41) 357 82 00, fax (48 41) 35 78 161
- profile metalowe: Gacki, 28-400 Pińczów; tel. (48 41) 357 82 00, fax (48 41) 35 78 161
- mieszanki gipsowe: ul. Przemysłowa 153, 62-505 Konin 7, tel. (48 63) 242 70 10/11, fax. (48 63) 245 78 53
www.lafargegips.pl

NARODOWY INSTYTUT ZDROWIA PUBLICZNEGO
– PAŃSTWOWY ZAKŁAD HIGIENY
NATIONAL INSTITUTE OF PUBLIC HEALTH
– NATIONAL INSTITUTE OF HYGIENE
ZAKŁAD HIGIENY KOMUNALNEJ
DEPARTMENT OF ENVIRONMENTAL HYGIENE
24 Chocimska 00-791 Warsaw • Phone (22) 5421354; (22) 5421349 • Fax (22) 5421287 • e-mail: zck-zhk@pzh.gov.pl

ATEST HIGIENICZNY

HK/B/0508/01/2009

HYGIENIC CERTIFICATE

ORYGINAŁ

Wyrób / product: **Gips szpachlowy NIDA Finisz**

Zawierający / containing: gips, mączkę anhydrytową i dolomitową

Przeznaczony do / destined: ostatecznego wykańczania powierzchni

Wymieniony wyżej produkt odpowiada wymaganiom higienicznym przy spełnieniu następujących warunków / is acceptable according to hygienic criteria with the following conditions:

Na opakowaniu wyrobu należy umieścić etykietę w języku polskim zawierającą zalecenia dotyczące środków ostrożności wg karty charakterystyki wyrobu, zgodnie z obowiązującymi przepisami prawnymi.
W czasie prac i po ich zakończeniu pomieszczenie należy wietrzyć do zaniku charakterystycznego zapachu i po tym czasie nadaje się do użytkowania.
Wyroby przechowywać w miejscu niedostępnym dla dzieci.

Wytwórca / producer:

LAFARGE GIPS Sp. z o.o.
02-135 Warszawa, ul. Iłżecka 24
Zakład Produkcyjny w Koninie, ul. Przemysłowa 153

Niniejszy dokument wydano na wniosek / this certificate issued for:

LAFARGE GIPS Sp. z o.o.
02-135 Warszawa
ul. Iłżecka 24

Atest może być zmieniony lub unieważniony po przedstawieniu stosownych dowodów przez którąkolwiek stronę. Niniejszy atest traci ważność po 2014-04-16 lub w przypadku zmian w recepturze albo w technologii wytwarzania wyrobu.

The certificate may be corrected or cancelled after appropriate motivation. The certificate loses its validity after 2014-04-16 or in the case of changes in composition or in technology of production.

Data wydania atestu higienicznego: 16 kwietnia 2009

The date of issue of the certificate: 16th April 2009

Kierownik
Zakładu Higieny Komunalnej
dr Bożena Krogulska

Reprodukowanie, kopiowanie, fotografowanie, skanowanie, digitalizacja Atestu Higienicznego w celach marketingowych bez zgody NIZP-PZH jest zabronione.

LAFARGE GIPS

Warszawa, 26.03.2009 r.

Deklaracja zgodności WE 2 / LG / EN / 09

1. **Producent wyrobu:** Lafarge Gips Sp. z o.o.
   Ul. Iłżecka 24
   02-135 Warszawa
   Zakład Produkcyjny Konin
   Ul.Przemysłowa 153
2. **Nazwa, opis i rodzaj wyrobu:** Gips szpachlowy NIDA Finisz.
   Masa szpachlowa do spoinowania płyt gipsowo – kartonowych, PN – EN 13963:2008. Typ B2. Masa wykończeniowa do nakładania ręcznego. Standardowy czas wiązania.
3. **Klasyfikacja statystyczna wyrobu:** PKWiU 26.64.10-00.13
4. **Przeznaczenie i zastosowanie wyrobu:** Gips szpachlowy Nida Finisz przeznaczony jest do spoinowania połączeń płyt gipsowo-kartonowych, jako ostateczna warstwa wygładzająca.
5. **Specyfikacja techniczna:** PN–EN 13963:2008 „Materiały do spoinowania płyt gipsowo – kartonowych. Definicje, wymagania i metody badań'.
6. **Deklarowane cechy techniczne:**
   - Reakcja na ogień: A1
   - Czas wiązania: nie wcześniej niż 60 min, nie później niż 180 min
   - Pęknięcia: brak
   - Pozostałość na sicie 300 µm [% masy]: 0,0 %
   - Pozostałość na sicie 200 µm [% masy]: <1%
   - Przyczepność do płyty g-k: > 0,25 MPa
   - Wytrzymałość złącza – metoda zginania: > 100 N

7. Nazwa i numer akredytowanej jednostki certyfikującej lub laboratorium oraz numer certyfikatu lub raportu z badań, jeśli taka jednostka brała udział w zastosowanym systemie oceny zgodności wyrobu budowlanego:

- Instytut Mineralnych Materiałów Budowlanych w Krakowie, Numer akredytacji AB 605, raport z badań nr 104/09.

Deklaruję z pełną odpowiedzialnością, że wyrób budowlany jest zgodny ze specyfikacją techniczną wskazaną w pkt. 5.

JOANNA BANDOWSKA
Kierownik Zakładu

LAFARGE GIPS Sp. z o.o.
Wiśniowy Business Park, ul. Iłżecka 24, budynek F, 02-135 Warszawa; tel. (48 22) 324 60 00 , fax (48 22) 324 60 05
KRS: 0000046388 (Sąd Rejonowy dla m. st. Warszawy w Warszawie, XII Wydział Gospodarczy KRS)
Regon: 001412101; NIP: 662-00-50-811; Kapitał zakładowy: 50 564 562,00 PLN
Zakłady produkcyjne:
-płyty gipsowe: Leszcze 15, 28-400 Pińczów; tel. (48 41) 357 82 00, fax (48 41) 35 78 161
-profile metalowe: Gacki, 28-400 Pińczów; tel. (48 41) 357 82 00, fax (48 41) 35 78 161
-mieszanki gipsowe: ul. Przemysłowa 153, 62-505 Konin 7, tel. (48 63) 242 70 10/11, fax. (48 63) 245 78 53
www.lafargegips.pl

Klej gipsowy T

AG
K11

Opakowanie

Jednostkowe:	**Worek 20 kg**
Zbiorcze:	**Paleta ofoliowana 960 kg**

Wyrób deseczrzeny do obrotu i powszechnego stosowania w budownictwie

CE

Zastosowanie
Do przyklejania płyt gipsowo-kartonowych oraz gipsowych płyt zespolonych do izolacji cieplnej i akustycznej do ścian wewnątrz budynków.

Rodzaj podłoża
Ściany betonowe lub z elementów gipsowych, ceramicznych, silikatowych i z betonu komórkowego. Tynki gipsowe, cementowe, cementowo-wapienne, wapienne i płyty gipsowo-kartonowe.

Przygotowanie podłoża
Powierzchnia podłoża powinna być czysta, trwała i nośna, bez ubytków, wyszczerbień i bez kurzu. Resztki farb i innych zanieczyszczeń usunąć. Podłoże słabe pomalować gruntem głęboko penetrującym **ALPOL AG 700** i gruntem do chłonnych podłoży **ALPOL AG 703**, jeżeli dodatkowo zachodzi potrzeba zmniejszenia chłonności. Powierzchnie betonowe należy odtłuścić i zwiększyć ich przyczepność gruntem podtynkowym **ALPOL AG 702**. Wszystkie elementy stalowe (ościeżnice, przewody instalacyjne, barierki itp.) zabezpieczyć przed bezpośrednim zetknięciem z gipsem ze względu na jego korozyjne działanie.

Sposób użycia
Zawartość worka wymieszać mechanicznie lub ręcznie z podaną ilością czystej, chłodnej wody do uzyskania jednorodnej mieszaniny i założonej konsystencji. Zawsze należy wsypywać suchą mieszankę do wody. Po odczekaniu 5 minut ponownie wymieszać. Klej gipsowy rozprowadzać na przygotowanym podłożu za pomocą stalowej, nierdzewnej pacy, kielni lub szpachelki. Na płyty gipsowo-kartonowe klej nakładać w formie placków za pomocą kielni lub rozprowadzać przy pomocy pacy zębatej. Płytę przyłożyć do ściany i lekko docisnąć. W ciągu 10 minut od przyklejenia płyt można dokonać zmiany ich położenia. Klej gipsowy należy zużyć w ciągu 30 minut od wymieszania z wodą. Nie zużyty, twardniejący klej nie nadaje się do powtórnego zarobienia wodą i należy go wyrzucić.

Narzędzia
Mieszarka elektryczna wolnoobrotowa, mieszadło koszyczkowe, pojemnik na klej, nierdzewna paca, szpachelka, kielnia.

Warunki wykonania
Prace wykonywać przy temperaturze otoczenia od +5°C do +30°C. Nie dodawać innych substancji. Do każdego zarobu używać czystych naczyń i narzędzi. Świeży klej należy chronić przed zawilgoceniem.

Przechowywanie
W oryginalnych, nieuszkodzonych opakowaniach i suchych pomieszczeniach – 9 miesięcy od daty produkcji. Chronić przed zawilgoceniem w czasie transportu i składowania.

Uwagi
Dane techniczne i informacje o sposobie stosowania podane są dla temperatury (20±2)°C i wilgotności względnej (65±5)%. W innych warunkach czas zużycia może ulec zmianie. Należy stosować odpowiednie środki ochrony oczu, dróg oddechowych i skóry. Po wymieszaniu z wodą daje odczyn obojętny. W razie zabrudzenia oczu należy natychmiast przemyć je dużą ilością wody i skontaktować się z lekarzem. Chronić przed dziećmi. Świeże zabrudzenia czyścić wodą. Producent nie odpowiada za szkody wynikłe z nieumiejętnego lub niezgodnego z przeznaczeniem użycia wyrobu.

Zalecenia ogólne
Prace prowadzić zgodnie z zasadami sztuki budowlanej, normami i przepisami BHP.

KLEJE GIPSOWE

AG
K11

Dane techniczne

Skład: mieszanina spoiwa gipsowego, dodatków mineralnych i domieszek	
Gęstość nasypowa	ok. 1,1 kg/dm^3
Właściwa ilość wody	od 6 do 7,5 dm^3/20 kg ok. 0,35 dm^3/kg
Czas zużycia	ok. 30 min
Początek wiązania	≥ 30 min
Zawartość spoiwa w przeliczeniu na $CaSO_4$	≥ 30 % masy
Przyczepność	≥ 0,06 MPa
Reakcja na ogień	klasa A1
Wydajność	ok. 16 dm^3 z 20 kg ok. 0,8 dm^3 z 1 kg
Zużycie przy przyklejaniu 1 m^2 płyty	ok. 2,5 kg

Na wyrób wystawiono deklarację zgodności.
Dokument odniesienia: PN-EN 14496:2007.
Posiada atest PZH.
PKWiU: 23.52.20.0.
Fidor, 01.04.2011 r. Niniejsza karta techniczna produktu jest obowiązująca i zastępuje wszystkie poprzednie.

NARODOWY INSTYTUT ZDROWIA PUBLICZNEGO
– PAŃSTWOWY ZAKŁAD HIGIENY
NATIONAL INSTITUTE OF PUBLIC HEALTH
– NATIONAL INSTITUTE OF HYGIENE
ZAKŁAD HIGIENY KOMUNALNEJ
DEPARTMENT OF ENVIRONMENTAL HYGIENE
24 Chocimska 00-791 Warsaw • Phone (22) 5421354; (22) 5421349 • Fax (22) 5421287 • e-mail: sek-zhk@pzh.gov.pl

ATEST HIGIENICZNY

HYGIENIC CERTIFICATE

HK/B/0023/01/2009

ORYGINAŁ

Wyrób / product: **Klej gipsowy P - ALPOL AG K 10**
Klej gipsowy T - ALPOL AG K 11
Klej gipsowy HUZAR

Zawierający / containing: gips budowlany, wypełniacze węglanowe i kwarcowe i inne składniki wg dokumentacji producenta

Przeznaczony do / destined: prac wykończeniowych w budynkach mieszkalnych, użyteczności publicznej, służby zdrowia, placówkach oświatowo-wychowawczych, zakładach usługowych i przemysłowych

Wymieniony wyżej produkt odpowiada wymaganiom higienicznym przy spełnieniu następujących warunków / is acceptable according to hygienic criteria with the following conditions:

Na opakowaniu wyrobu należy umieścić etykietę w języku polskim zawierającą zalecenia dotyczące środków ostrożności wg karty charakterystyki wyrobu, zgodnie z obowiązującymi przepisami prawnymi. Wyroby przechowywać w miejscu niedostępnym dla dzieci. Pomieszczenie, po zastosowaniu wyrobu, należy wietrzyć do zaniku zapachu i po tym czasie nadaje się do użytku.

Wytwórca / producer:
ALPOL GIPS Sp. z o.o.
26-200 Końskie
Fidor k/Końskich

Niniejszy dokument wydano na wniosek / this certificate issued for:
ALPOL GIPS Sp. z o.o.
26-200 Końskie
Fidor k/Końskich

Atest może być zmieniony lub unieważniony po przedstawieniu stosownych dowodów przez którąkolwiek stronę. Niniejszy atest traci ważność po 2014-03-04 lub w przypadku zmian w recepturze albo w technologii wytwarzania wyrobu.

The certificate may be corrected or cancelled after appropriate motivation. The certificate loses its validity after 2014-03-04 or in the case of changes in composition or in technology of production.

Data wydania atestu higienicznego: 4 marca 2009
The date of issue of the certificate: 4th March 2009

p.o. Kierownika
Zakładu Higieny Komunalnej
z up. Gawłov S.
dr Bożena Krogulska

Reprodukowanie, kopiowanie, fotografowanie, skanowanie, digitalizacja Atestu Higienicznego w celach marketingowych bez zgody NIZP-PZH jest zabronione

ALPOL®
PROFESJONALNA CHEMIA BUDOWLANA

Deklaracja zgodności nr 4/AG K11/2010

1. Producent wyrobu budowlanego: **ALPOL GIPS Sp. z o.o. w Fidorze, 26-200 Końskie**
2. Nazwa wyrobu budowlanego: **Klej gipsowy do płyt zespolonych stosowanych w izolacji cieplnej i akustycznej oraz do płyt gipsowo-kartonowych EN 14496**
3. Nazwa handlowa: **AG K11 Klej gipsowy T**
4. Klasyfikacja statystyczna wyrobu budowlanego: **23.52.20.0**
5. Przeznaczenie i zakres stosowania wyrobu budowlanego: **do przyklejania płyt gipsowo-kartonowych oraz gipsowych płyt zespolonych do izolacji cieplnej i akustycznej do ścian wewnątrz budynków.**
6. Specyfikacja techniczna: **PN-EN 14496:2007 Kleje gipsowe do płyt zespolonych stosowanych w izolacji cieplnej i akustycznej oraz do płyt gipsowo-kartonowych - Definicje, wymagania i metody badań.**
7. Deklarowane cechy techniczne typu wyrobu budowlanego:
   - reakcja na ogień: **klasa A1**
   - przyczepność: **≥ 0,06 MPa**
   - substancje niebezpieczne: **NPD**
8. Nazwa i adres notyfikowanej jednostki certyfikującej lub laboratorium oraz numer certyfikatu lub numer raportu z badań typu, jeżeli taka jednostka brała udział w zastosowanym systemie oceny zgodności wyrobu budowlanego: nie dotyczy
9. Kopia informacji załączonej do znakowania CE:

CE

PRODUCENT:

ALPOL GIPS Sp. z o.o.
Fidor k/Końskich
26-200 Końskie

07

Klej na bazie gipsu do płyt zespolonych stosowanych w izolacji cieplnej i akustycznej oraz do płyt gipsowo-kartonowych

Do powszechnego stosowania w budownictwie

EN 14496

Reakcja na ogień: klasa A1
Przyczepność: ≥ 0,06 MPa
Substancje niebezpieczne: NPD

KLEJ GIPSOWY T
ALPOL AG K11

Deklaruję z pełną odpowiedzialnością, że wyrób budowlany jest zgodny ze specyfikacją techniczną wskazaną w pkt. 6.

Dyrektor ds. Badań i Rozwoju

Z. Czesak

Fidor, dn. 30.03.2010 r.
(miejsce i data wystawienia)

mgr inż. Zofia Czesak
(imię, nazwisko i podpis osoby upoważnionej)

1. IDENTYFIKACJA SUBSTANCJI/PREPARATU I IDENTYFIKACJA PRZEDSIĘBIORSTWA

Preparat: AG K11 - Klej gipsowy T.

Zastosowanie: Do przyklejania gipsowych płyt zespolonych do izolacji cieplnej i akustycznej oraz płyt gipsowo- kartonowych do ścian wewnątrz budynków.

Producent: **ALPOL GIPS Sp. z o.o.**
Fidor k/Końskich, 26-200 Końskie
tel. (041) 372 11 00, fax: (041) 372 12 84

Telefon alarmowy: 112 lub 999

2. IDENTYFIKACJA ZAGROŻEŃ

Preparat nie jest klasyfikowany jako niebezpieczny zgodnie z przepisami Ustawy o substancjach i preparatach chemicznych z dnia 11 stycznia 2001 r. ze zm.
Opakowania jednostkowe nie wymagają znakowania ostrzegawczego.

3. SKŁAD/INFORMACJA O SKŁADNIKACH

Klasyfikację i oznakowanie preparatu podano zgodnie z Ustawą o substancjach i preparatach chemicznych z dnia 11 stycznia 2001 r. ze zm. oraz na podstawie ogólnej wiedzy o substancjach.

1÷55 %: pólwodny siarczan wapnia
Numer indeksowy: brak Numer CAS: 10034-76-1 Numer WE: 231-900-3

1÷55 %: mączka wapienna, kreda, węglan wapnia – rozdrobniony
Numer indeksowy: brak Numer CAS: 471-34-1 Numer WE: 207-43-99

poniżej 2 %: domieszki
Numer indeksowy: brak Numer CAS: brak Numer WE: brak
Substancje nie są umieszczone w wykazie. Klasyfikację przypisano na podstawie ogólnej wiedzy o substancjach.

4. PIERWSZA POMOC

Pierwsza pomoc przy narażeniu inhalacyjnym:
- osobę poszkodowaną przenieść do dobrze wentylowanego pomieszczenia
- osobę poszkodowaną umieścić w pozycji półleżącej, rozluźnić ubranie
- jeśli to konieczne zwrócić się o pomoc lekarską

Pierwsza pomoc przy skażeniu oczu:
- skażone oczy płukać, przy otwartych powiekach, ciągłym strumieniem bieżącej wody przez 10-15 minut; unikać silnego strumienia wody, który może stworzyć ryzyko uszkodzenia rogówki
- nie używać żadnych innych płynów do przemywania oczu ani żadnych maści przed konsultacją medyczną
- w przypadku gdy osoba poszkodowana nosi szkła kontaktowe zdjąć je
- zwrócić się o pomoc lekarską

Uwaga: osoby narażone na skażenie oczu powinny być pouczone o konieczności i sposobie ich natychmiastowego płukania.

Pierwsza pomoc przy skażeniu skóry:
- zdjąć zabrudzone ubranie
- miejsce narażone na kontakt z preparatem przemyć dużą ilością wody z mydłem

- jeśli to konieczne zwrócić się o pomoc lekarską

Pierwsza pomoc przy przyjęciu doustnym:
- osobie nieprzytomnej lub półprzytomnej nie podawać nic do picia, jeśli osoba jest przytomna przepłukać usta oraz skonsultować się z lekarzem

5. POSTĘPOWANIE W PRZYPADKU POŻARU
- niepalne ciało stałe - proszek
- nie stwarza żadnego zagrożenia pożarowego

6. POSTĘPOWANIE W PRZYPADKU NIEZAMIERZONEGO UWOLNIENIA DO ŚRODOWISKA

Zalecenia ogólne:
- zawiadomić o awarii odpowiednie służby

Środki ochrony osobistej:
- unikać wdychania pyłu
- stosować rękawice ochronne i ubranie ochronne
- używać dobrze dopasowanych i przylegających okularów ochronnych z ochroną boczną lub odpowiedniej maski ochronnej

Ochrona środowiska:
- zabezpieczyć studzienki ściekowe
- unikać zanieczyszczenia wód gruntowych

Metody oczyszczania:
- nie dopuścić, aby preparat przedostał się do systemu wodnego lub odwadniającego
- jeśli to możliwe zlikwidować wyciek (uszczelnić uszkodzone opakowanie i umieścić je w opakowaniu ochronnym), rozsypany preparat zabezpieczyć przed pyleniem (przykryć)
- rozsypany materiał zebrać mechanicznie

Inne uwagi:
- preparat wiąże wodę i twardnieje

7. POSTĘPOWANIE Z SUBSTANCJĄ/PREPARATEM I JEJ/JEGO MAGAZYNOWANIE

Obchodzenie się z substancją:
- prace wykonywać przy temperaturze otoczenia od +5ºC do +30ºC
- pracować w pomieszczeniach wyposażonych w wyciąg wentylacyjny
- podczas stosowania nie wdychać pyłów preparatu
- nie wdychać pyłu podczas mieszania
- nie dopuścić do zanieczyszczenia oczu, skóry i odzieży
- unikać narażenia długotrwałego i powtarzanego
- podczas stosowania nie jeść, nie pić
- nie palić tytoniu w czasie pracy z preparatem
- unikać bezpośredniego kontaktu
- stosować odzież i sprzęt ochronny
- unikać wilgoci, preparat wiąże wodę i twardnieje

Wymagania lokalowe:
- pomieszczenia powinny być suche, bez dostępu wilgoci

Magazynowanie:
- przechowywać w suchym miejscu
- worki układać w pryzmy
- okres przechowywania nie powinien być dłuższy niż 9 miesięcy
- worki przechowywać szczelnie zamknięte

8. KONTROLA NARAŻENIA I ŚRODKI OCHRONY INDYWIDUALNEJ

Środki ochrony osobistej:
- po pracy myć dokładnie całe ciało

Ochrona układu oddechowego:
- maska przeciwpyłowa-jeśli występuje pylenie

Ochrona rąk:
- rękawice ochronne (od producenta rękawic należy uzyskać informacje na temat dokładnego czasu przebicia i przestrzegać go)

Ochrona oczu:
- okulary ochronne z ochroną boczną

Ochrona skóry:
- ubranie ochronne

Zagrożenia dla zdrowia:
Badania lekarskie pracowników oraz badania i pomiary czynników szkodliwych dokonywać zgodnie z obowiązującymi przepisami.
Najwyższe dopuszczalne stężenia wg. Rozporządzenia Ministra Pracy i Polityki Społecznej z dnia 29 listopada 2002r. (Dz.U. nr 217 poz. 1833) ze zmianami

Nazwa składnika	*NDS [mg/m^3]*	*NDSCh [mg/m^3]*
pyły przemysłowe zawierające wolną krystaliczną krzemionkę ok. 5%		
- pył całkowity	4	-
- pył respirabilny	1	-

Metody oceny narażenia w środowisku pracy:
- PN-Z-04008-7:2002/Az1:2004 – Ochrona czystości powietrza. Pobieranie próbek powietrza. Zasady pobierania próbek powietrza na stanowiskach pracy i interpretacji wyników (Zmiana Az1).
- PN-EN 689:2002 – Powietrze na stanowiskach pracy. Wytyczne oceny narażenia inhalacyjnego na czynniki chemiczne przez porównanie z wartościami dopuszczalnymi i strategia pomiarowa.

9. WŁAŚCIWOŚCI FIZYCZNE I CHEMICZNE

postać, wygląd,:	ciało stałe, proszek
kolor:	biało-szary
zapach:	bez zapachu
pH roztworu wodnego:	6.5 ÷ 7.5
temperatura wrzenia:	-
temperatura topnienia:	-
temperatura palenia się:	preparat jest niepalny
temperatura zapłonu:	preparat jest niepalny
temperatura samozapłonu:	preparat jest niepalny
właściwości wybuchowe:	preparat nie jest wybuchowy
granice niebezpieczeństwa wybuchu:	
- dolna:	-
- górna:	-
właściwości utleniające:	-
prężność pary:	-
gęstość nasypowa:	około 1.1 kg/dm^3
rozpuszczalność:	

- w wodzie:	nierozpuszczalny, po zmieszaniu z wodą stosowany jako klej gipsowy w kontakcie z wilgocią twardnieje
- w rozpuszczalnikach organicznych:	-
współczynnik podziału n-oktanol/woda:	-

10. STABILNOŚĆ I REAKTYWNOŚĆ

Trwałość:
- stabilny w normalnych warunkach stosowania i magazynowania
- preparat jest higroskopijny

Warunki, których należy unikać:
- wilgoć; preparat wiąże wodę i twardnieje pod wpływem wilgoci

Materiały, których należy unikać:
- woda

Niebezpieczne preparaty rozpadu:
- brak

11. INFORMACJE TOKSYKOLOGICZNE

Zagrożenia toksykologiczne:
- preparat nie stwarza zagrożenia dla zdrowia i życia człowieka

Drogi narażenia:

- skóra:	Może działać drażniąco na skórę
- oczy:	Może działać drażniąco na oczy
- narażenie drogą oddechową:	Może działać drażniąco
- spożycie:	Może działać szkodliwie w przypadku spożycia

12. INFORMACJE EKOLOGICZNE

Zagrożenia dla środowiska:
- unikać zrzutów do środowiska

Nie dopuszczać do przedostania się do wód, ścieków lub gleby. Przedostanie się dużej ilości preparatu do wody spowoduje podwyższenie pH.
Składniki preparatu są pochodzenia naturalnego.

13. POSTĘPOWANIE Z ODPADAMI

Postępowanie z odpadem:
- rozważyć możliwość powtórnego wykorzystania
- stwardniały preparat należy usunąć jako gruz lub odpad budowlany
- nie usuwać razem z odpadami z gospodarstwa domowego
- nie wyrzucać pozostałości do zlewu lub WC

Postępowanie z opakowaniem:
- opakowanie całkowicie opróżnić i przeznaczyć do recyklingu

Utylizować zgodnie z obowiązującymi aktualnie przepisami odnoszącymi się do niebezpiecznych odpadów chemicznych.

Zawartość opakowania:
- rodzaj odpadu: Inne niewymienione odpady
- kod odpadów: 10 13 99

Opakowanie:
- rodzaj odpadu: Opakowania z papieru i tektury
- kod odpadów: 15 01 01

14. INFORMACJE O TRANSPORCIE

Preparat transportowany w oryginalnych opakowaniach nie jest klasyfikowany jako niebezpieczny i nie podlega ograniczeniom wynikającym z przepisów o transporcie.

15. INFORMACJE DOTYCZĄCE PRZEPISÓW PRAWNYCH

Klasyfikację i oznakowanie preparatu podano zgodnie z Ustawą o substancjach i preparatach chemicznych z dnia 11 stycznia 2001 r. ze zm. oraz na podstawie ogólnej wiedzy o substancjach.

Obowiązujące przepisy:

1 Ustawa z dnia 11 stycznia 2001 r. o substancjach i preparatach chemicznych (Dz. U. Nr 11, poz. 84 z 2001 r.) ze zmianami

2 Rozporządzenie (WE) nr 1907/2006 Parlamentu Europejskiego i Rady z dnia 18 grudnia 2006 r. w sprawie rejestracji, oceny, udzielania zezwoleń i stosowanych ograniczeń w zakresie chemikaliów (REACH) i utworzenia Europejskiej Agencji Chemikaliów, zmieniające dyrektywę 1999/45/WE oraz uchylające rozporządzenie Rady (EWG) nr 793/93 i rozporządzenie Komisji (WE) nr 1488/94, jak również dyrektywę Rady 76/769/EWG i dyrektywy Komisji 91/155/EWG, 93/67/EWG, 93/105/WE i 2000/21/WE

3 Rozporządzenie Ministra Zdrowia z dnia 28 września 2005 r. w sprawie wykazu substancji niebezpiecznych wraz z ich klasyfikacją i oznakowaniem (Dz. U. Nr 201, poz. 1674)

4 Rozporządzenie Ministra Zdrowia z dnia 2 września 2003 r. w sprawie oznakowania opakowań substancji niebezpiecznych i preparatów niebezpiecznych (Dz. U. Nr 173, poz. 1679 z 2003 r.) ze zmianami

5 Rozporządzenie Ministra Zdrowia z dnia 2 września 2003 r. w sprawie kryteriów i sposobu klasyfikacji substancji i preparatów chemicznych (Dz. U. Nr 171, poz. 1666 z 2003 r.) ze zmianami

6 Rozporządzenie Ministra Pracy i Polityki Społecznej z dnia 29 listopada 2002 r. w sprawie najwyższych dopuszczalnych stężeń i natężeń czynników szkodliwych dla zdrowia w środowisku pracy (Dz. U. Nr 217, poz. 1833 z 2002 r.) ze zmianami

7 Rozporządzenie Ministra Zdrowia z dnia 20 kwietnia 2005 r. w sprawie badań i pomiarów czynników szkodliwych dla zdrowia w środowisku pracy (Dz. U. Nr 73, poz. 645 z 2005 r.)

8 Rozporządzenie Ministra Zdrowia z dnia 13 stycznia 2004 r. w sprawie substancji chemicznych występujących w produkcji lub w obrocie, podlegających zgłoszeniu (Dz. U. Nr 12, poz. 111)

9 Rozporządzenie Ministra Zdrowia z dnia 30 kwietnia 2004 r. w sprawie substancji niebezpiecznych i preparatów, których opakowania należy zaopatrywać w zamknięcia utrudniające otwarcie przez dzieci i wyczuwalne dotykiem ostrzeżenie o niebezpieczeństwie (Dz. U. Nr 128, poz. 1348)

10 Rozporządzenie Ministra Zdrowia z dnia 1 grudnia 2004 r. w sprawie substancji, preparatów, czynników lub procesów technologicznych o działaniu rakotwórczym lub mutagennym w środowisku pracy (Dz. U. Nr 280, poz. 2771 z 2004 r.) ze zmianami

11 Rozporządzenie Ministra Gospodarki, Pracy i Polityki Społecznej z dnia 5 lipca 2004 r. w sprawie ograniczeń, zakazów lub warunków produkcji, obrotu lub stosowania substancji niebezpiecznych i preparatów niebezpiecznych oraz zawierających je preparatów (Dz. U. Nr 168, poz. 1762 z 2004 r.) ze zmianami

12 Rozporządzenie Ministra Zdrowia z dnia 17 stycznia 2003 r. w sprawie informacji o preparatach niebezpiecznych, dla których nie jest wymagane dostarczenie karty charakterystyki (Dz. U. Nr 19, poz. 170 z 2003 r.)

X znaki ostrzegawcze:
brak

R zwroty zagrożenia:
brak

S zwroty bezpieczeństwa:
brak

16. INNE INFORMACJE

Powyższe informacje zostały opracowane w oparciu o bieżący stan wiedzy i doświadczeń. Przedstawione informacje nie mogą mieć zastosowania dla mieszanin preparatu z innymi substancjami. Wykorzystanie podanych informacji, jak i stosowanie preparatu, nie są kontrolowane przez producenta, a zatem obowiązkiem użytkownika jest stworzenie stosownych warunków bezpiecznego obchodzenia się z preparatem.
Możliwość uzyskania dalszych informacji pod numerem telefonu 041 372 11 00.
Aktualizacji niniejszej karty dokonano w dniu 15.11.2007 r. na podstawie aktualnych przepisów.
Pozycje zmienione w stosunku do wydania poprzedniego: punkty 1, 2, 3, 8 i 15.

* * * * *

K465.pl | 07.2010

Knauf Perlfix - gipsowa masa klejąca

Opis produktu

Struktura materiału
Gipsowa masa klejąca z fabrycznymi dodatkami. Zgodny z EN 14496 w zakresie wymagań w niej określonych, mających wpływ na spełnienie przez obiekty budowlane wymagań podstawowych. Posiada Deklarację Zgodności oraz Atest Higieniczny.

Przechowywanie
Worki należy przechowywać w suchych warunkach na drewnianych paletach.
Okres składowania do 6 miesięcy.

Zakres stosowania

Perlfix stosowany jest do klejenia na ścianach z:
- płyt gipsowych
- płyt izolacyjnych (ze styropianu i wełny mineralnej)
- zespolonych płyt gipsowych PS/MF na zwykłych podłożach budowlanych o surowej szorstkiej powierzchni.

Właściwości

- gotowa, sucha zaprawa
- na bazie spoiwa gipsowego
- dobre właściwości zarobowe
- konsystencja pasty
- dobra przyczepność
- wysoka wydajność
- szybki wzrost wytrzymałości po rozpoczęciu wiązania
- czas obróbki ok. 30 minut
- niepalny, klasa reakcji na ogień A1 wg. PN-EN 13501-1

Wykonanie

Podłoże
- podłoże musi być nośne, wytrzymałe, czyste, wolne od zapylenia i suche, powierzchnie betonowe suche, wolne od warstw spiekowych i pozostałości środków antyadhezyjnych.
- gładkie powierzchnie betonowe o niskiej nasiąkliwości należy pokryć środkiem zwiększającym przyczepność Betokontakt
- podłoża o wysokiej nasiąkliwości należy pokryć środkiem Grundiermittel.

Przygotowanie materiału
30 kg Perlfix wsypać do ok. 16 l wody i wymieszać mieszarką mechaniczną, do uzyskania masy o konsystencji pasty.

Zużycie materiału
30 kg Perlfix wystarcza do przyklejenia ok. 6 m² płyt gipsowych w charakterze suchego tynku.

Wykonanie
- W przypadku nierównych podłoży Perlfix nanosić w formie 'placków' w odstępach ok. 35 cm. Przy większych nierównościach ciach podłoża wyrównać za pomocą pasków płyt gipsowych o szerokooeci 10 cm i zaprawy Perlfix.
- Na zespolonych płytach gipsowych MF, w strefie ich klejenia, należy za pomocą pacy wcisnąć w warstwę wełny mineralnej cienką warstwę Perlfix.
- Płyty gipsowe / zespolone należy docisnąć do podłoża przy zachowaniu równości płaszczyzny i wyrównać ją przy zastosowaniu długiej łaty.
- Płyty gipsowe należy szczelnie docisnąć; spoiny zaszpachlować za pomocą Uniflott, Fugenfüller Leicht, Readygips lub Jointfiller Super.

Temperatura obróbki / Warunki klimatyczne
Temperatura powietrza i podłoża nie powinna być niższa od 5°C.

Czas obróbki
Ok. 30 minut od chwili wsypania materiału do wody, zależnie od właściwości podłoża. Zanieczyszczenie pojemników i narzędzi skraca czas obróbki. Dociskanie, ustawianie i regulacja płyt powinny zostać zakończone przed rozpoczęciem procesu wiązania gipsu.

Wskazówki specjalne
Knauf Perlfix nie należy mieszać z innymi materiałami, może to powodować istotne zmiany jego właściwości.
Bezpośrednio po zakończeniu pracy narzędzia i sprzęt należy oczyścić czystą wodą.

+48 22 36 95 100
www.knauf.pl
mail@knauf.pl

KNAUF Sp. z o.o.
02-229 Warszawa, ul.Światowa 25

K465.PL/pol./07.10

Niniejsza karta techniczna określa zakres stosowania materiału i zalecany sposób prowadzenia robót, ale nie może zastąpić zawodowego przygotowania wykonawcy. Oprócz podanych zaleceń prace należy wykonać zgodnie ze sztuką budowlaną i zasadami BHP. Producent gwarantuje jakość wyrobu, natomiast nie ma wpływu na warunki i sposób jego użycia. W przypadku wątpliwości należy wykonać własne próby stosowania. Wraz z ukazaniem się niniejszej karty technicznej traci ważność karty wcześniejsze.

CE

Deklaracja Zgodności WE

1. Producent wyrobu budowlanego i adres zakładu produkcyjnego:

KNAUF Sp. z o.o.
Ul. Światowa 25
02-229 Warszawa
Adres zakładu produkcyjnego:
Ul. Promienna 51
43-603 Jaworzno

2. Opis, rodzaj i zastosowanie wyrobu budowlanego:

Gipsowa masa klejąca Knauf Perlfix
Klej na bazie gipsu do mocowania płyt gipsowo-kartonowych.
Produkt o przeznaczeniu ogólnobudowlanym.

3. Deklarowane właściwości użytkowe wyrobu budowlanego:

początek czasu wiązania:	**> 40 min.**
przyczepność do styropianu	**> 0,06 MPA**
reakcja na ogień:	**A1**
dźwiękochłonność:	**NPD**
odporność cieplna:	**NPD**

4. Zharmonizowana specyfikacja techniczna:

Norma Europejska EN 14496:2007
Kleje gipsowe do płyt zespolonych stosowanych w izolacji cieplnej i akustycznej oraz do płyt gipsowo-kartonowych – Definicje, wymagania i metody badań.

Wyrób jest zgodny z postanowieniami normy EN 14496:2007 i spełnia warunki oznakowania znakiem CE zgodnie z Załącznikiem ZA 3 normy EN 14496:2007.

Dla potwierdzenia i oceny zgodności stosowane są zadania i procedury zawarte w tabelach ZA.2 i ZA.3a.

Wyrób poddano Wstępnym Badaniom Typu i podlega zakładowej kontroli produkcji według EN 14496:2007.

Warszawa 26 kwietnia 2010
(miejsce i data wystawienia)

(imię, nazwisko i podpis osoby upoważnionej)
Członek Zarządu

Kierownik Działu Technicznego
mgr inż. Marcin Wieteska

KNAUF

KNAUF Sp. z o.o.
Jarosław [illegible]ewski
Członek Zarządu

KNAUF Sp. z o.o.
ul. Światowa 25
02-229 Warszawa

Wydanie 6
Sporządzono 20.04.2004
Aktualizacja 22.03.2011

1a . Identyfikacja preparatu

KNAUF Perlfix
Gipsowa Masa Klejąca

1 b . Identyfikacja producenta

KNAUF Jaworzno Sp. z o.o.
ul.Promienna 51
43-603 Jaworzno
Tel.: +48 22 3696900
Telefax: +48 22 3696902
Telefon alarmowy: Tel.: +48 22 3696900 (poniedziałek- piątek od 8-16)
E-mail : jaworzno@knauf.pl

2 Identyfikacja zagrożeń

Produkt nie jest klasyfikowany jako niebezpieczny

Nie podlega klasyfikacji i oznakowaniu.
Pyły mogą powodować podrażnienie dróg oddechowych, oczu i śluzówek.

3Skład i informacja o składnikach

Składniki mieszaniny :

Nazwa	nr CAS	EINECS/ELINCS	% wag.	
Siarczan wapnia	7778-18-9	231-900-3	ok. 75	nr rejestr.REACH: 01-2119444918-26-0080
Węglan wapnia	1317-65-3	215-279-	< 25	

4 Pierwsza pomoc

Instrukcje postępowania w zależności od drogi narażenia

Kontakt wziewny :	wyprowadzić poszkodowanego na świeże powietrze , zapewnić ciepło i odpoczynek ,
Kontakt z oczami:	usunąć szkła kontaktowe, natychmiast płukać dużą ilością wody przez 15 minut. Jeżeli wystąpią jakiekolwiek podrażnienia skonsultować się z lekarzem.
Kontakt ze skórą:	skażoną skórę dokładnie zmywać wodą.
Połknięcie:	jeżeli nastąpi połknięcie, nie powodować wymiotów ponieważ istnieje ryzyko zachłyśnięcia się i przedostania się substancji do płuc. Zapewnić natychmiastową pomoc lekarską.
Ogólne zalecenia:	powinny być przestrzegane zwykłe środki ostrożności jak przy pracy z chemikaliami. Jeżeli wystąpią jakiekolwiek niepokojące objawy, wezwać lekarza.
Wskazówki dla lekarza	stosować leczenie objawowe.

5 Postępowanie w przypadku pożaru

Zalecane środki gaśnicze
Produkt jest niepalny. Stosować środki gaśnicze odpowiednie do palących się w otoczeniu. Pojemniki nie objęte pożarem, narażone na działanie ognia, chłodzić rozproszonym strumieniem wody.
Zabronione środki gaśnicze
Silny strumień wody. Produkt twardnieje w kontakcie z wodą.
Niebezpieczne produkty rozkładu
Nie są znane.
Specjalistyczny sprzęt przeciwpożarowy
Nie jest wymagane.

6 Postępowanie w przypadku niezamierzonego uwolnienia do środowiska

Zagrożenia dla zdrowia i środki ochrony ludzi
Środki ostrożności: Zapewnić odpowiednią wentylację. Nakładać odzież ochronną i rękawice. Nie wdychać pyłu, stosować sprzęt osłaniający drogi oddechowe.
Zagrożenia dla środowiska i środki ochrony środowiska
Zabezpieczyć przed wprowadzeniem do miejskiego systemu wodno-kanalizacyjnego i cieków wodnych.
Metody unieszkodliwiania, zbierania i oczyszczania środowiska
Produkt zebrać mechanicznie. Powierzchnie skażone zmyć dużą ilością wody.

7 Postępowanie z preparatem i jego magazynowanie

Przechowywać w chłodnym i suchym pomieszczeniu , na drewnianych paletach ,uszkodzone worki usunąć .
Przechowywać poza zasięgiem dzieci.

8 Kontrola narażenia i środki ochrony indywidualnej

Technologiczne sposoby zmniejszenia narażenia
Zapewnić odpowiednią wentylację wywiewną. W przypadku niedostatecznej wentylacji używać ochron dróg oddechowych.

Wartości NDS, NDSCh, NDSP

Składnik	CAS-nr	Normatyw	wartość	jednostka
Pyły gipsu	7778-18-9	NDS	10	mg/m^3
Węglan wapnia (pyły)	1317-65-3	NDS	10	mg/m^3

Podstawa prawna:
Rozporządzenie Ministra Pracy i Polityki Społecznej z dnia 29 listopada 2002 r. w sprawie najwyższych dopuszczalnych stężeń i natężeń czynników szkodliwych dla zdrowia w środowisku pracy , wraz z późniejszymi zmianami.

Środki ochrony indywidualnej

Drogi oddechowe:	przy dużym stężeniu pyłu stosować półmaskę z filtrem przeciw pylnym
Ręce i skóra:	stosować odzież ochronną oraz rękawice ochronne.
Oczy:	stosować okulary ochronne typu gogle.

Podstawa prawna:

Rozporządzenie Rady Ministrów z dnia 9 listopada 1999 r. w sprawie wykazu wyrobów wyprodukowanych w Polsce, a także wyrobów importowanych do Polski po raz pierwszy, mogących stwarzać zagrożenie albo służących ochronie lub ratowaniu życia, zdrowia lub środowiska, podlegających obowiązkowi certyfikacji na znak bezpieczeństwa i oznaczania tym znakiem, oraz wyrobów podlegających obowiązkowi wystawiania przez producenta deklaracji zgodności (Dz.U nr 5, poz. 53, 2000).
Rozporządzenie Ministra Gospodarki, Pracy i Polityki Społecznej z dnia 31 maja 2003 r. w sprawie zasadniczych wymagań dla środków ochrony indywidualnej (Dz.U. nr 80, poz. 725, 2003).

9 Właściwości fizykochemiczne

Postać fizyczna, barwa, zapach
Proszek o zabarwieniu białym, biało-beżowym, biało-szarym, bez zapachu.
Temperatura wrzenia
Brak danych.
Temperatura topnienia
Brak danych.
Prężność par
Brak danych.
Rozpuszczalność w wodzie i innych rozpuszczalnikach
W wodzie: 2 g/l.
Gęstość
Ok. 2.7 g/cm^3 ($CaSO_4$ x ½ H_2O).
pH nie oznacza się.
Temperatura zapłonu
Brak danych.
Granice wybuchowości
Brak danych.
Temperatura samozapłonu
Brak danych.

10 Stabilność i reaktywność

Produkt jest stabilny w normalnych warunkach użytkowania i przechowywania.
Warunki powodujące niebezpieczne reakcje
Wysoka temperatura.
Materiały powodujące niebezpieczne reakcje
Silne utleniacze.
Niebezpieczne produkty rozpadu
W warunkach pożaru i wysokiej temperatury mogą powstawać tlenki węgla (CO, CO_2).

11 Informacje toksykologiczne

Produkt może powodować podrażnienie skóry i oczu.

Skutki zdrowotne narażenia ostrego
Nie stwarza zagrożeń
Skutki zdrowotne narażenia przewlekłego
Nie są znane.
Skutki zdrowotne narażenia miejscowego

Kontakt z oczami:	może działać drażniąco.
Kontakt ze skórą:	może powodować podrażnienie.
Połknięcie:	Jeżeli nastąpi połknięcie nie powodować wymiotów ponieważ istnieje ryzyko zachłyśnięcia się i przedostania się preparatu do płuc. W przypadku wystąpienia takiej sytuacji, zapewnić natychmiast pomoc lekarza.

12 Informacje ekologiczne

Brak jest dostępnych danych dotyczących mobilności w środowisku, biodegradacji oraz bioakumulacji preparatu.
Zachowanie się substancji w środowisku.
Metody ustalania rozkładu biotycznego nie znajdują zastosowania dla produktów nieorganicznych
Zabezpieczyć przed przedostaniem się produktu do kanalizacji lub zbiorników wodnych.
Dopuszczalne stężenie siarczanów wprowadzanych do wód i ziemi wynosi 500 mg/l (Rozporządzenie Ministra Środowiska z 8 lipca 2004 r. (Dz.U nr.168, poz.1763, 2004) w sprawie warunków, jakie należy spełnić przy wprowadzaniu ścieków do wód lub do ziemi oraz w sprawie substancji szczególnie szkodliwych dla środowiska wodnego.)

Ekotoksyczność
Nie stwarza zagrożenia dla środowiska wodnego.

13 Postępowanie z odpadami

Sposób usuwania nadwyżki lub odpadu
Kod odpadów:

17 01 80	Usunięte tynki, tapety, okleiny, itp.
17 08 02	Materiały konstrukcyjne zawierające gips inne niż wymienione w 17 08 01
17 09 04	Zmieszane odpady z budowy, remontów i demontażu inne niż wymienione w 17 09 01, 17 09 02 i 17 09 03

Sposób usuwania zużytych opakowań
Worki lub inne opakowania mogą być po opróżnieniu stosowane ponownie.

Podstawa prawna:
- Rozporządzenie Ministra Gospodarki z dnia 21 października 1998 r. w sprawie szczegółowych zasad usuwania, wykorzystywania i unieszkodliwiania odpadów niebezpiecznych (Dz.U nr 145, poz. 942, 1998);
- Ustawa z dnia 27 kwietnia 2001 r. o odpadach (Dz.U nr 62, poz.628, 2001);
- Ustawa z dnia 11 maja 2001 r. o opakowaniach i odpadach opakowaniowych (Dz.U nr 63, poz. 638, 2001);
- Rozporządzenie Ministra Środowiska z dnia 27 września 2001 r. w sprawie katalogu odpadów (Dz.U nr 112, poz. 1206, 2001);
- Rozporządzenie Ministra Gospodarki z dnia 21 marca 2002 w sprawie wymagań dotyczących prowadzenia procesu termicznego przekształcania odpadów (Dz. U. Nr 37, poz. 339, 2003).
- Ustawa z dnia 19 grudnia 2002 r. o zmianie ustawy o odpadach oraz niektórych innych ustaw (Dz.U nr 7, poz. 78, 2003)

14 Informacje o transporcie

Klasyfikacje i oznakowanie w transporcie
Nie podlega klasyfikacji i oznakowaniu

15 Informacje dotyczące przepisów prawnych

Opakowania

Oznakowanie opakowań:

KNAUF Perlfix
Gipsowa masa klejąca

Inne przepisy prawne:

- Rozporządzenie Ministra Zdrowia z dnia 2 września 2003 r. w sprawie kryteriów i sposobu klasyfikacji substancji i preparatów chemicznych (DzU nr 171, poz. 1666, 2003) - do punktu 3.
- Rozporządzenie Ministra Gospodarki, Pracy i Polityki Społecznej z dnia 31 maja 2003 r. w sprawie zasadniczych wymagań dla środków ochrony indywidualnej (DzU nr 80, poz. 725, 2003) - do punktu 8;
- Ustawa z dnia 28 października 2002 r. o przewozie drogowym towarów niebezpiecznych (DzU nr 199, poz. 1671, 2002) – do punktu 14;
- Rozporządzenie Ministra Zdrowia z dnia 5 marca 2009 r. w sprawie oznakowania opakowań substancji niebezpiecznych i preparatów niebezpiecznych (DzU nr 53, poz. 439) – do punktu 15.
- Rozporządzenie WE 1907/2006 Parlamentu Europejskiego i Rady z dnia 18 grudnia 2006 w sprawie rejestracji ,oceny, udzielania zezwoleń i stosowanych ograniczeń w zakresie chemikaliów (REACH)
- Rozporządzenie (UE) 1907/2006, art.31. Rozporządzenie CPL tab.3.2 zał VI

16 Inne informacje

Informacje zawarte w niniejszej karcie charakterystyki zostały zaczerpnięte z karty preparatu dostarczonej przez producenta, poprawione, uzupełnione i zweryfikowane w **Instytucie Chemii Przemysłowej im. prof. I. Mościckiego w Warszawie** zgodnie z Ustawą o substancjach i preparatach chemicznych z dnia 11 stycznia 2001 r. wraz z późniejszymi zmianami oraz rozporządzeniami wykonawczymi do tej ustawy obowiązującymi w Polsce.
Inne źródła danych:
IUCLID Data Bank (European Commision – European Chemicals Bureau).
ESIS – European Chemical Substances Information System (European Chemicals Bureau).
Commision Directive 2004/73/EC z 29 kwietnia 2004 adapting to technical progress for the twenty-ninth time Council Directive 67/548/EEC on the approximation of the laws, regulations and administrative provisions relating to the classification, packaging and labelling of dangerous substances

Informacje zamieszczone w karcie charakterystyki mają na celu opisanie produktu jedynie z punktu wymagań bezpieczeństwa. Użytkownik jest odpowiedzialny za stworzenie warunków bezpiecznego używania produktu i to on bierze na siebie odpowiedzialność za skutki wynikające z niewłaściwego stosowania niniejszego produktu.

Aktualizacja : zmiany w punktach : nagłówek i pkt.3

Aktualna wersja karty charakterystyki dostępna jest na stronie internetowej : WWW.knauf.pl /karty charakterystyki

NARODOWY INSTYTUT ZDROWIA PUBLICZNEGO
– PAŃSTWOWY ZAKŁAD HIGIENY
NATIONAL INSTITUTE OF PUBLIC HEALTH
– NATIONAL INSTITUTE OF HYGIENE
ZAKŁAD HIGIENY KOMUNALNEJ
DEPARTMENT OF ENVIRONMENTAL HYGIENE
24 Chocimska 00-791 Warsaw • Phone (22) 5421354; (22) 5421349 • Fax (22) 5421287 • e-mail: sek-zhk@pzh.gov.pl

ATEST HIGIENICZNY

HK/B/0630/03/2008

ORYGINAŁ

HYGIENIC CERTIFICATE

Wyrób / product: **Gips szpachlowy**
Klej gipsowy PERLFIX
wytworzone w oparciu o gips budowlany otrzymany z instalacji odsiarczania w Elektrowni Jaworzno i Bełchatów

Zawierający / containing: gips i inne składniki wg dokumentacji producenta

Przeznaczony do / destined: prac budowlanych wewnątrz i na zewnątrz pomieszczeń budynków mieszkalnych, obiektów służby zdrowia, żłobkach, przedszkolach, szkołach, w przemyśle spożywczym i innych

Wymieniony wyżej produkt odpowiada wymaganiom higienicznym przy spełnieniu następujących warunków / is acceptable according to hygienic criteria with the following conditions:

Na opakowaniu należy umieścić etykietę w języku polskim, zawierającą zalecenia dotyczące środków ostrożności wg karty bezpieczeństwa wyrobu, zgodnie z obowiązującymi przepisami prawnymi.

Wyrób przechowywać w miejscu niedostępnym dla dzieci.

Wytwórca / producer:

KNAUF JAWORZNO III Sp. z o.o.
43-603 Jaworzno
ul. Promienna 51

Niniejszy dokument wydano na wniosek / this certificate issued for:

KNAUF JAWORZNO III Sp. z o.o.
43-603 Jaworzno
ul. Promienna 51

Atest może być zmieniony lub unieważniony po przedstawieniu stosownych dowodów przez którąkolwiek stronę. Niniejszy atest traci ważność po 2013-05-30 lub w przypadku zmian w recepturze albo w technologii wytwarzania wyrobu.

The certificate may be corrected or cancelled after appropriate motivation. The certificate loses its validity after 2013-05-30 or in the case of changes in composition or in technology of production.

Data wydania atestu higienicznego: 30 maja 2008

The date of issue of the certificate: 30th May 2008

Kierownik
Zakładu Higieny Komunalnej
z up. Dr Janusz Świątczak

1. IDENTYFIKACJA PREPARATU CHEMICZNEGO / IDENTYFIKACJA PRODUCENTA

Nazwa handlowa:	WZMOCNIONA SZYBKOWIĄŻĄCA ZAPRAWA KLEJĄCA WIMGRES SZYBKI
Zastosowanie:	Szybkowiążąca zaprawa klejąca do przyklejania płytek ceramicznych, do stosowania wewnątrz i na zewnątrz. Zaprawa o skróconym czasie wiązania.
Identyfikacja producenta:	**WIM Sp. z o.o.** **ul. Wronia 61/63,** **97-300 Piotrków Tryb.** tel: (022) 609 08 08 fax: (022) 609 08 00 **Osoba odpowiedzialna za karty charakterystyki:** biuro@wim-chb.pl
Telefon alarmowy:	022 609 08 08 - telefon czynny od poniedziałku do piątku między 8:00-16

2. IDENTYFIKACJA ZAGROŻEŃ

Klasyfikacja preparatu: (patrz pkt.15 i 16)	Klasyfikacja: **Xi** Oznaczenia: **R36/37/38, R43**
Skutki i objawy szkodliwego działania:	
• **na zdrowie człowieka**	Działa drażniąco na oczy, drogi oddechowe i skórę. Może powodować uczulenie w kontakcie ze skórą.
• **na środowisko**	–
Inne zagrożenia:	Ze względu na swoją postać – pył, preparat może również mechanicznie podrażniać oczy i układ oddechowy

3. SKŁAD I INFORMACJA O SKŁADNIKACH

Skład: Mieszanina cementu portlandzkiego, piasku kwarcowego, metylocelulozy i żywic proszkowych.

Niebezpieczne składniki:

nazwa nr. rejestracji	nr.	zawartość [%]	klasyfikacja	oznaczenia (patrz pkt.16)
cement portlandzki	CAS: 65997-15-1 WE: 266-043-4	> 20%	Xi	R36/37/38, R43

Inne informacje:
- Do klasyfikacji preparatu przyjęto rzeczywistą zawartość składników niebezpiecznych.

4. PIERWSZA POMOC

Wskazówki ogólne:	Należy przestrzegać uwag dotyczących bezpieczeństwa i użytkowania zamieszczonych na etykiecie. W przypadku wystąpienia jakichkolwiek niepokojących objawów wezwać natychmiast lekarza lub odwieźć poszkodowanego do szpitala, pokazać opakowanie lub etykietę.
Po wdychaniu:	Osobę poszkodowaną wyprowadzić na świeże powietrze i obserwować, w razie konieczności wezwać lekarza.
Po kontakcie ze skórą:	Zdjąć zanieczyszczoną odzież i spłukać skórę dokładnie wodą.
Po kontakcie z oczami:	Natychmiast opłukać dużą ilością wody przez minimum 15 min, podczas płukania trzymać oczy szeroko otwarte. Wyjąć soczewki kontaktowe. Konieczna konsultacja okulistyczna.
Po połknięciu:	Osobie nieprzytomnej lub półprzytomnej nie podawać nic do picia; jeśli osoba jest przytomna, przepłukać usta wodą. Niezwłocznie skonsultować się z lekarzem.

5. POSTĘPOWANIE W PRZYPADKU POŻARU

Palność:	Preparat nie jest palny.
• **odpowiednie środki gaśnicze**	Pożar w otoczeniu gasić środkami odpowiednimi dla przyczyny pożaru.
• **środki gaśnicze, których nie wolno używać**	Brak specjalnych przeciwwskazań.

• **szczególne zagrożenia**	Nie istnieje żadne szczególne zagrożenie związane z właściwościami samego preparatu, produktów spalania, lub powstających gazów.
• **środki ochrony indywidualnej dla gaszących pożar**	Dostosowane do przyczyny pożaru

6. POSTĘPOWANIE W PRZYPADKU NIEZAMIERZONEGO UWOLNIENIA DO ŚRODOWISKA

Indywidualne środki ostrożności:	Unikać wdychania pyłu, kontaktu ze skórą i oczami.
Środki ostrożności z zakresie ochrony środowiska:	Nie należy dopuścić do przedostania się dużych ilości produktu do kanalizacji, wód gruntowych lub powierzchniowych oraz gleby.
Metody oczyszczania:	Odkurzyć powierzchnie, lub zamieść nie wzbijając pyłów. Duże ilości odpadów usuwać zgodnie z obowiązującymi przepisami. Stwardniały pod wpływem wilgoci produkt można traktować jak gruz budowlany.
Nigdy nie stosować lub unikać	–

7. POSTĘPOWANIE Z PREPARATEM I JEGO MAGAZYNOWANIE

Postępowanie z preparatem:	Podczas przenoszenia unikać wzbijania pyłu.
Magazynowanie:	Przechowywać w zamkniętych oryginalnych opakowaniach w suchych pomieszczeniach, najlepiej na paletach. Chronić przed wilgocią – produkt ulega nieodwracalnemu stwardnieniu pod wpływem wilgoci.
Specyficzne zastosowania:	–

8. KONTROLA NARAŻENIA I ŚRODKI OCHRONY INDYWIDUALNEJ

Kontrola narażenia	Zapewnić właściwą wentylację pomieszczenia podczas pracy z preparatem, oraz środki ochrony indywidualnej.
• **NDS i NDSCh**	pyły cementu portlandzkiego i hutniczego: - pył całkowity NDS – 6 mg/m^3 - pył respirabilny NDS – 2 mg/m^3 **Rozporządzenie Ministra Pracy i Polityki Społecznej** z dnia 29 listopada 2002 r. w sprawie najwyższych dopuszczalnych stężeń i natężeń czynników szkodliwych dla zdrowia w środowisku pracy (Dz.U.2002 nr.217 poz.1833) wraz z późniejszymi zmianami.
• **DSB**	–
• **monitoring**	**Rozporządzenie Ministra Zdrowia** z dnia 20 kwietnia 2005 w sprawie badań i pomiarów czynników szkodliwych dla zdrowia w środowisku pracy (Dz.U.2005 nr.73 poz.645)
Środki ochrony:	
• **dróg oddechowych**	Jednorazowa półmaska przeciwpyłowa, lub maska z filtrem cząsteczkowym P2 (w przypadku pracy w atmosferze z zawartością pyłu)
• **rąk**	Rękawice ochronne tekstylne - przy przenoszeniu zapakowanego produktu, rękawice z gumy lub innego nieprzepuszczalnego materiału (czas przebicia powyżej 480 min. zgodne z PN-EN 375) - podczas z pracy z produktem po dodaniu wody. Stosować kremy ochronne do rąk.
• **oczu i twarzy**	Okulary ochronne zamknięte (gogle)
• **skóry**	Ubranie i obuwie robocze

9. WŁAŚCIWOŚCI FIZYCZNE i CHEMICZNE

Postać / kolor:	szary proszek
Zapach:	brak
pH:	8-11* dla mieszaniny z wodą
Temperatura:	
• **wrzenia / zakresu temp.**	nie dotyczy
• **topnienia / zakresu temp.**	> 1000 °C
• **zapłonu**	nie dotyczy
• **samozapłonu**	nie dotyczy

Palność:	nie jest palny
Właściwości wybuchowe:	nie posiada
Właściwości utleniające:	nie posiada
Prężność par:	nie dotyczy
Gęstość względna/nasypowa:	ok. 1,5 g/cm^3
Rozpuszczalność:	
• **w wodzie**	nie rozpuszczalny
• **w rozpuszczalnikach organicznych**	nie rozpuszczalny
Lepkość	nie dotyczy
Gęstość par	nie dotyczy
Szybkość parowania	nie dotyczy
Współczynnik podziału n-oktanol / woda:	nie dotyczy
Inne:	* - gotowy do użycia preparat jest gęstą pastą dla której nie jest możliwe określenie dokładnej wartości pH

10. STABILNOŚĆ I REAKTYWNOŚĆ

Warunki i materiały, których należy unikać	Unikać zawilgocenia – preparat ulega stwardnieniu.
Niebezpieczne produkty rozkładu	Przy składowaniu i posługiwaniu się zgodnie z przepisami żadne nie są znane.
Niebezpieczne reakcje	Przy składowaniu i posługiwaniu się zgodnie z przepisami żadne nie są znane.

11. INFORMACJE TOKSYKOLOGICZNE

Informacje ogólne:	Preparat zmieszany z wodą wykazuje odczyn alkaliczny.
Drogi narażenia:	
• **drogi oddechowe**	Pył może podrażniać gardło, układ oddechowy i powodować kaszel. Częste wdychanie pyłu przez dłuższy okres czasu zwiększa ryzyko rozwoju chorób płuc.
• **droga pokarmowa**	Może wystąpić podrażnienie ust, gardła i żołądka
• **skóra**	Pyły produktu oraz produkt zmieszany z wodą podrażniają skórę, mogą wywołać reakcję alergiczną
• **oczy**	Pyły preparatu oraz preparat zmieszany z wodą podrażniają oczy.

12. INFORMACJE EKOLOGICZNE

Ekotoksyczność:	Efekty ekotoksyczne są możliwe tylko w przypadku rozsypania większych ilości produktu, w szczególności po kontakcie z wodą nastąpić może wzrost wartości pH.
Mobilność:	nie jest mobilny
• **woda / gleba / atmosfera**	–
• **napięcie powierzchniowe**	–
• **adsorpcja / desorpcja**	–
Trwałość rozkładu	Nie ulega biodegradacji, większość składników preparatu to związki mineralne pochodzenia naturalnego.
Zdolność do bioakumulacji:	Współczynnik bioakumulacji nie jest oznaczony.
Inne szkodliwe skutki:	–

13. POSTĘPOWANIE Z ODPADAMI

Bezpieczne obchodzenie się z odpadami:	Stałe odpady i stwardniały produkt można traktować jak gruz budowlany. Wywóz do miejsc składowania po uzgodnieniu z właściwym urzędem. Przestrzegać przepisów **Ustawa** z dnia 27 kwietnia 2001 r. o odpadach (Dz.U.2001 nr.62 poz.628) wraz z późniejszymi zmianami.
Obchodzenie się z odpadami opakowaniowymi:	Przestrzegać przepisów **Ustawa** z dnia 11 maja 2001 r. o opakowaniach i odpadach opakowaniowych (Dz.U.2001 nr.63 poz.638) wraz z późniejszymi zmianami. Zanieczyszczone produktem opakowanie potraktować jak produkt.
Kod odpadu:	produkt: 10 13 80

	opakowanie: 15 01 01

14. INFORMACJE O TRANSPORCIE

Informacje ogólne:	Przestrzegać przepisy **Ustawy** z dnia 28 października 2002 r. o przewozie drogowym towarów niebezpiecznych (Dz.U.2002 nr.199 poz.1671) wraz z późniejszymi zmianami.
Transport preparatu niebezpiecznego:	Produkt transportowany w oryginalnych opakowaniach nie stwarza zagrożenia podczas transportu. Nie wymaga szczególnego traktowania ani oznakowania w myśl obowiązujących przepisów transportowych.
• **lądowy ADR/RID**	–
• **wodny IMDG/GGVSee**	–
• **lotniczy ICAO-IT/IATA-DGR**	–

15. INFORMACJE DOTYCZĄCE PRZEPISÓW PRAWNYCH

Akty prawne:

• **dotyczące klasyfikacji substancji i preparatów chemicznych**	Zgodnie z **Rozporządzeniem Ministra Zdrowia** z dnia 2 września 2003 w sprawie kryteriów i sposobu klasyfikacji substancji i preparatów chemicznych (Dz.U.2003 nr.171 poz.1666), wraz z późniejszymi zmianami **Xi: R 36/37/38** *Działa drażniąco na oczy, drogi oddechowe i skórę* **R 43** *Może powodować uczulenie w kontakcie ze skórą*
• **dotyczące oznakowania opakowań substancji niebezpiecznych**	Zwroty określające warunki bezpiecznego stosowania preparatu niebezpiecznego Zgodnie z **Rozporządzeniem Ministra Zdrowia** z dnia 2 września 2003 w sprawie oznakowania opakowań (Dz.U.2003 nr.173 poz.1679) wraz z późniejszymi zmianami **Xi – preparat drażniący. Zawiera cement.** **S 2 –** Chronić przed dziećmi **S 22 –** Nie wdychać pyłu **S 26 –** Zanieczyszczone oczy przemyć natychmiast dużą ilością wody i zasięgnąć porady lekarza **S 36/37/39 –** Nosić odpowiednią odzież ochronną, odpowiednie rękawice ochronne i okulary lub ochronę twarzy **S 46 –** W razie połknięcia niezwłocznie zasięgnij porady lekarza - pokaż opakowanie lub etykietę
• **pozostałe obowiązujące akty prawne**	**- Ustawa** o substancjach i preparatach chemicznych z dn. 11 stycznia 2001 r. (Dz.U.2001 nr.11 poz.84) wraz z późniejszymi zmianami **- Rozporządzenie Ministra Zdrowia** z dn. 3 lipca 2002 r. w sprawie karty charakterystyki substancji niebezpiecznej i preparatu niebezpiecznego (Dz.U.2002 nr.140 poz.1171), wraz z rozporządzeniem z dnia 14 grudnia 2004r. zmieniającym w/w (Dz.U.2005 nr.2 poz.8) *(do czasu wycofania)* **- Rozporządzenie (WE)** nr 1907/2006 Parlamentu Europejskiego i Rady z dnia 18 grudnia 2006 r. w sprawie rejestracji, oceny, udzielania zezwoleń i stosowanych ograniczeń w zakresie chemikaliów (REACH), utworzenia Europejskiej Agencji Chemikaliów, zmieniające dyrektywę 1999/45/WE oraz uchylające rozporządzenie Rady (EWG) nr 793/93 i rozporządzenie Komisji (WE) nr 1488/94, jak również dyrektywę Rady 76/769/EWG i dyrektywy Komisji 91/155/EWG, 93/67/EWG, 93/105/WE i 2000/21/WE **- Rozporządzenie Ministra Zdrowia** z dnia 28 września 2005r. w sprawie wykazu substancji niebezpiecznych wraz z ich klasyfikacją i oznakowaniem (Dz.U.2005 nr.201 poz.1674) **- Rozporządzenie Ministra Zdrowia** z dnia 30 grudnia 2004 r. w sprawie bezpieczeństwa i higieny pracy związanej z występowaniem w miejscu pracy czynników chemicznych (Dz.U.2004 nr.11 poz.86) **- Rozporządzenie Ministra Gospodarki** z dnia 21 grudnia 2005 r. w sprawie zasadniczych wymagań dla środków ochrony indywidualnej (Dz.U.2005 nr.259 poz.2173)

	- **Rozporządzenie Ministra Zdrowia** z dn. 18 lutego 2003 r. w sprawie sposobu dokonywania oceny ryzyka dla zdrowia człowieka i dla środowiska stwarzanego przez substancje chemiczne (Dz.U.2003 nr.52 poz.467) - **Rozporządzenie Ministra Gospodarki i Pracy** z dnia 5 lipca 2004 r. w sprawie ograniczeń, zakazów lub warunków produkcji, obrotu lub stosowania substancji niebezpiecznych i preparatów niebezpiecznych oraz zawierających je produktów (Dz.U.2004 nr.168 poz.1762) wraz późniejszymi zmianami - **Zrestrukturyzowana Umowa Europejska** ADR dotycząca międzynarodowego przewozu materiałów niebezpiecznych (Dz.U.2002 nr.194 poz.1629) wraz z późniejszymi zmianami - **Ustawa** z dn. 20 kwietnia 2004 r. o zmianie i uchyleniu niektórych ustaw w związku z uzyskaniem przez Rzeczpospolitą Polską członkostwa w Unii Europejskiej (Dz.U.2004 nr.96 poz.959) - **Rozporządzenie Ministra Gospodarki, Pracy i Polityki Społecznej** z dnia 26 września 1997 r. w sprawie ogólnych przepisów bezpieczeństwa i higieny pracy (Dz.U.2003 nr.169 poz.1650) - **Rozporządzenie Ministra Środowiska** z dnia 27 września 2001 r. w sprawie katalogu odpadów (Dz.U.2001 nr.112 poz.1206)

16. INNE INFORMACJE

Wykaz zwrotów R:	Xi – preparat drażniący • R 36/37/38 - Działa drażniąco na oczy, drogi oddechowe i skórę • R 43 – Może powodować uczulenie w kontakcie ze skórą
Niezbędne szkolenia:	nie dotyczy
Ograniczenia w stosowaniu:	nie dotyczy
Inne:	Preparat zgłoszony do Inspektora do Spraw Substancji i Preparatów Chemicznych.
Źródła danych, na podstawie których powstała niniejsza karta charakterystyki:	Informacje zawarte w niniejszej karcie są zgodne z obecnym stanem wiedzy i zostały zebrane pod kątem wymagań bezpieczeństwa, nie stanowiąc jednocześnie gwarancji własności produktu. Karta ta nie zwalnia użytkownika produktu z przestrzegania wszystkich norm prawnych, administracyjnych i przepisów odnośnie produktu, higieny i bezpieczeństwa pracy.
Zmiany dokonane w karcie w przypadku aktualizacji:	Zmiany w karcie charakterystyki względem wcześniejszego wydania zaznaczono w tekście takim znakiem: ★

Kartę charakterystyki opracowano w WIM Sp. z o.o.	**Karta charakterystyki zatwierdzona przez Członka Zarządu WIM Sp. z o.o.**

Deklaracja zgodności CE nr 04/2008

1. Producent wyrobu budowlanego

   POLSKA

2. Nazwa wyrobu budowlanego

   Cementowa szybkowiążąca zaprawa klejąca *WIMGRES SZYBKI*
   PN-EN 12004:2002 C1FT

3. Klasyfikacja statystyczna wyrobu budowlanego

   PKWiU 26.64.10-00.00

4. Przeznaczenie i zakres stosowania

   Cementowa szybkowiążąca zaprawa klejąca *WIMGRES SZYBKI* o zmniejszonym spływie, przeznaczona jest do mocowania podłogowych i ściennych płytek ceramicznych wewnątrz i na zewnątrz obiektów.

5. Specyfikacja techniczna

   Polska Norma PN-EN 12004:2002 i PN-EN 12004:2002/A1:2003
   Kleje do płytek. Definicje i wymagania techniczne.

6. Deklarowane cechy techniczne typu wyrobu budowlanego

Lp.	*Cecha techniczna*	*Wartość deklarowana*
1.	Wytrzymałość złącza	Typ **C1FT** wg PN-EN 12004:2002
2.	Trwałość:	
2.1	- Kondycjonowanie / oddziaływanie starzenia termicznego	Typ **C1FT** wg PN-EN 12004:2002
2.2	- Oddziaływanie wilgoci	Typ **C1FT** wg PN-EN 12004:2002
2.3	- Cykl zamrażanie i odmrażanie	Typ **C1FT** wg PN-EN 12004:2002
3.	Spływ	Typ **C1FT** wg PN-EN 12004:2002
4.	Przyczepność wczesna	Typ **C1FT** wg PN-EN 12004:2002

7. Nazwa i numer jednostki certyfikującej lub laboratorium oraz numer certyfikatu lub numer raportu z badań typu

Raport z badań Nr: DD 4032/2/2008; MPA Dresden GmbH – jednostka notyfikowana nr 0767

Deklaruję z pełną odpowiedzialnością, że wyrób budowlany jest zgodny ze specyfikacją techniczną wskazaną w pkt. 5.

WIM Sp. z o.o.

ul. Wronia 61/63
97-300 Piotrków Tryb.
NIP 7712777013, REGON 10045954

rok 2008

Miejsce i data wystawienia

Imię, nazwisko i podpis osoby upoważnionej

Deklaracja zgodności WE

Producent

Knauf Gips KG
Am Bahnhof 7

97346 Iphofen

deklaruje zgodnie z § 9 Ustawy o wyrobach budowlanych RFN
(stanowiącej realizację Dyrektywy o wyrobach budowlanych 89/106/EWG), że

masa szpachlowa wypełniająca i
drobnoziarnista typ 3B

produkowana w zakładzie

Zakład II Iphofen
Einersheimer Straße 53
97346 Iphofen

jest zgodna z postanowieniami normy EN 13963: 2005-08 i spełnia warunki oznaczenia znakiem CE zgodnie z Załącznikiem ZA 3 normy EN 13963: 2005-08.

Do poświadczenia i oceny zgodności stosowane są procedury i zadania podane w tabelach ZA.2 i ZA.3a.

Wymienione wyroby zostały poddane wstępnemu badaniu typu i podlegają zakładowej kontroli produkcji według EN 13963: 2005-08

Iphofen, 01.03.2007

z up. dr H. Ruf
Kierownictwo Działu
Zarządzania Rynkiem

w/z Krüger
Kierownictwo Działu
Techniki Międzynarodowej

Knauf Gips KG

Lista produktów na bazie masy szpachlowej wypełniającej i drobnoziarnistej typ 3B według DIN EN 13963

Knauf Fugenfüller Leicht, wypełniacz spoin lekki

Knauf Fireboard-Spachtel, masa szpachlowa

Knauf F2F Filler to Finish

Knauf Jointfiller

Iphofen, 01.03.2007

z up. dr H. Ruf
Kierownictwo Działu
Zarządzania Rynkiem

w/z Krüger
Kierownictwo Działu
Techniki Międzynarodowej

NARODOWY INSTYTUT ZDROWIA PUBLICZNEGO - PAŃSTWOWY ZAKŁAD HIGIENY

NATIONAL INSTITUTE OF PUBLIC HEALTH - NATIONAL INSTITUTE OF HYGIENE

ZAKŁAD HIGIENY KOMUNALNEJ
DEPARTMENT OF ENVIRONMENTAL HYGIENE

24 Chocimska 00-791 Warsaw • Phone (22) 5421354; (22) 5421349 • Fax (22) 5421287 • e-mail: sek-zhk@pzh.gov.pl

ATEST HIGIENICZNY

HK/B/1323/04/2011

HYGIENIC CERTIFICATE

ORYGINAŁ

Wyrób / product: **Masy szpachlowe Knauf:**
Uniflott, Fugenfuller Leicht, Trias, Fireboard Spachtel, Safeboard Spachtel, Multi-Finish

Zawierający / containing: siarczan wapnia, wapień, kopolimer octan winylu/etylen, ester celulozy, wodę i inne składniki wg dokumentacji producenta

Przeznaczony do / destined: stosowania w budownictwie zgodnie z zaleceniami producenta wewnątrz pomieszczeń w tym w budownictwie mieszkaniowym, obiektach służby zdrowia oraz żłobkach, przedszkolach i szkołach

Wymieniony wyżej produkt odpowiada wymaganiom higienicznym przy spełnieniu następujących warunków / is acceptable according to hygienic criteria with the following conditions:

Na opakowaniu należy umieścić etykietę w języku polskim, zawierającą zalecenia dotyczące środków ostrożności wg karty charakterystyki wyrobu, zgodnie z obowiązującymi przepisami prawnymi.
Wyrób przechowywać w miejscu niedostępnym dla dzieci. Pomieszczenie, po zastosowaniu wyrobu, należy wietrzyć do zaniku zapachu i po tym czasie nadaje się do użytkowania.

Wytwórca / producer:

KNAUF GIPS KG
D-97346 Iphofen
Am Bahnhof 7, Niemcy

Niniejszy dokument wydano na wniosek / this certificate issued for:

KNAUF Sp. z o.o.
02-220 Warszawa
ul. Światowa 25

Atest może być zmieniony lub unieważniony po przedstawieniu stosownych dowodów przez którąkolwiek stronę. Niniejszy atest traci ważność po 2016-10-31 lub w przypadku zmian w recepturze albo w technologii wytwarzania wyrobu.

The certificate may be corrected or cancelled after appropriate motivation. The certificate loses its validity after 2016-10-31 or in the case of changes in composition or in technology of production.

Data wydania atestu higienicznego: 31 października 2011

The date of issue of the certificate: 31st October 2011

Kierownik
Zakładu Higieny Komunalnej
z up. Gawbor S.
dr Bożena Krogulska

Reprodukowanie, kopiowanie, fotografowanie, skanowanie, digitalizacja Atestu Higienicznego w celach marketingowych bez zgody NIZP-PZH jest zabronione.

prg. T. Podsiadły

Den Braven

DEN BRAVEN MONTAGEFIX - N 6.10

DREWNO, PCW - KLEJ DO LISTEW I PROFILI

Produkt Jednoskładnikowy klej montażowy na bazie kauczuku neoprenowego, do zastosowań zewnętrznych i wewnętrznych w gospodarstwie domowym, budownictwie, przemyśle

Właściwości
- szybkoschnący (zawiera wysoce lotny rozpuszczalnik) – całkowity czas utwardzania 72 h
- bardzo lepki (idealny do pionowych zastosowań)
- wysoka siła spajania
- do zastosowań zewnętrznych i wewnętrznych, poziomych i pionowych (nie ścieka), w kombinacji z podłożami gładkimi i porowatymi, chłonnymi i niechłonnymi
- po utwardzeniu tworzy trwałe elastyczne wiązanie, odporne na działanie wody i czynników atmosferycznych
- nie odbarwia podłoży mineralnych (może być stosowany do klejenia na powierzchniach z kamienia naturalnego)
- nie zawiera toluenu

Zastosowania
- klejenie materiałów budowlanych i elementów wykończeniowych z drewna i materiałów drewnopochodnych, PCW i tworzyw podobnego typu, a także z ceramiki, gipsu, betonu, kamienia (w tym: kamienia naturalnego), stali, metali itp.
- przyklejanie listew wykończeniowych przypodłogowych, podsufitowych, narożnych, progowych, ściennych
- przyklejanie profili drzwiowych maskujących i tym podobnych profili maskujących
- przyklejanie paneli ściennych, parapetów, płytek ceramicznych i kamiennych, płyt gipsowo-kartonowych
- przyklejanie uchwytów, emblematów, haczyków, wieszaków i tym podobnych drobnowymiarowych elementów wykończeniowych

Kolor żółty

Opakowania 310 ml – plastikowy kartusz
80 ml – tubka (blister)

Okres trwałości 12 miesięcy. Zamknięte opakowanie przechowywać w temperaturze od +5°C do +25°C. Odporny w transporcie do –15°C.

DANE TECHNICZNE

Baza kauczuk neoprenowy
Konsystencja półgęsta
Ciężar właściwy 1,17 g/ml
Wydajność 300-1000 g/m², 25-40 g/mb
Czas otwarty 5 minut (przy 23°C i 55% wilgotności względnej)
Ostateczne utwardzenie 72 godziny

Sucha pozostałość 58%
Absorpcja wody nie występuje
Odporność termiczna po utwardzeniu od –20°C do +70°C
Maksymalna wytrzymałość przy zerwaniu *przy połączeniu drewno-drewno*
5 kg/cm² (6 h i 20°C), 20 kg/cm² (76 h i 20°C)

PODŁOŻA

Typowe podłoża drewno i materiały drewnopochodne (płyta wiórowa, HDF, MDF, płyta pilśniowa itp.), PCW i tworzywa podobnego typu, kamień, beton, tynk, ceramika budowlana, gips, płyta gipsowo-kartonowa, płytki ceramiczne, kamienne, stal, aluminium i inne metale, szkło

Przygotowanie Klejone elementy oczyścić z zabrudzeń i pozostałości po poprzednich klejach bądź kitach, odtłuścić i osuszyć. W razie wątpliwości przeprowadzić test przyczepności.

Stan podłoża Powierzchnia czysta, nośna, sucha, stabilna, odtłuszczona, wolna od kurzu, rdzy i innych tym podobnych zanieczyszczeń

SPOSÓB UŻYCIA

Narzędzia Pistolety ręczne lub pneumatyczne

Temperatura otoczenia od +5°C do +30°C (dotyczy okresu od momentu aplikacji kleju do jego całkowitego utwardzenia)

Zalecenia Zdjąć nakrętkę, uciąć wierzchołek kartusza powyżej gwintu, potem nakręcić końcówkę i uciąć na szerokości odpowiadającą wielkości spoiny. Klej nakładać jednostronnie paskami lub punktowo w odstępach 5-15 cm (w zależności od ciężaru i wielkości przyklejanych elementów). Klejone elementy złączyć i natychmiast rozłączyć. Odczekać 5 minut, aż nastąpi wstępne odparowanie rozpuszczalnika. Następnie złączyć ponownie klejone elementy, nasuwając z góry na dół dociskając. Przy pionowym przyklejaniu nasunąć z góry na dół.

Czyszczenie Do czyszczenia rąk, narzędzi czy powierzchni zaleca się użyć specjalne ściereczki czyszczące Den Braven Bravo. Ewentualnie do mycia narzędzi po zakończeniu pracy można stosować terpentynę, benzynę ekstrakcyjną lub środek Den Braven MEK Cleaner. Do mycia rąk można także użyć środek Den Braven Handfris.

Ograniczenia Nie stosować do miejsc stale zanurzonych w wodzie, PE, PP, teflonu i podłoży bitumicznych.
Nie stosować do podłoży wrażliwych na działanie zawartych w kleju rozpuszczalników (np. styropian, PU i podłoża podobnego typu).
W zamian stosować kleje dyspersyjne Den Braven Montagefix – W lub Den Braven Montagefix – MX.
W wypadku kontaktu z nietypowymi lub nieznanymi materiałami syntetycznymi, przeprowadzić próbę klejenia pod kątem niewrażliwości materiału na działanie rozpuszczalnika.

Bezpieczeństwo ogólne Patrz: Karta charakterystyki 6.10
UWAGA: Chronić przed dziećmi

ATEST Państwowy Zakład Higieny

Odpowiedzialność: Podane informacje są wynikiem badań i doświadczeń Den Braven Sealants, co jest podstawą ich rzetelności i wiarygodności. Producent nie mógł przewidzieć jednak wszystkich możliwości zastosowania swoich produktów, a ponieważ sposób użycia produktów jest całkowicie poza jego kontrolą, użytkownik bierze na siebie odpowiedzialność za właściwy wybór i zastosowanie produktu. Producent nie bierze na siebie odpowiedzialności za występujące uszkodzenia lub zły stan podłoża, które mogą być wynikiem czynników atmosferycznych, przygotowania wstępnego lub wad konstrukcyjnych.

30/09/2011

Den Braven
Uszczelnianie to nasza specjalność

Den Braven East Sp. z o.o.
Siedziba główna / Headquarters:
ul. Bukowska 11a, Wysogotowo k/Poznania, 62-081 Przeźmierowo, Poland
tel. +48 (0 61) 89 61 740, fax +48 (0 61) 81 62 825
e-mail: info@denbraven.pl, http://www.denbraven.pl
NIP: 777-10-07-481
Oddział w Warszawie:
ul. Poloczyńska 122, 01-304 Warszawa
tel. (0 22) 877 81 15, tel./fax (0 22) 877 81 18
e-mail: warszawa@denbraven.pl

KARTA CHARAKTERYSTYKI

Producent:
Den Braven Sealants bv, P.O. Box 194, 4900 Oosterhout, Denariusstraat 11,
4903 RC Oosterhout, Holandia

Importer/Dystrybutor:
Den Braven East Sp. z o.o., ul. Bukowska 11a, Wysogotowo k/Poznania,
62-081 Przeźmierowo, Polska

Telefon w nagłych przypadkach (w godzinach urzędowania):
tel. +48 (0) 61 89 61 740

Data aktualizacji karty: 30.11.2009

1. IDENTYFIKACJA SUBSTANCJI

Nazwa handlowa:	DEN BRAVEN MAMUT GLUE
Rodzaj produktu i jego przeznaczenie:	Trwale elastyczny, szybki klej do dużych obciążeń na bazie MS polimeru

2. IDENTYFIKACJA ZAGROŻEŃ

Zgodnie z obowiązującymi przepisami (p.15) preparat nie jest zaklasyfikowany jako niebezpieczny.

Zagrożenia fizykochemiczne:
- produkt nie stwarza zagrożenia pożarowego
- w trakcie spalania wydzielają się toksyczne gazy, pary i dymy

Zagrożenia dla zdrowia:
- produkt nie stwarza zagrożenia dla zdrowia i życia człowieka
- produkt może powodować podrażnienie oczu, skóry i dróg oddechowych

Zagrożenia dla środowiska:
- produkt nie jest zaklasyfikowany jako niebezpieczny dla środowiska
- unikać zrzutów do środowiska
- postępować zgodnie z instrukcją lub kartą charakterystyki

2. SKŁAD I INFORMACJA O SKŁADNIKACH

Klasyfikację substancji zawartych w produkcie podano zgodnie z tabelą 3.2 załącznika VI do Rozporządzenia Parlamentu Europejskiego i Rady (WE) nr 1272/2008 (rozporządzenie GHS) z uwzględnieniem 30 i 31 ATP do 67/548/EEC oraz na podstawie danych dostarczonych przez producenta.

1% ÷ 5%
Winylotrimetoksysilan

Nr indeksowy: brak
Nr CAS: 2768-02-7
Nr WE: 220-449-8

Substancja nie jest umieszczona w wykazie. Klasyfikację przypisano na podstawie danych dostarczonych przez producenta. Substancja nie stwarza zagrożenia.
R10; Xn; R20

4. PIERWSZA POMOC

Pierwsza pomoc przy narażeniu inhalacyjnym:
- osobę poszkodowaną wyprowadzić na świeże powietrze
- w przypadku wystąpienia niepokojących objawów wezwać lekarza

Pierwsza pomoc przy skażeniu oczu:
- usunąć szkła kontaktowe
- przemywać oczy dużą ilością letniej wody, co najmniej 15 min. (przy odwiniętych powiekach), unikać silnego strumienia wody ze względu na ryzyko uszkodzenia rogówki, w przypadku zanieczyszczenia jednego oka chronić w trakcie przemywania drugie oko przed zanieczyszczeniem
- zwrócić się o pomoc lekarza okulisty

Pierwsza pomoc przy skażeniu skóry:
- zdjąć skażoną odzież, przemywać skórę dużą ilością wody z mydłem
- w razie wystąpienia podrażnienia skóry lub uczulenia zapewnić poszkodowanemu konsultację dermatologiczną

Pierwsza pomoc przy przyjęciu doustnym:
- wypłukać jamę ustną wodą
- skonsultować się z lekarzem, pokazać opakowanie, etykietę lub kartę charakterystyki
- osobie poszkodowanej zapewnić spokój, chronić przed utratą ciepła

5. POSTĘPOWANIE W PRZYPADKU POŻARU

Zagrożenia pożarowe:
- produkt nie stwarza zagrożenia pożarowego
- w trakcie spalania wydzielają się toksyczne gazy, pary i dymy

Zalecane środki gaśnicze:
- ditlenek węgla (gaśnica śniegowa), proszek gaśniczy, prądy wodne rozproszone, piana gaśnicza odporna na działanie alkoholu

Zalecenia ogólne:
- zawiadomić otoczenie o pożarze
- usunąć z obszaru zagrożenia wszystkie osoby nie biorące udziału w likwidacji pożaru
- powiadomić Państwową Straż Pożarną, a w razie konieczności także Policję Państwową, najbliższe władze terenowe i najbliższą jednostkę Ratownictwa Chemicznego
- ratownicy muszą być wyposażeni w środki ochrony osobistej - odzież przeciwgazową w wersji antyelektrostatycznej, sprzęt izolujący drogi oddechowe, rękawice ochronne, gogle ochronne szczelnie przylegające do twarzy

Niebezpieczne produkty spalania:
- tlenki węgla
- toksyczne gazy i dymy

6. POSTĘPOWANIE W PRZYPADKU NIEZAMIERZONEGO UWOLNIENIA DO ŚRODOWISKA

Środki ostrożności w zakresie ochrony środowiska:
- nie dopuszczać do przedostania się preparatu do systemu kanalizacyjnego
- nie dopuszczać do zanieczyszczenia wód powierzchniowych i gruntowych
- zlikwidować wyciek (np. zamknąć wypływ, uszczelnić uszkodzone opakowanie)

Metody oczyszczania:
- uwolniony produkt zebrać do zamykanego, oznakowanego pojemnika
- jeśli to możliwe wykorzystać powtórnie

7. POSTĘPOWANIE Z PREPARATEM I JEGO MAGAZYNOWANIE

Obchodzenie się z substancją:
- postępować zgodnie z ogólnymi zasadami bezpieczeństwa i higieny pracy
- przestrzegać zaleceń zawartych w instrukcji dostarczonej przez producenta
- nie wolno spożywać posiłków podczas pracy z preparatem
- należy myć ręce przed przerwami i po zakończeniu pracy, jeśli to potrzebne zastosować krem do rąk

Magazynowanie:
- przechowywać w temperaturze 5°C ÷ 25°C
- produkt magazynować w suchych pomieszczeniach
- nie przechowywać w pobliżu środków spożywczych

Opakowania:
- przechowywać w szczelnie zamkniętych i właściwie oznakowanych opakowaniach

8. KONTROLA NARAŻENIA I ŚRODKI OCHRONY INDYWIDUALNEJ

Zagrożenia dla zdrowia:
Badania lekarskie pracowników oraz badania i pomiary czynników szkodliwych dokonywać zgodnie z obowiązującymi przepisami.

Procedury monitoringu niebezpiecznych składników w środowisku pracy:
- produkt nie zawiera składników, dla których jest wymagana kontrola narażenia

Zalecenia higieniczne:
Unikać bezpośredniego kontaktu preparatu ze skórą i oczami; nie wolno spożywać posiłków oraz pić napojów, należy dokładnie umyć ręce przed przerwami w pracy oraz po zakończeniu pracy z preparatem, jeżeli jest to potrzebne stosować krem do rąk.

Środki ochrony osobistej, zapewniającej właściwą ochronę:

rąk:	nie konieczna
skóry:	nie konieczna
dróg oddechowych:	nie konieczna
oczu:	nie konieczna

9. WŁASNOŚCI FIZYKOCHEMICZNE

postać, wygląd, kolor:	pasta; kolor zgodny z umieszczonym na etykiecie
zapach:	słaby
pH:	nie określono
temperatura wrzenia:	nie określono
temperatura topnienia:	nie określono
temperatura palenia się:	nie określono
temperatura zapłonu:	nie określono

temperatura samozapłonu:	nie określono
palność:	nie stwarza zagrożenia
właściwości wybuchowe:	nie określono
granice niebezpieczeństwa wybuchu:	
- dolna:	nie określono
- górna:	nie określono
właściwości utleniające:	nie określono
prężność pary:	nie określono
gęstość:	1,57 g/cm^3 (20°C)
lepkość dynamiczna:	nie określono
rozpuszczalność:	
- w wodzie:	nierozpuszczalny
- w rozpuszczalnikach organicznych:	rozpuszczalny
współczynnik podziału n-oktanol/woda:	nie określono

10. STABILNOŚĆ I REAKTYWNOŚĆ

Stabilność:
- stabilny w warunkach zalecanych dla przechowywania i transportu

Warunki, których należy unikać:
- wilgoć

Materiały, których należy unikać:
- woda-produkt reaguje z wodą
- silne utleniacze, mocne kwasy i zasady

Niebezpieczne produkty rozpadu/spalania:
- tlenki węgla
- toksyczne dymy i gazy

11. INFORMACJE TOKSYKOLOGICZNE

Zagrożenia dla zdrowia:
- produkt nie stwarza zagrożenia dla zdrowia i życia człowieka
- produkt może powodować podrażnienie oczu, skóry i dróg oddechowych

Dawki i stężenia śmiertelne dla zwierząt:
- brak danych dla omawianego produktu

Winylotrimetoksysilan:

Próg wyczuwalności zapachu:	brak danych
LD50 (szczur, doustnie):	11300 mg/kg
LC50 (szczur, inhalacja):	brak danych
LD50 (królik, skóra):	3540 mg/kg

Skutki narażenia u ludzi (dla preparatu):

Inhalacja:
W wysokich stężeniach pary preparatu mogą działać drażniąco na błony śluzowe układu oddechowego i oczu (wywołują łzawienie i ból oczu, zaczerwienienie spojówek, kaszel, uczucie pieczenia w gardle i nosie).

Kontakt ze skórą:
Powtarzające się narażenie może powodować wysuszanie lub pękanie skóry.

Kontakt z oczami:
Może powodować podrażnienie oczu w przypadku bezpośredniego kontaktu.

Spożycie:

Podrażnienie błon śluzowych układu pokarmowego, bóle brzucha, nudności, wymioty, biegunka (możliwość oparzenia okolicy krocza) oraz objawy związane z układowym działaniem substancji.

12. INFORMACJE EKOLOGICZNE

Zagrożenia dla środowiska:
- produkt nie jest zaklasyfikowany jako niebezpieczny dla środowiska
- unikać zrzutów do środowiska
- postępować zgodnie z instrukcją lub kartą charakterystyki

Nie dopuszczać do zanieczyszczenia wód powierzchniowych i gruntowych oraz gleby. Unikać zrzutów do środowiska. Nie wprowadzać do kanalizacji. Brak danych o ruchliwości opisywanego produktu w różnych ekosystemach, jego zdolności do biokoncentracji, biodegradacji ani ekotoksyczności. Ocena zagrożenia jest oparta na danych literaturowych dotyczących składników produktu.

Ekotoksyczność:
- brak danych o stężeniach toksycznych dla organizmów wodnych opisywanego produktu

13. POSTĘPOWANIE Z ODPADAMI

Postępowanie z odpadowym produktem:
Nie usuwać do kanalizacji. Nie dopuszczać do zanieczyszczenia wód powierzchniowych, gruntowych i gleby. Małe ilości (u konsumenta) traktować jak odpady z gospodarstwa domowego. Dużych ilości odpadowego produktu nie usuwać razem z odpadami komunalnymi. Likwidować w uprawnionych spalarniach lub zakładach uzdatniania/unieszkodliwiania odpadów, zgodnie z obowiązującymi przepisami (patrz p. 15).

Postępowanie z odpadowymi opakowaniami:
Opakowania po produkcie traktować jak odpady z gospodarstwa domowego.

Zawartość opakowania:
- rodzaj odpadu: Odpadowe kleje i szczeliwa inne niż wymienione w 08 04 09
- kod odpadów: 08 04 10

Opakowanie:
- rodzaj odpadu: Opakowania z tworzyw sztucznych
- kod odpadów: 15 01 02

14. INFORMACJE O TRANSPORCIE

Produkt nie stwarza zagrożenia w świetle przepisów o transporcie drogowym.

15. INFORMACJE DOTYCZĄCE PRZEPISÓW PRAWNYCH

Klasyfikację i oznakowanie produktu podano zgodnie z zasadami zawartymi w Rozporządzeniu Parlamentu Europejskiego i Rady (WE) nr 1272/2008 oraz na podstawie danych dostarczonych przez producenta.

Preparat nie jest zaklasyfikowany jako niebezpieczny i nie mają zastosowania przepisy o etykietowaniu preparatów niebezpiecznych, jednakże wprowadzający do obrotu postanowił wprowadzić następujące zwroty określające warunki bezpiecznego stosowania:

Znaki ostrzegawcze:
Brak

Zwroty zagrożenia:
Brak

Zwroty określające warunki bezpiecznego stosowania:
S2 Chronić przed dziećmi
S7 Przechowywać pojemnik szczelnie zamknięty
S25 Unikać zanieczyszczenia oczu

Obowiązujące przepisy:
1. Rozporządzenie (WE) nr 1907/2006 Parlamentu Europejskiego i Rady z dnia 18 grudnia 2006 r. w sprawie rejestracji, oceny, udzielania zezwoleń i stosowanych ograniczeń w zakresie chemikaliów (REACH), utworzenia Europejskiej Agencji Chemikaliów, zmieniające dyrektywę 1999/45/WE oraz uchylające rozporządzenie Rady (EWG) nr 793/93 i rozporządzenie Komisji (WE) nr 1488/94, jak również dyrektywę Rady 76/769/EWG i dyrektywy Komisji 91/155/EWG, 93/67/EWG, 93/105/WE i 2000/21/WE (30.12.2006 PL Dziennik Urzędowy Unii Europejskiej L 396/1) wraz ze zmianami (9.10.2008 PL Dziennik Urzędowy Unii Europejskiej L268/14; 17.2.2009 PL Dziennik Urzędowy Unii Europejskiej L46/3; 26.6.2009 PL Dziennik Urzędowy Unii Europejskiej L164/7; 1.4.2010 PL Dziennik Urzędowy Unii Europejskiej L86/7; 31.5.2010 PL Dziennik Urzędowy Unii Europejskiej L133/1; 18.2.2011 PL Dziennik Urzędowy Unii Europejskiej L44/2; 21.5.2011 PL Dziennik Urzędowy Unii Europejskiej L134/2)
2. Rozporządzenie Parlamentu Europejskiego i Rady (WE) NR 1272/2008 z dnia 16 grudnia 2008 r.w sprawie klasyfikacji, oznakowania i pakowania substancji i mieszanin, zmieniające i uchylające dyrektywy 67/548/EWG i 1999/45/WE oraz zmieniające rozporządzenie (WE) nr 1907/2006 (zwane rozporządzeniem GHS) (31.12.2008 PL Dziennik Urzędowy Unii Europejskiej L 353/1)
3. Ustawa z dnia 25 lutego 2011 r. o substancjach chemicznych i ich mieszaninach (Dz. U. z dnia 24 marca 2011 r.)
4. Ustawa z dnia 27 kwietnia 2001r. o odpadach wraz z Rozporządzeniami Ministra Środowiska (Dz. U. 2010 nr 185 poz. 1243)
5. Ustawa z dnia 11 maja 2001r. o opakowaniach i odpadach opakowaniowych (Dz.U. 2001 nr 63 poz. 638)
6. Ustawa z dnia 27 kwietnia 2001 r. Prawo ochrony środowiska1) (Dz. U. 2008 nr 25 poz. 150)
7. Ustawa z dnia 28 października 2002 r. o przewozie drogowym towarów niebezpiecznych (Dz.U. 2002 nr 199 poz. 1671) z późniejszymi zmianami
8. Rozporządzenie Ministra Zdrowia z dnia 5 marca 2009r. (Dz.U. 2009 nr 53 poz. 439) w sprawie oznakowania opakowań substancji niebezpiecznych i preparatów niebezpiecznych oraz niektórych preparatów chemicznych
9. Rozporządzenie Ministra Zdrowia z dnia 5 marca 2009r. (Dz.U. 2009 nr 43 poz. 353) zmieniające rozporządzenie w sprawie kryteriów i sposobu klasyfikacji substancji i preparatów chemicznych
10. Rozporządzenie Ministra Pracy i Polityki Społecznej z dnia 29 listopada 2002r. w sprawie najwyższych dopuszczalnych stężeń i natężeń czynników szkodliwych dla zdrowia w środowisku pracy (Dz. U. nr 217 poz. 1833) ze zmianami; Dz. U. nr 212 poz. 1769 z 2005r.; Dz. U. nr 161 poz. 1141, 1142 z 2007 r.; Dz. U. nr 105 poz. 873 z 2009 r.; Dz. U. nr 141 poz. 950 z 2010 r.)
11. Oświadczenie rządowe z dnia 16 stycznia 2009 r. w sprawie wejścia w życie zmian

do załączników A i B Umowy europejskiej dotyczącej międzynarodowego przewozu drogowego towarów niebezpiecznych (ADR), sporządzonej w Genewie dnia 30 września 1957 r. (Dz.U. 2009 nr 27 poz. 162)

12. Rozporządzenie Ministra Środowiska z dnia 27 września 2001r. w sprawie katalogu odpadów (Dz.U. 2001 nr 112 poz. 1206)
13. Obwieszczenie Ministra Gospodarki, Pracy i Polityki Społecznej z dnia 28 sierpnia 2003 roku w sprawie ogłoszenia jednolitego tekstu rozporządzenia Ministra Pracy i Polityki Społecznej w sprawie ogólnych przepisów bezpieczeństwa i higieny pracy (Dz.U. 2003 nr 169 poz. 1650)
14. Rozporządzenie Rady Ministrów z dnia 10 września 1996 r. w sprawie wykazu prac wzbronionych kobietom (Dz.U. 196 nr 114 poz. 545) z późniejszą zmianą (Dz.U. 2002 nr 127 poz. 1092)
15. Rozporządzenie Ministra Zdrowia z dnia 20 kwietnia 2005r. w sprawie badań i pomiarów czynników szkodliwych dla zdrowia w środowisku pracy (Dz.U. 2005 nr 73 poz. 645) ze zmianą (Dz..U. 2007 nr 241 poz. 1772)
16. Rozporządzenie Ministra Zdrowia i Opieki Społecznej z dnia 30 maja 1996r. w sprawie przeprowadzania badań lekarskich pracowników, zakresu profilaktycznej opieki zdrowotnej nad pracownikami oraz orzeczeń lekarskich wydawanych do celów przewidzianych w Kodeksie pracy (Dz.U. 1996 nr 69 poz. 332) z późniejszymi zmianami (Dz.U. 2001 nr 37 poz. 451 i Dz.U. 2001 nr 128 poz.1405)
17. Rozporządzenie Rady Ministrów z dnia 24 sierpnia 2004r. w sprawie wykazu prac wzbronionych młodocianym i warunków ich zatrudniania przy niektórych pracach (Dz.U. 2004 nr 200 poz. 2047) z późniejszą zmianą (Dz.U. 2005 nr 136 poz. 1145)
18. Ustawa z dnia 29 lipca 2005r. o przeciwdziałaniu narkomanii (Dz.U. 2005 nr 179 poz.1485) ze zmianą (Dz.U. 2006 nr 120, poz. 826 oraz Rozporządzenie (WE) Nr 273/2004 Parlamentu Europejskiego i Rady z dnia 11 lutego 2004r. w sprawie prekursorów narkotyków (Dz.Urz. WE L 047 z dnia 18.02.2005) i Rozporządzenia (WE) i Rady Nr 111/2005 z dnia 22 grudnia 2004r. określającego zasady nadzorowania handlu prekursorami narkotyków pomiędzy Wspólnotą a państwami trzecimi (Dz.Urz. WE L 22 z 26.01.2005., str. 1; Dz. Urz. WE Polskie wydanie specjalne z 2005r., t. 48, str. 1).4 oraz zmianą (Dz.U. 2011 nr 63 poz. 322)
19. Rozporządzenie Ministra Zdrowia z dnia 8 lutego 2010 r. w sprawie wykazu substancji niebezpiecznych wraz z ich klasyfikacją i oznakowaniem (Dz. U. 2010 nr 27 poz.140 z dnia 22 lutego 2010 r.)
20. Ustawa z dnia 25 lutego 2011 o substancjach chemicznych i ich mieszaninach (Dz.U. 2011 nr 63 poz. 322)
21. Rozporządzenie Komisji (UE) NR 252/2011 z dnia 15 marca 2011 r. zmieniające załącznik I do rozporządzenia (WE) nr 1907/2006 Parlamentu Europejskiego i Rady w sprawie rejestracji, oceny, udzielania zezwoleń i stosowanych ograniczeń w zakresie chemikaliów (REACH)
22. ROZPORZĄDZENIE KOMISJI (UE) nr 286/2011 z dnia 10 marca 2011 r. dostosowujące do postępu naukowo-technicznego rozporządzenie Parlamentu Europejskiego i Rady (WE) nr 1272/2008 w sprawie klasyfikacji, oznakowania i pakowania substancji i mieszanin
23. ROZPORZĄDZENIE KOMISJI (UE) NR 253/2011 z dnia 15 marca 2011 r. zmieniające rozporządzenie (WE) nr 1907/2006 Parlamentu Europejskiego i Rady w sprawie rejestracji, oceny, udzielania zezwoleń i stosowanych ograniczeń w zakresie chemikaliów (REACH) w odniesieniu do załącznika XIII

16. INNE INFORMACJE

Znaczenie symboli i treść zwrotów R zamieszczonych w p. 2:

Xn	Produkt szkodliwy
R10	Produkt łatwopalny
R20	Działa szkodliwie przez drogi oddechowe

Badania lekarskie pracowników oraz badania i pomiary czynników szkodliwych dokonywać zgodnie z obowiązującymi przepisami. Niniejsza karta charakterystyki została sporządzona na podstawie danych pochodzących z karty charakterystyki dostarczonej przez producenta. Powyższe informacje zostały opracowane w oparciu o bieżący stan wiedzy i doświadczeń. Nie stanowią jednak gwarancji własności produktu ani specyfikacji jakościowej i nie mogą być podstawą do reklamacji. Produkt powinien być transportowany, magazynowany i stosowany zgodnie z obowiązującymi przepisami oraz dobrą praktyką i higieną pracy. Producent nie ponosi odpowiedzialności za straty wynikające bezpośrednio lub pośrednio ze stosowania powyższej interpretacji przepisów lub instrukcji. Przedstawione informacje nie mogą mieć zastosowania dla mieszanin produktu z innymi substancjami. Wykorzystanie podanych informacji, jak i stosowanie produktu, nie są kontrolowane przez producenta, a zatem obowiązkiem użytkownika jest stworzenie stosownych warunków bezpiecznego obchodzenia się z produktem.

PAŃSTWOWY ZAKŁAD HIGIENY
NATIONAL INSTITUTE OF HYGIENE

ZAKŁAD HIGIENY KOMUNALNEJ
DEPARTMENT OF ENVIRONMENTAL HYGIENE

24 Chocimska 00-791 Warsaw • Phone (22) 5421354 • Fax (22) 5421287 • e-mail: sek-zhk@pzh.gov.pl

ATEST HIGIENICZNY

HK/B/0755/06/2007

HYGIENIC CERTIFICATE

ORYGINAŁ

Wyrób / product: **DEN BRAVEN MONTAGEFIX - N - DREWNO**
PCW Klej do listew i profili

Zawierający / containing: kauczuk neoprenowy, alkany - izoalkany C9 do C12, octan etylu

Przeznaczony do / destined: stosowania zgodnie z zaleceniami producenta w przemyśle i w budownictwie wewnątrz i na zewnątrz pomieszczeń

Wymieniony wyżej produkt odpowiada wymaganiom higienicznym przy spełnieniu następujących warunków / is acceptable according to hygienic criteria with the following conditions:

Na opakowaniu wyrobu należy umieścić etykietę w języku polskim zawierającą zalecenia dotyczące środków ostrożności wg karty charakterystyki wyrobu, zgodnie z obowiązującymi przepisami prawnymi. Wyroby przechowywać w miejscu niedostępnym dla dzieci. Pomieszczenie, po zastosowaniu wyrobu, należy wietrzyć do zaniku zapachu i po tym czasie nadaje się do użytkowania.

Wytwórca / producer:

DEN BRAVEN SEALANTS B.V.
4903 RC Oosterhout, Denariusstraat 11, Holandia
oraz inne jednostki produkcyjne Den Braven, mające siedziby w innych krajach

Niniejszy dokument wydano na wniosek / this certificate issued for:

Den Braven East Sp. z o.o.
62-081 Przeźmierowo, Wysogotowo k/Poznania
ul. Bukowska 11 a

Atest może być zmieniony lub unieważniony po przedstawieniu stosownych dowodów przez którąkolwiek stronę. Niniejszy atest traci ważność po 2012-07-19 lub w przypadku zmian w recepturze albo w technologii wytwarzania wyrobu.

The certificate may be corrected or cancelled after appropriate motivation. The certificate loses its validity after 2012-07-19 or in the case of changes in composition or in technology of production.

Data wydania atestu higienicznego: 19 lipca 2007

The date of issue of the certificate: 19th July 2007

Kierownik
Zakładu Higieny Komunalnej
zastępca
Dr Janusz Świątczak

1. Identyfikacja preparatu, Identyfikacja dystrybutora:

Nazwa preparatu: CS 25 Silikon Sanitarny

Zastosowanie preparatu: Silikon Ceresit CS 25 służy do wypełniania spoin i szczelin dylatacyjnych między płytkami ceramicznymi w narożach ścian i w połączeniach ścian z posadzką oraz do wypełniania szczelin między płytkami, a urządzeniami sanitarnymi.

Dystrybutor: Henkel Polska Sp. z o.o.
ul. Domaniewska 41
02-672 Warszawa
tel.: +48 (prefix) 22 56-56-300
fax: +48 (prefix) 22 56-56-333
tel. alarm. 0 728 302 187 (24h)

E-mail osoby odpowiedzialnej za karty charakterystyki: ua-productsafety.pl@henkel.com

2. Identyfikacja zagrożeń:

Preparat został sklasyfikowany jako niebezpieczny.

Symbol ostrzegawczy; **X_i - drażniący**

Rodzaj zagrożeń dla człowieka i środowiska:

R 43 - Może powodować uczulenie w kontakcie ze skórą.

3. Skład/ Informacje o składnikach:

Numery : CAS; EINECS	Oznaczenie składnika	Stężenie	Klasyfikacja / symbole i zwroty R /
CAS; 64742-46-7 EINECS; 265-148-2	Destylaty średnie obrabiane wodorem*	17 %	Xn R 65
CAS; 17689-77-9 EINECS; 241-677-4	Triacetoksyetylosilan	1,9 %	C R 14-22-34
CAS; 4253-34-3 EINECS; 224-221-9	Trioctan metylosilanotryl	1,7 %	C R 14-22-34
CAS; 64359-81-5 EINECS; 264-843-8	4,5-dichloro-2-octylo-2H-isotiazol-3-on	1,4 %	T, C, N R 23-34-43-50
CAS; 67774-74-7 EINECS; 267-051-0	Alkilowe(C10-C13)pochodne benzenu	0,15 %	N R 50

- Nota H, N

Pełne brzmienie zwrotów R wymienione jest w pkt.16. Substancja nie posiada w chwili obecnej numeru rejestracyjnego zgodnie z rozporządzeniem REACH i podlega przepisom okresu przejściowego.

Preparat nie zawiera innych substancji

4. Pierwsza pomoc:

przy wdychaniu: usunąć osobę ze strefy oparów, zapewnić oddychanie świeżym powietrzem, jeżeli wystąpią zaburzenia w oddychaniu wezwać lekarza.

przy kontakcie ze skórą: zdjąć skażoną odzież, następnie przemyć skórę wodą z mydłem, zastosować krem pielęgnacyjny, w razie potrzeby kontaktować się z lekarzem

przy kontakcie z oczami: natychmiast wypłukać oko dużą ilością bieżącej wody (przez 15 min), jeżeli objawy podrażnienia utrzymują się zasięgnąć porady okulisty.

po połknięciu: przepłukać usta i gardło wodą. Wypić 1-2 szklanki wody. Skonsultować się z lekarzem pokazując opakowanie lub etykietę.

5. Postępowanie w przypadku pożaru:

Preparat nie został sklasyfikowany jako palny.

środki gaśnicze; stosować tradycyjne środki gaśnicze (rozpylony strumień wody, proszek gaśniczy, piana, dwutlenek węgla, piasek) w zależności od obszaru objętego pożarem i materiałów tam występujących.

środki gaśnicze, których nie wolno używać z przyczyn bezpieczeństwa; strumień wody pod ciśnieniem

szczególne zagrożenia pojawiające się w przypadku pożaru; mogą uwalniać się CO, CO_2

środki ochrony indywidualnej dla strażaków; aparat oddechowy z zamkniętym obiegiem oraz kompletny strój ochronny.

W razie pożaru schładzać pojemniki zimna woda.

6. Postępowanie w przypadku uwolnienia do środowiska:

indywidualne środki ostrożności; Unikać kontaktu ze skórą oraz oczami. Zapewnić wentylację grawitacyjną a w razie przekroczenia norm NDS zastosować wentylacje mechaniczną- odciągi. Podczas likwidacji, korzystać ze środków ochrony indywidualnej (rękawice ochronne, okulary ochronne).

ochrona środowiska; Uniemożliwić przedostanie się preparatu do wód powierzchniowych i gruntowych, oraz instalacji odwadniających.

metody oczyszczania; Usuwać mechanicznie, rozlany preparat zebrać materiałem absorbującym (piasek, torf, trociny) i postępować zgodnie z pkt. 13.

7. Obchodzenie się z substancją i magazynowanie:

wskazówki bezpiecznego obchodzenia się z preparatem;

Zapewnić dobra wentylację podczas pracy (patrz punkt 6). Unikać kontaktu z oczami oraz skórą. Używać środków ochrony indywidualnej (zgodnie z punktem 8). Po użyciu zamknąć szczelnie opakowanie.

wymagania dotyczące pomieszczeń magazynowych i opakowań;
Przechowywać w miejscu chłodnym i suchym- W temperaturze 0^0C do $+30^0$C .
Chronić przed mrozem.
Nie przechowywać razem z utleniaczami. Pojemnik dokładnie zamknąć po użyciu.
Nie przechowywać razem z jedzeniem ani żadnymi produktami konsumpcyjnymi (kawa, herbata, tytoń, itd.).

8. Kontrola narażenia/środki ochrony indywidualnej;
kontrola narażenia NDS, NDSCh, NDSP;

Nazwa	NDS (mg/m^3)	NDSCh (mg/m^3)	NDSP (mg/m^3)
Trioctan metylosilanotrylu, jako Kwas octowy	15	30	-
Triacetoksyetylosilan, jako Kwas octowy	15	30	-

Podstawa prawna; Rozporządzenie Ministra Pracy i Polityki Socjalnej z dnia 29 listopada 2002 r. w sprawie najwyższych stężeń i natężeń czynników szkodliwych dla zdrowia (Dz. U Nr 217, poz. 1833) z późniejszymi zmianami
osobiste środki ochrony: Unikać kontaktu z oczami i skórą, nie jeść, nie pić podczas pracy. Umyć ręce przed przerwą w pracy oraz po jej zakończeniu
ochrona dróg oddechowych: unikać wdychania oparów, zapewnić odpowiednią wentylację podczas pracy. W przypadku niedostatecznej wentylacji stosować maskę typ A1-A3 (brazowa).
ochrona dłoni: rękawice ochronne wykonane z gumy nitrylowej (grubość materiału > 0,4 mm, czas przebicia > 480 min). Rękawice muszą być wymienione po zaobserwowaniu pierwszych objawów zużycia. Należy zawsze przestrzegać instrukcji dostarczonych przez producenta rękawic.
ochrona oczu: gogle ochronne
ochrona skóry: ochronna odzież robocza ew. specjalny kombinezon roboczy- zabrudzoną i poplamioną odzież należy natychmiast zdjąć.
W razie potrzeby należy stosować się do odpowiednich przepisów BHP.

9. Właściwości fizykochemiczne:

Stan skupienia	-	ciekły
Postać	-	pasta
Kolor	-	różnokolorowy,
Zapach	-	kwasu octowy
Temperatura zapłonu	-	nie podano
Temperatura samozapłonu	-	preparat nie ulega samozapłonowi,
pH	-	Nie podano
Gęstość	-	0,97 g/cm³ (20°C)
Rozpuszczalność	-	nie rozpuszczalny w wodzie (20^0C)

10. Stabilność i reaktywność:
warunki jakich należy unikać - nie znane jeśli jest używany zgodnie z przeznaczeniem
materiały, z którymi należy unikać kontaktu - silne środki utleniające,
niebezpieczne produkty rozkładu - nie są znane

11. Informacje toksykologiczne:
W świetle naszej dotychczasowej wiedzy preparat nie wywiera szkodliwego wpływu na organizmy żywe, jednakże nie można wykluczyć zagrożenia dla zdrowia w przypadku przedłużającego się lub powtarzającego się wystawienia na działanie preparatu .
Wdychanie; Może wywoływać podrażnienie śluzówki w razie przedłużonego lub często powtarzającego się narażenie.
Kontakt ze skórą; Może wywoływać podrażnienie w razie przedłużonego lub często powtarzającego się kontaktu.
Kontakt z oczami: Może lekko podrażniać.

12. Informacje ekologiczne:
Nie dopuszczać do przedostania się produktu do ścieków, gleby, wód powierzchniowych.
Produkt nie ulega biodegradacji.
Utwardzony materiał jest nierozpuszczalny w wodzie. Nie stwarza zagrożeń dla organizmów wodnych. Należy przestrzegać rozporządzenia Ministra Środowiska z dnia 29 listopada 2002 r.(Dz. U. Nr 212, poz. 1799) w sprawie warunków, jakie należy spełniać przy wprowadzaniu ścieków do wód lub do ziemi oraz w sprawie substancji szczególnie szkodliwych dla środowiska wodnego.
Ekotoksycznośc dla substancji z klasyfikacją, N:

CAS; 64359-81-5 EINECS; 264-843-8	4,5-dichloro-2-octylo-2H-isotiazol-3-on

gat. ryby : Pstrąg tęczowy
- toksyczność ostra
  czas narażenia: 96h
  LC50 = 0,0027 mg/l
- toksyczność chroniczna
  NOEL = 0,0018 mg/l

CAS; 67774-74-7 EINECS; 267-051-0	alkilowe(C10-C13)pochodne benzenu

gat: skorupiaki
- toksycznośc ostra
  czas narażenia: 24h
  LC0= 3,8 mg/l

Henkel

13. Postępowanie z odpadami:

Produkt:

Zaleca się zebranie resztek odpadowych do pojedynczego pojemnika i przekazanie firmie posiadającej odpowiednie pozwolenia w zakresie gospodarki odpadami, z którą należy ustalić metodę odzysku lub unieszkodliwiana.

Opakowanie:

Kod i nazwa odpadu- **15 01 02** Opakowania z tworzyw sztucznych

Tylko puste opakowania ze śladami wyschniętego produktu mogą być poddane odzyskowi. Przestrzegać przepisów ustawy o odpadach z 27 kwietnia 2001 r. (Dz. U. Nr 62, poz. 628) z późniejszymi zmianami oraz przepisów ustawy o opakowaniach i odpadach opakowaniowych z 27 kwietnia 2001 r. (Dz. U. Nr 63, poz. 638) z późniejszymi zmianami.

14. Informacje o transporcie:

Nie jest towarem niebezpiecznym w myśl przepisów o transporcie ADR, RID, ADNR, IMDG, IATA

15. Informacje dotyczące uregulowań prawnych:

Informacje podawane na etykiecie:

Znak ostrzegawczy:

X_i - produkt drażniący

Zawiera:

0,15 g 4,5-dichloro-2N-octylo-4-isotiazolin-3-onu (w 100g)

Posiada pozwolenie Ministra Zdrowia Nr 2988/06 na obrót produktem biobójczym.

Zagrożenia:

R43 - Może powodować uczulenie w kontakcie ze skórą.

Zalecenia:

S2 Chronić przed dziećmi.

S24 Unikać zanieczyszczenia skóry.

S26: Zanieczyszczone oczy przemyć natychmiast dużą ilością wody i zasięgnąć porady lekarza

S37 Nosić odpowiednie rękawice ochronne.

S46: W razie połknięcia niezwłocznie zasięgnij porady lekarza - pokaż opakowanie lub etykietę.

S51 Używać tylko w dobrze wentylowanych pomieszczeniach.

Podstawa prawna: Rozporządzenie Ministra Zdrowia z dnia 2 września 2003 r. w sprawie kryteriów i sposobu klasyfikacji substancji i preparatów niebezpiecznych (Dz. U. Nr 171 poz. 1666 z 2003 r) oraz z rozporządzenie Ministra Zdrowia z dnia 2 września 2003 r. w sprawie oznakowania opakowań substancji niebezpiecznych i preparatów niebezpiecznych (Dz. U. Nr 173 poz. 1679 z 2003 r).

Inne podstawy prawne:

- Rozporządzenie (WE) nr 1907 Parlamentu Europejskiego i Rady z dnia 18 grudnia 2006 w sprawie rejestracji, oceny, udzielania zezwoleń i stosowanych ograniczeń w zakresie chemikaliów (REACH)
- Ustawa z 11 stycznia 2001 r. o substancjach i preparatach chemicznych (Dz. U. z 2001 Nr 11, poz. 84) z późniejszymi zmianami z 2006 roku (Dz .U. z 2006 r. Nr 171, poz.1225)
- Rozporządzenie Ministra Zdrowia z dnia 29 października 2004 r. zmieniające rozporządzenie w sprawie kryteriów i sposobu klasyfikacji substancji i preparatów chemicznych (Dz. U. z 2004 r. Nr 243, poz. 2440) ze zmianami z dnia 4 września 2007 r. (Dz. U. Z 2007, Nr 174, poz. 1222)
- Rozporządzenie Ministra Zdrowia z dnia 28 września 2005 r. w sprawie wykazu substancji niebezpiecznych wraz z ich klasyfikacją i oznakowaniem (Dz. U. nr 201 poz. 1674)
- Rozporządzenie Ministra Zdrowia z dnia 13 listopada 2007 r. w sprawie karty charakterystyki (Dz. U. Nr 215, poz. 1588)
- Rozporządzenie Ministra Zdrowia z dnia 11 lipca 2004 r. zmieniające rozporządzenie w sprawie oznakowania opakowań substancji niebezpiecznych i preparatów niebezpiecznych (Dz. U. z 2004 nr 260 poz. 2595)
- Rozporządzenie MPiPS z dnia 18 grudnia 2002r w sprawie dopuszczalnych stężeń i natężeń czynników szkodliwych dla zdrowia w środowisku pracy (Dz.U. z 2002r Nr 217, poz. 1833 ze zmianami z 6 września 2007r. Dz.U. Nr 161, poz. 1142)
- Ustawa z dnia 26 czerwca 1974 Kodeks Pracy (tekst jednolity; Dz. U. Nr 21 z 1998 r., poz. 94) z późniejszymi zmianami z 2006 roku (Dz.U. z 2006 r. Nr 104, poz. 711)
- Rozporządzenie Ministra Pracy i Polityki Socjalnej z dnia 26 września 1997 r. w sprawie ogólnych przepisów bezpieczeństwa i higieny pracy (Dz. U. Nr 129, poz. 844) (tekst pierwotny: Dz. U. 1997 r. Nr 129 poz. 844) (tekst jednolity: Dz. U. 2003 r. Nr 169 poz. 1650)
- Ustawa z dnia 1 lipca 2005 r. o zmianie ustawy o przewozie drogowym towarów niebezpiecznych oraz o zmianie niektórych innych ustaw (Dz.U. z 2005 r. Nr 141, poz. 1184)
- Dz. U. z 2003 r. Nr 207, poz. 2013 (Ośw) Wejście w życie zmian do załączników A i B do Umowy europejskiej dotyczącej międzynarodowego przewozu drogowego

towarów niebezpiecznych (ADR), sporządzonej w Genewie dnia 30 września 1957 r. (Dz. U. Nr 194, poz. 1629)

- Rozporządzenie Ministra Zdrowia z dnia 10 kwietnia 2005 r. w sprawie badań i pomiarów czynników szkodliwych dla zdrowia w środowisku pracy (Dz. U. Nr 73, poz. 645)
- Ustawa Prawo ochrony środowiska z dnia 27 kwietnia 2001 r. (Dz. U. Nr 62, poz. 627), zmiany w Dz. U. z 2006 r. Nr 129, poz. 902 (U) Prawo ochrony środowiska
- Rozporządzenie Ministra Środowiska z dnia 27 września 2001 r. w sprawie katalogu odpadów (Dz. U. Nr 112, poz. 1206).
- Ustawa z dnia 13 września 2002r.(Dz.U. Nr 175, poz 1433) o produktach biobójczych

16.Inne informacje:

Powyższe informacje są opracowane w oparciu o bieżący stan wiedzy, jakkolwiek nie możemy brać odpowiedzialności za szkody i straty jakie mogą wyniknąć z niewłaściwego użycia produktu. Podczas sporządzania karty charakterystyki braliśmy pod uwagę wszystkie właściwe zastosowania produktu, każdy użytkownik ponosi odpowiedzialność w przypadku innego zastosowania produktu. Klasyfikacja produktu została ustalona na podstawie faktycznego stężenia każdego z komponentów i przedstawia rzeczywiste zagrożenia, jakie stwarza ten produkt. Rzeczywista wartość stężeń poszczególnych komponentów mieści się zawsze w odpowiednim przedziale. Z tego też powodu końcowa klasyfikacja produktu może odbiegać od klasyfikacji obliczonej na podstawie górnych wartości stężeń.

Aktualizacji karty charakterystyki dokonuje się w przypadku pojawienia się nowych istotnych informacji na temat substancji niebezpiecznej lub preparatu niebezpiecznego. Nie istnieje natomiast konieczność dokonywania aktualizacji karty charakterystyki w przypadku nowelizacji przepisów aktów prawnych, o ile nie wprowadzają one zmian merytorycznych (np. zmiany klasyfikacji substancji/preparatu).

Pełny tekst zwrotów R wskazanych karcie bezpieczeństwa:

R22 - Działa szkodliwie po połknięciu.
R23 - Działa toksycznie przez drogi oddechowe
R34 - Powoduje oparzenia.
R43 - Może powodować uczulenie w kontakcie ze skórą.
R45 - Może powodować raka.
R50 - Działa bardzo toksycznie na organizmy wodne.
R65 - Działa szkodliwie; może powodować uszkodzenia płuc w przypadku Połknięcia

Zmiany dokonane w odniesieniu do wersji nr 2 z dn. 30.05.2006 r.
- aktualizacja według obowiązujących przepisów prawnych

Opracowała: Aleksandra Wieczorek

Warszawa, dnia 2006 -10- 31 2006r.

MINISTER ZDROWIA
nr 210-484/pb-2988/06

DECYZJA

Na podstawie art. 4 ust. 1 pkt 4 w zw. z art. 54 ust. 1, ust 2 i ust. 5 ustawy z dnia 13 września 2002r. o produktach biobójczych (Dz. U. Nr 175, poz. 1433 z późn. zm.) po rozpatrzeniu wniosku złożonego przez

Ecolab Sp. z o.o., wydaje się

pozwolenie nr 2988/06 na obrót produktem biobójczym

Nazwa produktu biobójczego:
CS 25 Silikon sanitarny

Rodzaj i postać użytkowa produktu biobójczego oraz jego przeznaczenie:
kat. II, gr. 7 wg rozporządzenia Ministra Zdrowia z dnia 17 stycznia 2003 r. w sprawie kategorii i grup produktów biobójczych (Dz.U. Nr 16, poz. 150);
silikon stosowany do konserwacji powłok

Nazwa i adres podmiotu odpowiedzialnego:
„HENKEL POLSKA" Sp. z o.o., ul. Domaniewska 41, 02-672 Warszawa

Chemiczna nazwa substancji czynnej (lub inna pozwalająca na ustalenie tożsamości substancji czynnej), jej zawartość w produkcie biobójczym oraz nazwa i adres wytwórcy:
4,5-dichloro-2-octylo-2H-izotiazol-3-on, CAS: 64359-81-5 [zaw. 0,15% wag.];
producent: Rohm and Haas Company, 100 Independence Mall West Philadelphia, PA 19106-2399, Stany Zjednoczone

Nazwa i adres wytwórcy produktu biobójczego:
„HENKEL POLSKA" Sp. z o.o., ul. Domaniewska 41, 02-672 Warszawa

Rodzaj opakowania:
kartusz (PP)

Okres ważności produktu biobójczego:
18 miesięcy od daty produkcji

Zakres obrotu i stosowania
produkt do powszechnego stosowania

Inne postanowienia decyzji:
Integralną część pozwolenia stanowi załącznik w postaci:
treści oznakowania opakowania w języku polskim

Pozwolenie zachowuje ważność do dnia 14 maja 2010r.

Pouczenie:
Od niniejszej decyzji, na podstawie art. 127 § 3 w zw. z art. 129 § 2 ustawy z dnia 14 czerwca 1960r. Kodeks postępowania administracyjnego (Dz. U. z 2000 r. Nr 98, poz. 1071, z późn. zm.) stronie służy, w terminie 14 dni od dnia doręczenia decyzji prawo do wniesienia wniosku do ministra właściwego do spraw zdrowia o ponowne rozpatrzenie sprawy.

MINISTER ZDROWIA

Z upoważnienia
MINISTRA ZDROWIA
PODSEKRETARZ STANU
podpis i pieczęć
Marek Ludwik Trabowski

Otrzymują:
1. Strona
2. URPLWMiPB
3. a/a

Henkel

Dział Kontroli Jakości

Deklaracja Zgodności nr CS 25 /2/05

1. Producent wyrobu: HENKEL Sicher – Werke GmbH
Postfach 911280
30 433 Hannover , Germany
Upoważniony przedstawiciel producenta : Henkel Polska Sp. z. o .o
Warszawa
ul. Domaniewska 41

2.Nazwa wyrobu zgodnie z normą przedmiotową : Wyrób do uszczelniania klasy ISO 11600- F-20HM
Nazwa handlowa wyrobu: CS 25 , Silikon sanitarny :
3. Klasyfikacja statystyczna wyrobu: PKWiU : 34.30.22-53.20
4. Przeznaczenie i zakres stosowania wyrobu :
Silikon służy jako uniwersalna masa uszczelniająca do wypełnienia szczelin między płytkami ceramicznymi w narożach ścian i połączeniach ścian z posadzką oraz do wypełnienia szczelin między płytkami , a urządzeniami sanitarnymi .Zapewnia szczelnie połączenie w miejscach , gdzie zwykle spoiny ulegają pęknięciom . Silikon jest przeznaczony do stosowania w łazienkach , kuchniach , toaletach , kabinach prysznicowych , a także na zewnątrz budynków , (Szczegółowe informacje podaje karta techniczna wyrobu)
5 .Specyfikacja techniczna : PN- EN ISO 11600 , Konstrukcje budowlane . Wyroby do uszczelnienia . Klasyfikacja i wymagania dotyczące kitów .
6 . Deklarowane cechy techniczne wyrobu :

Właściwości	**Wymagania**	**Metody badań**
Powrót elastyczny w %	≥ 70	ISO 7389 PN-EN ISO7389:2004
Właściwości mechaniczne przy rozciąganiu dla płytki betonowej (poprzeczny moduł rozciągający) ; w temp. + 23 ° C w temp. - 20 ° C w N/ mm^2	 pow.0,4 pow.0,6	 ISO 8339 PN-EN ISO 28339:1998
Właściwości mechaniczne przy stałym wydłużeniu	nf	ISO 8340 PN-EN ISO 28340:1998
Właściwości adhezji / kohezji w zmiennych temperaturach	nf	ISO 9047 PN-EN ISO 9047:2004
Właściwości adhezji /kohezji przy stałym wydłużeniu po działaniu wody	nf	ISO 10590 PN-EN ISO 10590:2003
Zmiana objętości (%)	≤ 10	ISO 10563 PN-EN ISO 10563 : 2000
Odporność na spływanie (mm) : w temp. 5 ° C w temp. 50 ° C	≤ 3	ISO 7390 PN-EN ISO 7390 : 2004

7. Nazwa i numer jednostki biorącej udział w ocenie wyrobu budowlanego z PN- EN ISO 11600 :
Sprawozdanie z badań z dnia 29.04.2004
Politechnika Świętokrzyska ,Wydział Budownictwa i Inżynierii Środowiska ,Samodzielny Zakład Materiałów Budowlanych , 25-314 Kielce, Al. 1000-lecia Państwa Polskiego7

Deklarujemy z pełną odpowiedzialnością , że wyrób budowlany Silikon sanitarny CS25, objęty deklaracją jest zgodny ze specyfikacją techniczną wskazaną w punkcie 5 .

Stara Góra , CS25/2/05 , 30.04.2005
(miejsce , numer , data wystawienia)

QC Manager Małgorzata Opara
(imię, nazwisko , podpis osoby upoważnionej)
W/z Urban Adam

Ceresit

CS 25

Silikon sanitarny

Materiał do wypełniania spoin między płytkami ceramicznymi i szczelin przy urządzeniach sanitarnych w kuchniach, łazienkach a także na zewnątrz budynków. Nowa formuła CS 25 MicroProtect zawiera 3 razy więcej środka grzybobójczego.

CERESIT
CS_25_KT_10.10

WŁAŚCIWOŚCI

- **oferowany w 29 odpowiadającym kolorom spoin Ceresit CE 33 Super, CE 40 Aquastatic i CE 43 Grand'Elit**
- **trwale elastyczny**
- **posiadający w swoim składzie substancje grzybobójcze**
- **odporny na warunki atmosferyczne**
- **wodoodporny**
- **odporny na wysoką temperaturę**

ZASTOSOWANIE

Silikon Ceresit CS 25 służy do wypełniania spoin między płytkami ceramicznymi w narożach ścian i w połączeniach ścian z posadzką oraz do wypełniania szczelin między płytkami a urządzeniami sanitarnymi. Zapewnia szczelne połączenie w miejscach, gdzie zwykłe spoiny ulegają pęknięciom. Dzięki trwałej elastyczności i wodoodporności, CS 25 nadaje się do uszczelniania dylatacji przechodzących przez pomieszczenia mokre. Silikon jest przeznaczony do stosowania w łazienkach, kuchniach, toaletach, kabinach prysznicowych, a także na zewnątrz budynków. Dzięki zastosowaniu nowej formuły MicroProtect w porównaniu do standardowej formuły CS 25, zawiera 3 razy więcej środka grzybobójczego. Zapewnia to długotrwałą ochronę przeciwko grzybom i pleśni, a zawarte w nim substancje grzybobójcze powodują, że spoiny, na których nie zatrzymuje się woda pozostają czyste i lśniące. Materiał ma znakomitą przyczepność do suchych, mało nasiąkliwych podłoży takich jak: szkło, szkliwione płytki ceramiczne, elementy porcelanowe, fajansowe i emaliowane.
Do wypełniania szczelin w murach, tynkach, marmurach i jastrychach stosować inne silikony z grupy Ceresit lub uszczelniacz poliuretanowy Ceresit CS 29.
CS 25 nie może kontaktować się z wodą pitną. Nie należy go stosować do klejenia akwariów, luster i korodujących metali (ołowiu, miedzi, cynku, żelaza).

PRZYGOTOWANIE PODŁOŻA

Uszczelniane powierzchnie muszą być suche i wolne od tłuszczy, bitumów, pyłów. Istniejące zabrudzenia i ewentualne pozostałości poprzednich uszczelnień należy usunąć. Zatłuszczone powierzchnie trzeba zmyć rozpuszczalnikiem. Szczeliny można okleić taśmą samoprzylepną, co ułatwi usuwanie zabrudzeń silikonem. W przypadku uszczelniania dylatacji, w szczelinę należy wcisnąć okrągły profil z pianki polietylenowej, tak, aby wypełnienie silikonem przylegało nie spodem, a tylko bokami do przemieszczających się elementów. Grubość wypełnienia powinna wynosić około ½ szerokości szczeliny, wynikającej z możliwych przemieszczeń i dopuszczalnej odkształcalności CS 25.

WYKONANIE

Odciąć końcówkę kartusza tuż nad gwintem. Nakręcić końcówkę dozującą i dociąć ją odpowiednio do szerokości wypełnianej szczeliny. Silikon należy wyciskać z kartusza specjalnym pistoletem. Szczeliny trzeba wypełniać w sposób ciągły, nie pozostawiając w nich pustych przestrzeni. W ciągu 5 minut powierzchnię wypełnienia należy spryskać wodnym roztworem mydła i wygładzić podobnie zwilżanym narzędziem, usuwając jednocześnie nadmiar materiału. Spoina powinna mieć kształt uniemożliwiający gromadzenie się na niej wody. Zerwać taśmy samoprzylepne, jeśli były stosowane. Świeże zabrudzenia silikonem należy zmyć spirytusem, stwardniałe można usunąć tylko mechanicznie.
Jeśli praca musi być przerwana, należy wycisnąć odrobinę silikonu, tak by wystawał z końcówki dozującej. Przed wznowieniem pracy trzeba wyciągnąć zaschnięty materiał. Napoczęte opakowanie powinno być wykorzystane w możliwie najbliższym czasie.

CS 25

CS 25

UWAGA

Prace należy wykonywać w suchych warunkach przy temperaturze powietrza i podłoża od +5°C do +40°C. Wszelkie dane odnoszą się do temperatury +23°C oraz wilgotności względnej powietrza 50%. W innych warunkach parametry materiału mogą ulec zmianie.
W czasie twardnienia CS 25 wydziela się kwas octowy, który może podrażniać oczy, błony śluzowe i skórę. W pomieszczeniach zamkniętych należy zapewnić dobrą wentylację. Zabrudzenia naskórka zmywać roztworem spirytusu. W przypadku kontaktu materiału z oczami płukać je obficie wodą i zasięgnąć porady lekarza. Chronić przed dziećmi.

ZALECENIA

Niniejsza karta techniczna określa zakres stosowania materiału i zalecany sposób prowadzenia robót, ale nie może zastąpić zawodowego przygotowania wykonawcy. Oprócz podanych zaleceń prace należy wykonywać zgodnie ze sztuką budowlaną i zasadami BHP.
Producent gwarantuje jakość wyrobu, natomiast nie ma wpływu na warunki i sposób jego użycia. W przypadku wątpliwości należy wykonać własne próby stosowania.
Wraz z ukazaniem się tej karty technicznej tracą ważność karty wcześniejsze.

SKŁADOWANIE

Do 18 miesięcy od daty produkcji. Przechowywać w chłodnych i suchych warunkach, w temperaturze powyżej 0°C.

OPAKOWANIA

Plastikowe kartusze 280 ml.

DANE TECHNICZNE

Baza:	silikon octanowy
Gęstość:	ok. 1,0 g/ml
Temperatura stosowania:	od +5°C do +40°C
Czas powierzchniowego przesychania:	ok. 15 min
Czas twardnienia:	ok. 3 mm w ciągu 24 godzin
Szerokość spoiny:	od 5 do 30 mm
Powrót elastyczny:	≥ 70%
Właściwości mechaniczne przy rozciąganiu dla płytki betonowej:	
- poprzeczny moduł rozciągający w temperaturze +23°C	> 0,4 N/mm²
- poprzeczny moduł rozciągający w temperaturze -20°C	> 0,6 N/mm²
Właściwości mechaniczne przy stałym wydłużeniu:	brak uszkodzenia
Właściwości adhezji/kohezji w zmiennych temperaturach:	brak uszkodzenia
Zmiana objętości:	≤ 10%
Odporność na spływanie:	
- w temperaturze +5°C	≤ 3
- w temperaturze +50°C	≤ 3
Odporność na temperaturę:	od -40°C do +120°C
Odporność chemiczna:	po stwardnieniu, zgodnie z tabelą odporności chemicznej materiałów Ceresit
Wydajność opakowania:	
spoina 6 x 6 mm:	ok. 15 m
spoina 10 x 10 mm:	ok. 3 m
spoina 20 x 10 mm:	ok. 1,5 m

Wyrób zgodny z normą PN-EN ISO 11600:2004, klasa ISO 11600 – F – 20 HM – Gup, M1up. Posiada pozwolenie Ministra Zdrowia nr 2988/06 na obr ót produktem biobójczym oraz posiada atest higieniczny Państwowego Zakładu Higieny na kontakt z wodą pitną HK/W/0938/01/2009.

CERESIT
CS_25_KT_10.10

Henkel Polska Sp. z o.o.
ul. Domaniewska 41, 02-672 Warszawa
Centralny Dział Obsługi Klienta:
Tel. (+48) 41 371 01 00 • Fax (+48) 41 374 22 22
www.ceresit.pl • infolinia: 800 120 241

Ceresit
Henkel
BAUTECHNIK

Buduj korzystając z profesjonalnych rozwiązań.

Sekcja 1. IDENTYFIKACJA SUBSTANCJI/MIESZANINY I IDENTYFIKACJA PRZEDSIĘBIORSTWA

1.1. IDENTYFIKATOR PRODUKTU

Nazwa handlowa **weber.floor PLUS**

1.2. ISTOTNE ZIDENTYFIKOWANE ZASTOSOWANIA SUBSTANCJI lub MIESZANINY oraz ZASTOSOWANIA ODRADZANE

Cementowy, samopoziomujący podkład podłogowy.

1.3. DANE DOTYCZĄCE DOSTAWCY KARTY CHARAKTERYSTYKI

Dostawca Saint – Gobain Construction Products Polska Sp. z o.o.
44-100 Gliwice, ul. Okrężna 16
Tel.: +48 32 339 63 00
Fax: +48 32 339 63 44

1.4. NUMER TELEFONU ALARMOWEGO:

+42 65 79 900, +42 63 14 767
E-mail: alarm@imp.lodz.pl

1.5. DATA SPORZADZENIA KARTY

11.06.2001

1.6. DATA OSTATNIEJ AKTUALIZACJI

02.04.2011

Sekcja 2. IDENTYFIKACJA ZAGROŻEŃ

2.1. KLASYFIKACJA SUBSTANCJI lub MIESZANINY

Klasyfikacja produktu zgodnie z przepisami Rozporządzenia Ministra Zdrowia z dnia 02 września 2003 r. w sprawie kryteriów i sposobu klasyfikacji substancji i preparatów chemicznych (Dz. U. nr 171, poz. 1666 ze zmianami w Dz. U. 2004 r., nr 243, poz. 2440, Dz. U. nr 174, poz. 1222, 2007 r., Dz. U. nr 43 poz. 353, 2009 r. Zgodnie z kryteriami przepisów w/w rozporządzenia produkt jest klasyfikowany, jako niebezpieczny.

Zagrożenia fizykochemiczne: Produkt nie zaklasyfikowano jako niebezpieczny.
Zagrożenia dla zdrowia: R37/38 – Działa drażniąco na drogi oddechowe i skórę.
R41 – Ryzyko poważnego uszkodzenia oczu.
Zagrożenia dla środowiska: Produkt nie zaklasyfikowano jako niebezpieczny.

Klasyfikacja produktu wg Rozporządzenia Parlamentu Europejskiego i Rady (WE) nr 1272/2008 z dnia 16 grudnia 2008 r. w sprawie klasyfikacji, oznakowania i pakowania substancji i mieszanin, zmieniające i uchylające dyrektywy 67/548/EWG i 1999/45/WE oraz zmieniające rozporządzenie (WE) nr 1907/2006 (Dz. Urz. UE nr L 353 z 31 grudnia 2008 roku).

Klasa zagrożenia i kody kategorii	Kody zwrotów wskazujących rodzaj zagrożenia
Eye Dam. 1	H318 – Powoduje poważne uszkodzenie oczu.
STOT SE 3	H335 – Może powodować podrażnienie dróg oddechowych.
Skin Irrit. 2	H315 – Działa drażniąco na skórę.

2.2 ELEMENTY OZNAKOWANIA

Symbol(e) / Znak(i) ostrzegawcze

(Xi) Drażniący

Zwroty wskazujące rodzaj zagrożenia (R)

R37/38 – Działa drażniąco na drogi oddechowe i skórę.
R41 – Ryzyko poważnego uszkodzenia oczu.

Zwroty określające warunki bezpiecznego stosowania (S)

S1/2 Przechowywać pod zamknięciem i chronić przed dziećmi.
S22 Nie wdychać pyłu.
S24/25 Unikać zanieczyszczenia skóry i oczu.
S26 Zanieczyszczone oczy przemyć natychmiast dużą ilością wody i zasięgnąć porady lekarza.
S36/37/39 Nosić odpowiednią odzież ochronną, odpowiednie rękawice ochronne i okulary lub ochronę twarzy.
S46 – W razie połknięcia niezwłocznie zasięgnij porady lekarza – pokaż opakowanie lub etykietę.

Szczególne oznakowanie

Zawiera: cement portlandzki

Oznakowanie ostrzegawcze zamieszczane na opakowaniu (elementy etykiety GHS):

Nazwa: **weber.floor PLUS**
Zawiera: zawiera cement portlandzki

Piktogram	Kody zwrotów wskazujących rodzaj zagrożenia
	H318- powoduje poważne uszkodzenie oczu.
	H335 – Może powodować podrażnienie dróg oddechowych. H315 – Działa drażniąco na skórę.
Niebezpieczeństwo	
W celu uniknięcia zagrożeń dla zdrowia ludzi i środowiska, należy postępować zgodnie z instrukcją użycia.	

Zwroty wskazujące środki ostrożności.

Zapobieganie:

P261	Unikać wdychania pyłu.
P272	Zanieczyszczonej odzieży ochronnej nie wynosić poza miejsce pracy.
P280	Stosować rękawice ochronne/odzież ochronną/ ochronę oczu/ochronę twarzy.
P264	Dokładnie umyć ręce po użyciu.
P271	Stosować wyłącznie na zewnątrz lub w dobrze wentylowanym pomieszczeniu.

Reagowanie

P302 + P352	W PRZYPADKU DOSTANIA SIĘ NA SKÓRĘ: Umyć dużą ilością wody z mydłem.
P333 + P332 +P313	W przypadku podrażnienia skóry lub wysypki: zasięgnąć porady/ zgłosić się pod opiekę lekarza.
P321	Zastosować określone leczenie.
P363	Wyprać zanieczyszczoną odzież przed ponownym użyciem.

P362	Zanieczyszczoną odzież zdjąć i wyprać przed ponownym użyciem.
P305 + P351 + P338	W PRZYPADKU DOSTANIA SIĘ DO OCZU: Ostrożnie płukać wodą przez kilka minut. Wyjąć soczewki kontaktowe, jeżeli są i można je łatwo usunąć.
P304 + P340	W PRZYPADKU DOSTANIA SIĘ DO DRÓG ODDECHOWYCH: wyprowadzić lub wynieść poszkodowanego na świeże powietrze i zapewnić warunki do odpoczynku w pozycji umożliwiającej swobodne oddychanie.
P312	W przypadku złego samopoczucia skontaktować się z OŚRODKIEM ZATRUĆ lub lekarzem.
P337 + P313	W przypadku utrzymywania się działania drażniącego na oczy: Zasięgnąć porady/zgłosić się pod opiekę lekarza.

Przechowywanie

P403 + P233	Przechowywać w dobrze wentylowanym miejscu. Przechowywać pojemnik szczelnie zamknięty
P405	Przechowywać pod zamknięciem.

Usuwanie:

P501	Zawartość/pojemnik usuwać zgodnie z miejscowymi przepisami.

2.3. INNE ZAGROŻENIA

Produkt nie zawiera składników PBT lub vPvB.

Sekcja 3. SKŁAD/INFORMACJA O SKŁADNIKACH

3.1. MIESZANINA - Charakterystyka chemiczna

Mieszanina. Zawiera również krzemionkę.
Zawartość chromu jest mniejsza niż 2 ppm, w związku, z czym nie ma potrzeby oznakowania produktu ze zwrotem R43.

SKŁADNIKI NIEBEZPIECZNE

Numer CAS	Numer WE	Nazwa składnika	% (m/m)	Klasyfikacja
65997-15-1	266-043-4	Cement portlandzki (o obniżonej zawartości chromu)	<20	Xi, R41, R37/38, R43 Eye Dam. 1 H318, STOT SE 3 H335, Skin Irrit. 2 H315, Skin Sens. 1 H317
65997-16-2	266-045-5	Cement glinowy	<20	- -

Znaczenie zwrotów R i H – patrz sekcja 16

Substancje (inne niż wymienione w 3), dla których ustalono wspólnotowe najwyższe dopuszczalne stężenia w środowisku pracy

Brak

Substancje PBT / vPvB

Produkt nie zawiera substancji zliczonych do PBT i vPvB.

Sekcja 4. ŚRODKI PIERWSZEJ POMOCY

4.1. OPIS ŚRODKÓW PIERWSZEJ POMOCY

Zalecenia ogólne
W przypadku utrzymywania się cech działania drażniącego (rumień, pieczenie, uczycie bólu) po udzieleniu pierwszej pomocy, zgodnie z podanymi poniżej zaleceniami, niezwłocznie zasięgnij porady lekarza

Kontakt z okiem
Usunąć szkła kontaktowe. Przy podwiniętych powiekach niezwłocznie płukać oczy bieżącą wodą przez co najmniej 15 minut. Zasięgnąć porady lekarza w przypadku utrzymywania się cech podrażnienia.

Kontakt ze skórą
Odzież zanieczyszczoną produktem niezwłocznie zdjąć. Skórę zanieczyszczoną produktem umyć dużą ilością wody z mydłem i dobrze spłukać.

Wdychanie
Wyprowadzić/wynieść poszkodowanego z zagrożonego obszaru. Zapewnić dostęp świeżego powietrza i zasięgnąć porady lekarza w przypadku wystąpienia lub utrzymywania się jakichkolwiek dolegliwości.

Połknięcie
Przepłukać usta wodą. Wypić kilka szklanek wody. Nie wywoływać wymiotów. Osobie nieprzytomnej nie podawać żadnych środków doustnie bez uprzedniej konsultacji z lekarzem. Zasięgnąć porady lekarza w przypadku wystąpienia lub utrzymywania się jakichkolwiek dolegliwości

4.2. NAJWAŻNIEJSZE OSTRE I OPÓŹNIONE OBJAWY ORAZ SKUTKI NARAŻENIA

Wdychanie – przewlekłe zapalenie błon śluzowych nosa, gardła i krtani, astmę oskrzelową, pylicę i rozedmę płuc.
Kontakt ze skórą - dłuższy kontakt może powodować wysuszenie, podrażnienie skóry.
Kontakt z okiem - może uszkodzić rogówkę oka.
Połknięcie – oparzenia jamy ustnej i przełyku.

4.3. WSKAZANIA DOTYCZĄCE WSZELKIEJ NATYCHMIASTOWEJ POMOCY LEKARSKIEJ I SZCZEGÓLNEGO POSTĘPOWANIA Z POSZKODOWANYM

Jeżeli doszło do poważnych obrażeń skóry, należy ją myć bieżącą wodą przez kilka godzin. Proszek może uszkodzić rogówkę oka. Myć dużą ilością wody przez co najmniej 15 minut.

Sekcja 5. POSTĘPOWANIE W PRZYPADKU POŻARU

5.1. ŚRODKI GAŚNICZE

Odpowiednie: Produkt nie jest palny. Powszechnie stosowane środki gaśnicze w zależności od otoczenia. Zagrożone pożarem zbiorniki chłodzić rozpyloną wodą.

Niewłaściwe: nie są znane.

5.2. SZCZEGÓLNE ZAGROŻENIA ZWIĄZANE Z SUBSTANCJĄ lub MIESZANINĄ

Produkt nie jest palny. Nie wdychać dymów i gazów wytwarzających się podczas pożaru. Patrz także punkt 10.

5.3. INFORMACJE DLA STRAŻY POŻARNEJ

Postępować zgodnie z procedurami obowiązującymi przy gaszeniu pożarów chemikaliów.
Pojemniki narażone na działanie ognia lub wysokiej temperatury chłodzić rozpylając na nie wodę, z bezpiecznej odległości; o ile to możliwe i bezpieczne usunąć z obszaru zagrożenia i kontynuować zraszanie do momentu całkowitego ich schłodzenia.
Nie dopuścić do przedostania się ścieków po gaszeniu pożaru do kanalizacji i wód. Ścieki i pozostałości po pożarze usuwać zgodnie z obowiązującymi przepisami.
W zależności od rozmiaru pożaru nosić aparaty oddechowe z niezależnym źródłem powietrza i kombinezony ochronne i odzież ochronną odporną na działanie środków chemicznych.

Sekcja 6. POSTĘPOWANIE W PRZYPADKU NIEZAMIERZONEGO UWOLNIENIA DO ŚRODOWISKA

6.1. INDYWIDUALNE ŚRODKI OSTROŻNOŚCI, WYPOSAŻENIE OCHRONNE I PROCEDURY W SYTUACJACH AWARYJNYCH

Ograniczyć dostęp osób postronnych do obszaru awarii do czasu zakończenia odpowiednich operacji oczyszczania.
Przestrzegać zalecanych środków ostrożności, stosować środki ochrony indywidualnej (patrz sekcja. 7 i 8).
Usunąć źródła zapłonu - ugasić otwarty ogień, nie palić, nie używać narzędzi i urządzeń iskrzących, zapobiegać wyładowaniom elektrostatycznym.

6.2. ŚRODKI OSTROŻNOŚCI W ZAKRESIE OCHRONY ŚRODOWISKA

Nie dopuścić do przedostania się dużych ilości produktu do ścieków, wód lub gleby.
Przy małych rozsypaniach, przenieść środkami mechanicznymi do oznaczonego, uszczelnionego pojemnika w celu odzyskania lub bezpiecznego pozbycia produktu. Pozwolić, aby substancje odparowały lub wchłonąć je odpowiednim materiałem absorbującym i pozbyć w bezpieczny sposób. Usunąć skażoną glebę i pozbyć się jej w bezpieczny sposób.

6.3. METODY I MATERIAŁY ZAPOBIEGAJĄCE ROZPRZESTRZENIANIU SIĘ SKAŻENIA I SŁUŻĄCE DO USUWANIA SKAŻENIA

Zużyte środki gaśnicze zebrać i usunąć zgodnie z obowiązującymi przepisami.

6.4. ODNIESIENIA DO INNYCH SEKCJI

Patrz sekcje 8, 13 i 15.

Sekcja 7. POSTĘPOWANIE Z SUBSTANCJAMI I MIESZANINAMI oraz ICH MAGAZYNOWANIE

7.1. ŚRODKI OSTROŻNOŚCI DOTYCZĄCE BEZPIECZNEGO POSTĘPOWANIA

Podczas stosowania i przechowywania produktu przestrzegać ogólnie obowiązujące przepisy dotyczące bezpieczeństwa i higieny pracy z chemikaliami.

Zalecenia dotyczące bezpiecznego postępowania
Stosować zgodnie z przeznaczeniem i zaleceniami zawartymi w instrukcji producenta.
Unikać tworzenia szkodliwych stężeń par/mgły w powietrzu. Zapewnić skuteczną wentylację.
Przestrzegać zasad higieny osobistej, stosować odpowiednie środki ochrony indywidualnej (patrz sekcja 8).

Zalecenia dotyczące ochrony przeciwpożarowej i przeciwwybuchowej
Produkt jest nie palny.

Zalecenia dotyczące higieny pracy
Unikać zanieczyszczenia oczu i skóry. Nie wdychać pyłu. Przestrzegać ogólnie obowiązujące przepisy dotyczące bezpieczeństwa i higieny pracy. Postępować zgodnie z zasadami dobrej higieny przemysłowej.
Nie jeść, nie pić, nie palić w miejscu pracy. Myć ręce wodą z mydłem po zakończeniu pracy. Nie używać zanieczyszczonej odzieży. Zanieczyszczoną odzież natychmiast zdjąć, oczyścić/uprać przed ponownym użyciem.

7.2. WARUNKI BEZPIECZNEGO MAGAZYNOWANIA, ŁĄCZNIE Z INFORMACJAMI DOTYCZĄCYMI WSZELKICH WZAJEMNYCH NIEZGODNOŚCI

Przechowywać wyłącznie w oryginalnych, szczelnie zamkniętych pojemnikach w suchych pomieszczeniach. Chronić przed wilgocią W miejscu przechowywania przestrzegać zakazu palenia.
Trzymać z dala od żywności, napojów i pasz. Przechowywać w miejscu niedostępnym dla dzieci.
Patrz także sekcja 10.

7.3. SZCZEGÓLNE ZASTOSOWANIE(-A) KOŃCOWE

Patrz p. 1. W celu uzyskania dodatkowych informacji kontaktować się z producentem/dostawcą.

Sekcja 8. KONTROLA NARAŻENIA I ŚRODKI OCHRONY INDYWIDUALNEJ

8.1. PARAMETRY DOTYCZĄCE KONTROLI

Najwyższe dopuszczalne wartości stężenia w środowisku pracy / Procedury monitorowania
(*rozp. MPiPS z dnia 29 listopada 2002r., Dz.U. Nr 217, poz. 1833 wraz z późniejszymi zmianami*)
Składniki produktu, dla których są ustalone wartości dopuszczalnych stężeń w środowisku pracy:

Cement
Pyły cementów portlandzkiego i hutniczego (CAS 65997-15-1)
Pył całkowity
NDS - 6 mg/m^3; NDSCh- - nie określono; NDS - nie określono
Pył respirabilny
NDSCh -2 mg/m^3; NDSP - nie określono; NDSP - nie określono
Krzemionka
Pyły zawierające wolną (krystaliczną) krzemionkę od 2% do 50%
pył całkowity
NDS – 4 mg/m3; NDSCh - nie określono; NDSP - nie określono
pył respirabilny
NDS – 1 mg/m3; NDSCh - nie określono; NDSP - nie określono
Pyły zawierające wolną (krystaliczną) krzemionkę powyżej 50%
pył całkowity
NDS – 2 mg/m3; NDSCh - nie określono; NDSP - nie określono
pył respirabilny
NDS – 0,3 mg/m3; NDSCh - nie określono; NDSP - nie określono

Dopuszczalne wartości biologiczne
Brak danych.

8.2. KONTROLA NARAŻENIA

Techniczne środki kontroli
Zapewnić odpowiednią wentylację na stanowiskach pracy. Patrz także punkt 7. W pobliżu stanowisk pracy zaleca się zamontowanie urządzeń do płukania oczu.
Dla zminimalizowania ryzyka alergii chromowej cement ma obniżoną zawartość chromu. Jeżeli produkt jest stosowany zgodnie z podaną informacją, to zmniejszenie zawartości chromu jest wystarczające w przeciągu około 12 miesięcy jeżeli produkt jest przechowywany w nie otwieranym opakowaniu na paletach chronionych folią z tworzywa sztucznego. Produkt po otwarciu opakowania powinien być zużyty w ciągu około 1 miesiąca, lecz nie później niż 12 miesięcy od daty pakowania. Ryzyko alergii chromowej wtedy się zwiększa

Indywidualne środki ochrony
Zdjąć natychmiast odzież zanieczyszczoną produktem. Myć ręce przed każdą przerwą i po zakończeniu pracy. W miejscu pracy nie jeść, nie pić, nie palić tytoniu. Unikać kontaktu ze skórą. Nie dopuszczać do zanieczyszczenia

oczu. Trzymać z dala od żywności napojów i pasz.

Środki ochrony osobistej powinny spełniać wymagania określone w normach i przepisach.

Ochrona dróg oddechowych
Zapewnić odpowiednią wentylacje na stanowiskach pracy. Nosić maski przeciwpyłowe w warunkach narażenia na stężenia większe od wartości NDS w powietrzu środowiska pracy, np. z pochłaniaczem typu P2 lub aparaty oddechowe z niezależnym dopływem powietrza w sytuacjach awaryjnych lub kiedy nie jest znane stężenie pyłu

Ochrona rąk
Podczas pracy z produktem nosić odpowiednie rękawice ochronne, np. z gumy nitrylowej lub neoprenowej. Przed założeniem rękawic starannie umyć ręce aby usunąć pył. Właściwości ochronne rękawic zależą nie tylko od rodzaju materiału, z którego są wykonane. Czas działania ochronnego może być różny przypadku różnych producentów rękawic. W przypadku wielu substancji nie można precyzyjnie oszacować czasu działania ochronnego rękawic. Uwzględniając podane przez producenta parametry rękawic należy zwracać uwagę podczas stosowania produktu czy rękawice jeszcze zachowują swoje właściwości ochronne

Ochrona oczu
Nosić okulary ochronne szczelnie przylegające, chroniące przed pyłem lub rozpryskami wodnych mieszanin produktu

Ochrona skóry
Stosownie do narażenia podczas pracy z produktem nosić odpowiednią odzież ochronną

Kontrola narażenia środowiska
Brak szczególnych zaleceń.

Sekcja 9. WŁAŚCIWOŚCI FIZYCZNE I CHEMICZNE

9.1. INFORMACJE NA TEMAT PODSTAWOWYCH WŁAŚCIWOŚCI FIZYCZNYCH I CHEMICZNYCH

Wygląd	: Ciało stałe – drobno granulowany pylisty proszek, szary
Zapach	: Bezwonny.
Próg (*wyczuwalności*) zapachu	: Brak danych
Wartość pH	: ok. 10-12 po zmieszaniu z wodą
Temperatura topnienia/krzepnięcia	: Brak danych
Temperatura/Zakres wrzenia	: Brak danych
Temperatura zapłonu	: Nie jest palny
Szybkość parowania	: Brak danych
Palność (ciało stałe, gaz)	: Brak danych
Górna-dolna granica wybuchowości	: Brak danych
Prężność par	: Minimalna
Gęstość par względem powietrza	: Brak danych
Gęstość względna	: Brak danych
Gęstość nasypowa	: 1 500 – 1 700 kg/m3
Rozpuszczalność w wodzie	: Słaba
Współczynnik podziału n-oktanol/woda	: Brak danych
Temperatura samozapłonu	: Brak danych
Temperatura rozkładu	: Brak danych
Lepkość	: Brak danych

Właściwości wybuchowe	: Brak
Właściwości utleniające	: Brak

9.2. INNE INFORMACJE
Brak.

Sekcja 10. STABILNOŚĆ I REAKTYWNOŚĆ

10.1. REAKTYWNOŚĆ
Brak danych.

10.2. STABILNOŚĆ CHEMICZNA
Produkt stabilny w normalnych warunkach użytkowania i przechowywania.

10.3. MOŻLIWOŚĆ WYSTĘPOWANIA NIEBEZPIECZNYCH REAKCJI
Reakcje z mocnymi kwasami.

10.4. WARUNKI, KTÓRYCH NALEŻY UNIKAĆ
Produkt stabilny w normalnych warunkach użytkowania i przechowywania. Chronić przed wilgocią.

10.5. MATERIAŁY NIEZGODNE
Chronić przed wilgocią. i silnymi kwasami. Reaguje z wodą i utwardza się.

10.6. NIEBEZPIECZNE PRODUKTY ROZKŁADU
Nie są znane. Produkty wydzielające się w środowisku pożaru – sekcja 5.

Sekcja 11. INFORMACJE TOKSYKOLOGICZNE

Informacje ogólne

Metodą obliczeniową produkt sklasyfikowano jako niebezpieczny – Ryzyko poważnego uszkodzenia oczu, działa drażniąco na drogi oddechowe i skórę.

Uwaga: produkt jest pasywowany chromem (zawartość chromu poniżej 2 ppm). Osoby uczulone na chrom powinny unikać kontaktu z tym produktem lub mieszankami tego produktu).

Produkt zawiera krzemionkę, która może powodować krzemicę w następstwie długotrwałego lub przewlekłego narażenia inhalacyjnego

11.1. INFORMACJE DOTYCZĄCE SKUTKÓW TOKSYKOLOGICZNYCH

Toksyczność ostra
Brak danych.

Działanie żrące/drażniące
Jest drażniący.

Działanie uczulające
Nie powinien uczulać skóry.

Toksyczność dawki powtarzanej
Powtarzane narażenie skóry na mieszaninę cementu i wody może powodować oparzenia. Efekt działania drażniącego mieszaniny jest zwiększony w przypadku narażenia suchej i spękanej skóry

Przewlekłe narażenie na cement może być przyczyną wielu schorzeń, wśród których najczęściej odnotowano: przewlekłe zapalenie błon śluzowych nosa, gardła i krtani, astmę oskrzelową, pylicę i rozedmę płuc.

Działanie rakotwórcze, mutagenne, reprotoksyczne
Nie jest rakotwórczy.

Objawy i skutki narażenia

Narażenie inhalacyjne: Jeśli materiał przedostanie się do płuc, mogą pojawić się takie objawy jak kaszel, duszności, świszczący oddech, trudności z oddychaniem, przekrwienie klatki piersiowej, duszności i/lub gorączka.

Kontakt z oczami: Suchy pył lub rozpryski zmieszanego z wodą preparatu mogą powodować oparzenia oczu.

Kontakt ze skórą: Przedłużający się kontakt może powodować zaczerwienienie, wystąpić podrażnienie skóry i jej zmiany zapalne – alergiczne kontaktowe zapalenie skóry.

Połknięcie: Po połknięciu może spowodować oparzenia jamy ustnej i przełyku.

Sekcja 12. INFORMACJE EKOLOGICZNE

Informacje ogólne
Produkt nie jest zaklasyfikowany jako niebezpieczny dla środowiska.
W następstwie zrzutu większej ilości produktu do wód może działać szkodliwie na organizmy wodne ze względu na zasadowy charakter i zwiększenie pH wód.
Dopuszczalne wartości stężeń w powietrzu atmosferycznym (Rozporządzenie Ministra Środowiska z dnia 5 grudnia 2002 r. w sprawie wartości odniesienia dla niektórych substancji w powietrzu (Dz. U. nr 1, poz. 12, 2003 r.):
Chrom sześciowartościowy (jako suma metalu i jego związków w pyle zawieszonym PM_{10}).
Stężenie 60 min - 4,6 $\mu g/m^3$ (wartość normowana tylko do celów obliczeniowych)
Stężenie średnioroczne - 0,4 $\mu g/m^3$

12.1. TOKSYCZNOŚĆ dla organizmów wodnych
Brak danych

12.2. TRWAŁOŚĆ I ZDOLNOŚĆ DO ROZKŁADU Brak danych.

12.3. ZDOLNOŚĆ DO BIOAKUMULACJI Brak danych.

12.4. MOBILNOŚĆ W GLEBIE Brak danych.

12.5. WYNIKI OCENY PBT i vPvB Brak danych.

12.6. INNE SZKODLIWE SKUTKI DZIAŁANIA Brak danych.

Sekcja 13. POSTĘPOWANIE Z ODPADAMI

Informacja ogólna
O ile to możliwe ograniczyć lub wyeliminować powstawanie odpadów.
Przestrzegać środki ostrożności określone w sekcji 7 i sekcji 8.

13.1. METODY UNIESZKODLIWIANIA ODPADÓW
Klasyfikacja odpadów: odpowiednia do miejsca wytworzenia na podstawie kryteriów zawartych w obowiązujących przepisach (*rozp. MŚ z dnia 27 września 2001r. w sprawie katalogu odpadów Dz.U. z 2001 r. Nr 112, poz. 1206*)

Jeśli produkt został użyty w jakichkolwiek dalszych operacjach/procesach, końcowy użytkownik powinien zdefiniować powstały odpad i przypisać właściwy kod.
17 01 01 – Odpady betonu oraz gruz betonowy z rozbiórek i remontów

Postępowanie z odpadowym produktem
Małe ilości mogą być umieszczane na składowiskach zgodnie z odpowiednimi przepisami lokalnymi.
Większe ilości suchego lub utwardzonego produktu składować zgodnie z zaleceniami odpowiednich władz.
Sposób likwidacji odpadów uzgodnić z właściwym terenowo Wydziałem Ochrony Środowiska. Duże ilości odpadowego produktu unieszkodliwiać zgodnie z obowiązującymi przepisami (*ustawa z dnia 27 kwietnia 2001r. o odpadach; tekst jednolity Dz.U. z 2010 r. Nr 185, poz. 1243*)
15 01 01 – Opakowania z papieru i tektury
15 01 02 - Opakowania z tworzyw sztucznych

Postępowanie z odpadami opakowaniowymi
Odzysk (recykling) lub unieszkodliwianie odpadów opakowaniowych przeprowadzać zgodnie z obowiązującymi przepisami (*ustawa z dnia 11 maja 200 1r. o opakowaniach i odpadach opakowaniowych, Dz.U. z 2001 r. Nr 63, poz. 638 z późn. zmianami).*

Sekcja 14. INFORMACJE O TRANSPORCIE

14.1. NUMER UN

14.2. PRAWIDŁOWA NAZWA PRZEWOZOWA UN

14.3. KLASA(-Y) ZAGROŻENIA W TRANSPORCIE

14.4. GRUPA PAKOWANIA

14.5. ZAGROŻENIA DLA ŚRODOWISKA

14.6. SZCZEGÓLNE ŚRODKI OSTROŻNOŚCI DLA UŻYTKOWNIKÓW
Nie jest klasyfikowany jako materiał niebezpieczny.

14.7. TRANSPORT LUZEM zgodnie z załącznikiem II do konwencji MARPOL 73/78 i kodeksem IBC
Brak danych.

Dodatkowe informacje dla transportu lądowego (RID, ADR)
Transport drogowy i kolejowy - ADR/RID
Nie jest klasyfikowany jako materiał niebezpieczny.
Transport morski – IMDG
Nie jest klasyfikowany jako materiał niebezpieczny.
Transport lotniczy - ICAO/IATA
Nie jest klasyfikowany jako materiał niebezpieczny.

Sekcja 15. INFORMACJE DOTYCZĄCE PRZEPISÓW PRAWNYCH

15.1. PRZEPISY PRAWNE dotyczące bezpieczeństwa, zdrowia i ochrony środowiska specyficzne dla substancji i mieszaniny

Ustawa z dnia 11 stycznia 2001r. o substancjach i preparatach chemicznych (tekst jednolity Dz.U. z 2009 r. Nr 152, poz. 1222, z 2010 r. Nr 107, poz. 679)

Rozporządzenie (WE) nr 1907/2006 Parlamentu Europejskiego i Rady z dnia 18 grudnia 2006 r. w sprawie rejestracji, oceny, udzielania zezwoleń i stosowanych ograniczeń w zakresie chemikaliów (REACH) i utworzenia Europejskiej Agencji Chemikaliów, zmieniające dyrektywę 1999/45/WE oraz uchylające rozporządzenie Rady (EWG) nr 793/93 i rozporządzenie Komisji (WE) nr 1488/94, jak również dyrektywę Rady 76/769/EWG i dyrektywy Komisji 91/155/EWG, 93/67/EWG, 93/105/WE i 2000/21/WE (sprostowanie Dz.Urz. UE L 136 z 29.5.2007 z późn. zmianami)

Rozporządzenie Parlamentu Europejskiego i Rady (WE) nr 1272/2008 z dnia 16 grudnia 2008 r. w sprawie klasyfikacji, oznakowania i pakowania substancji i mieszanin, zmieniające i uchylające dyrektywy 67/548/EWG i 1999/45/WE oraz zmieniające rozporządzenie (WE) nr 1907/2006 (Dz.Urz. UE L Nr 353 z 31.12.2008 z późn. zmianami)

Rozporządzenie Ministra Zdrowia z dnia 2 września 2003 r. w sprawie kryteriów i sposobu klasyfikacji substancji i preparatów chemicznych (Dz.U. z 2003 r. Nr 171, poz. 1666; z 2004 r. Nr 243, poz. 2440; z 2007 r. Nr 174, poz. 1222; 2009 r. Nr 43, poz. 353)

Rozporządzenie Ministra Zdrowia z dnia 5 marca 2009 r. w sprawie oznakowania opakowań substancji niebezpiecznych i preparatów niebezpiecznych oraz niektórych preparatów chemicznych (Dz.U. z 2009 r. Nr 53, poz. 439)

Rozporządzenie Ministra Pracy i Polityki Socjalnej z dnia 29 listopada 2002 r. w sprawie najwyższych dopuszczalnych stężeń i natężeń czynników szkodliwych dla zdrowia w środowisku pracy (Dz.U. z 2002 r. Nr 217, poz. 1833; z 2005 r. Nr 212, poz. 1769; z 2007 r. Nr 161, poz. 1142; z 2009 r. Nr 105, poz. 873; z 2010 r. Nr 141, poz. 950)

Rozporządzenie Ministra Zdrowia z dnia 20 kwietnia 2005 r. w sprawie badań i pomiarów czynników szkodliwych dla zdrowia w środowisku pracy (Dz.U. z 2005 r. Nr 73, poz. 645; z 2007 r. Nr 241, poz. 1772)

Rozporządzenia Ministra Gospodarki z dnia 21 grudnia 2005 r. w sprawie zasadniczych wymagań dla środków ochrony indywidualnej (Dz.U. Nr 259, poz. 2173)

Rozporządzenie Ministra Pracy i Polityki Socjalnej z dnia 26 września 1997 r. w sprawie ogólnych przepisów bezpieczeństwa i higieny pracy (tekst jednolity Dz.U. z 2003 r. Nr 169, poz. 1650; z 2007 r. Nr 49, poz. 330; z 2008 r. Nr 108, poz. 690)

Rozporządzenie Ministra Zdrowia z dnia 30 grudnia 2004 r. w sprawie bezpieczeństwa i higieny pracy związanej z występowaniem w miejscu pracy czynników chemicznych (Dz.U. z 2005 r. Nr 11, poz. 86; z 2008 r. Nr 203, poz. 1275)

Rozporządzenie Ministra Środowiska z dnia 24 lipca 2006 r. w sprawie warunków, jakie należy spełnić przy wprowadzaniu ścieków do wód lub do ziemi, oraz w sprawie substancji szczególnie szkodliwych dla środowiska wodnego (Dz.U. z 2006 r. Nr 137, poz. 984; z 2009 r. Nr 27, poz. 169)

15.2. OCENA BEZPIECZEŃSTWA CHEMICZNEGO

Brak danych.

Sekcja 16. INNE INFORMACJE

Znaczenie zwrotów R i H wymienionych w tab. w sekcji.3

R43 – Może powodować uczulenie w kontakcie ze skórą.

R37/38 – Działa drażniąco na drogi oddechowe i skórę

R41 – Ryzyko poważnego uszkodzenia oczu.

H317 – Może powodować reakcję alergiczną skóry.

H319 – Działa drażniąco na oczy.

H335 – Może powodować podrażnienie dróg oddechowych.

Układ i treść karty dostosowano do wymagań rozp. (UE) Nr 453/2010.

Dane zawarte w Karcie należy traktować wyłącznie jako pomoc dla bezpiecznego postępowania w transporcie, dystrybucji, stosowaniu i przechowywaniu. Karta nie jest świadectwem jakości produktu.

Informacje zawarte w Karcie dotyczą wyłącznie tytułowego produktu i nie mogą być aktualne lub wystarczające dla tego produktu użytego w połączeniu z innymi materiałami lub różnych zastosowaniach.

Stosujący produkt jest zobowiązany do przestrzegania wszystkich obowiązujących norm i przepisów a także ponosi odpowiedzialność wynikającą z niewłaściwego wykorzystania informacji zawartych w Karcie lub niewłaściwego zastosowania produktu.

Samopoziomujący podkład podłogowy, 2 - 20 mm, cementowy, do układania ręcznego, CT-C25-F5
weber.floor PLUS

OPIS PRODUKTU

Cementowy, samopoziomujący podkład podłogowy, w formie suchej mieszanki, gotowy do użycia po wymieszaniu z wodą.

NAJWAŻNIEJSZE WŁAŚCIWOŚCI

- samopoziomujący
- cementowy
- przystosowany do wygładzania jastrychów z zainstalowanym ogrzewaniem podłogowym
- ruch pieszy po 3 - 5 godzinach
- bardzo dobra przyczepność do podłoża
- dzięki niskiej alkaliczności doskonale współpracuje ze wszystkimi klejami do wykładzin
- odporny na ruch mebli na kółkach
- do stosowania wewnątrz budynków
- nie zawiera kazeiny, żużli ani popiołów lotnych
- przyjazny dla ludzi i środowiska naturalnego

ZASTOSOWANIE PRODUKTU

- Do szybkiego wykonywania związanych z podłożem, bardzo gładkich i wypoziomowanych podkładów pod posadzki - wykładziny dywanowe, PVC, korkowe, panele, mozaiki drewniane, parkiet (zalecane kleje elastyczne), płytki ceramiczne, kamienne itp.
- Do stosowania wewnątrz budynków w mieszkaniach, biurach, szpitalach, szkołach, sklepach, kinach itp. obiektach użyteczności publicznej na podłożach betonowych, jastrychach cementowych itp.
- Podkładu z **maxit 2000 (weber.floor PLUS)** nie zaleca się eksploatować bez wyżej wymienionych warstw posadzkowych.

PRZYGOTOWANIE PODŁOŻA

Podłoże musi być nośne, twarde, stabilne, suche, zwarte, wolne od zanieczyszczeń i warstw słabo związanych z podłożem lub osłabiających wiązania (np. tłuszcze, bitumy, pyły, kurz, kleje, resztki farb i zapraw). Otwory w stropie uszczelnić, aby nie dopuścić do wyciekania zaprawy. Większe ubytki w podłożu naprawić np. zaprawą **Optiroc S 40 (weber ZT601)**. Oczyszczone, suche i naprawione podłoże odkurzyć i zagruntować preparatem **weber.floor 4716 (maxit floor 4716)** - koncentrat do rozcieńczania wodą lub **Optiroc Grunt Uniwersalny (weber PG201)** - gotowy do użycia i pozostawić do wyschnięcia (3 - 5 godzin). Grunt zwiększa przyczepność zaprawy do podłoża, ułatwia jej poziomowanie, zapobiega powstaniu pęcherzy powietrznych i odwodnieniu zaprawy przed związaniem. Gruntowanie powtórzyć, jeśli zaprawa **maxit 2000 (weber.floor PLUS)** będzie układana później niż 24 godziny od ostatniego gruntowania. Szczegółowe informacje na temat gruntowania zawarte są w kartach technicznych **weber.floor 4716 (maxit floor 4716)**. Wokół ścian, słupów, rur itp. wykonać dylatacje obwodowe stosując np. taśmę dylatacyjną **weber.floor 4960 (maxit floor 4960).**

PRZYGOTOWANIE ZAPRAWY

Do 4,5 - 5,0 litra czystej wody wsypać 25 kg (worek) suchej mieszanki **maxit 2000 (weber.floor PLUS)** i mieszać przez 2 - 3 minuty wolnoobrotowym mieszadłem elektrycznym do uzyskania jednorodnej masy. Odstawić na około 3 minuty i ponownie krótko wymieszać. Przygotowywać porcje, które zostaną zużyte w ciągu 15 - 20 minut. Parametry zaprawy kontrolować na bieżąco przy użyciu pierścieniowego testu rozpływności. Nie dodawać więcej wody niż zaleca instrukcja, ponieważ obniży to wytrzymałość oraz zwiększy skurcz zaprawy. Niedopuszczalne jest „ulepszanie" wyrobu przez dodawanie piasku, cementu itp.

WSKAZÓWKI WYKONAWCZE

Szerokość wylewanego pola nie powinna przekraczać 4 - 5 m. Duże powierzchnie podzielić na działki robocze przy pomocy samoprzylepnej taśmy z gąbki **weber.floor 4965 (maxit floor 4965)**. Zaprawę **maxit 2000 (weber.floor PLUS)** wylewać na podłoże pasmami o szerokości 30 - 40 cm. Kolejne porcje zaprawy wylewać tak szybko, aby mogły połączyć się, gdy są jeszcze w stanie płynnym. Po wylaniu masę rozprowadzić zębatą pacą lub wałkiem kolczastym (zalecane do grubości 10 mm). Zaprawę układać bez przerw, aż do pokrycia całej powierzchni działki. Po wstępnym związaniu podkładu, taśmy z gąbki usunąć i przystąpić do wylewania zaprawy na kolejnej działce roboczej. Zaleca się wykonywanie prac przez co najmniej trzy osoby. Nie jest wymagane stosowanie membran pielęgnacyjnych. Świeże zabrudzenia zaprawą zmywać wodą, stwardniałe usuwać mechanicznie.

WARUNKI PODCZAS STOSOWANIA I WIĄZANIA WYROBU

Budynek musi mieć dach, okna i drzwi. Temperatura otoczenia i podłoża w trakcie wykonywania prac i przez następne 7 dni powinna wynosić od + 10°C do + 25°C. Wilgotność względna podłoża powinna być mniejsza niż 95%. W trakcie prac oraz 3 dni po ich zakończeniu zalecane jest lekkie wietrzenie pomieszczeń, ale należy unikać przeciągów. Nie dopuszczać do intensywnego nasłonecznienia lub nagrzania wylanej zaprawy.

MAGAZYNOWANIE I TRANSPORT

Zaprawę przechowywać i przewozić w oryginalnych, nieuszkodzonych opakowaniach, chronić przed wilgocią. Okres przydatności do użycia wynosi 6 miesięcy od daty produkcji podanej na opakowaniu.

SAINT-GOBAIN CONSTRUCTION PRODUCTS POLSKA SP. Z O.O. • WEBER - BIURO W WARSZAWIE
ul. Cybernetyki 21 • 02-677 Warszawa • tel. 022 589 85 80 • fax 022 589 85 89
infolinia 0-801 62 00 00 • kontakt@e-weber.com • www.netweber.pl • www.maxit.pl

Samopoziomujący podkład podłogowy, 2 - 20 mm, cementowy, do układania ręcznego, CT-C25-F5
weber.floor PLUS

DANE TECHNICZNE	
Wyrób zgodny z	PN-EN 13813
Reakcja na ogień	$A2_{fl}$ - s1
Wydzielanie substancji korozyjnych	zaprawa cementowa (CT)
Wytrzymałość na ściskanie (po 28 dniach)	powyżej 25 N/mm² (C25)
Wytrzymałość na zginanie (po 28 dniach)	powyżej 5 N/mm² (F5)
Proporcje mieszania	4,5 - 5,0 litrów wody na 25 kg
Rozpływność	240 - 260 mm (pierścień 68 x 35 mm)
Czas zużycia	15 - 20 minut*
Grubość warstwy	2 - 20 mm
Zużycie materiału	ok. 1,7 kg/m² na każdy mm grubości
Szybkość układania	do 50 m²/godzinę
Temperatura stosowania	od + 10°C do + 25°C
Czas utwardzania	dla ruchu pieszego: 3 - 5 godzin
Układanie posadzek	po 1 - 3 tygodni*
CE	07 EN 13813 modyfikowany polimerami CT-C25-F5

*Przy + 20°C i wilgotności względnej powietrza 65%. Wyższa temperatura i niższa wilgotność skraca czas, niższa temperatura i wyższa wilgotność wydłuża podany czas.

ŚRODKI BEZPIECZEŃSTWA

Wyrób zawiera cement - wymieszany z wodą daje odczyn alkaliczny. Podjąć działania zapobiegające pyleniu lub ochlapaniu zaprawą. Nie wdychać, chronić oczy i skórę. W przypadku zanieczyszczenia: oczy natychmiast przemyć wodą i zasięgnąć porady lekarza, skórę umyć mydłem i wodą. Przechowywać poza zasięgiem dzieci.

UWAGA

Producent gwarantuje jakość wyrobu, lecz nie ma wpływu na sposób jego zastosowania. Wyrób należy stosować zgodnie z podanym opisem. Przedstawione informacje nie mogą jednak zastąpić fachowego przygotowania wykonawcy i nie zwalniają go ze stosowania się do zasad sztuki budowlanej i BHP. W przypadku wątpliwości zaleca się wykonać własne próby lub skontaktować się z Doradcami Technicznymi Weber. Wraz z ukazaniem się tej karty technicznej tracą ważność karty wcześniejsze.

Powierzchnia wykonanego podkładu może wykazywać różnice w odcieniu i wyglądzie w zależności od partii wyrobu oraz ze względu na warunki wykonywania prac, warunki i szybkość wysychania itp. Nie jest to wada wyrobu i nie wpływa na parametry techniczne i właściwości użytkowe podkładu.

OPAKOWANIA

- worek 25 kg
- paleta 42 x 25 kg = 1050 kg

SAINT-GOBAIN CONSTRUCTION PRODUCTS POLSKA SP. Z O.O. • WEBER - BIURO W WARSZAWIE
ul. Cybernetyki 21 • 02-677 Warszawa • tel. 022 589 85 80 • fax 022 589 85 89
infolinia 0-801 62 00 00 • kontakt@e-weber.com • www.netweber.pl • www.maxit.pl

NARODOWY INSTYTUT ZDROWIA PUBLICZNEGO - PAŃSTWOWY ZAKŁAD HIGIENY

NATIONAL INSTITUTE OF PUBLIC HEALTH - NATIONAL INSTITUTE OF HYGIENE

ZAKŁAD HIGIENY KOMUNALNEJ
DEPARTMENT OF ENVIRONMENTAL HYGIENE

24 Chocimska 00-791 Warsaw • Phone (22) 5421354; (22) 5421349 • Fax (22) 5421287 • e-mail: sek-zhk@pzh.gov.pl

ATEST HIGIENICZNY

HK/B/0616/02/2011

HYGIENIC CERTIFICATE

ORYGINAŁ

Wyrób / product: **mira 3000 standardfix, mira 3100 unifix, mira 3110 unifix, mira 3130 superfix, mira 3150 planfix, mira 3230 superrapidfix, mira 3250 superplanfix, mira z-fix, mira C2TE – kleje cementowe do płytek ceramicznych i kamienia naturalnego**

Zawierający / containing: cement portlandzki, piasek kwarcowy, kopolimer octanu winylu i etylenu

Przeznaczony do / destined: w pomieszczeniach mieszkalnych, służby zdrowia, oświatowo-wychowawczych, biurowych, hoteli i innych użyteczności publicznej, obiektach usługowych, produkcyjnych, w tym przemysłu farmaceutycznego (bez bezpośredniego kontaktu z żywnością)

Wymieniony wyżej produkt odpowiada wymaganiom higienicznym przy spełnieniu następujących warunków / is acceptable according to hygienic criteria with the following conditions:

W przypadku zastosowania w budynkach służby zdrowia produkty muszą spełniać wymagania rozporządzenia Ministra Zdrowia z dnia 19.11.2006r. (Dz. U. nr 213 poz. 1568) w sprawie wymagań, jakim powinny odpowiadać pod względem fachowym i sanitarnym pomieszczenia i urządzenia zakładu opieki zdrowotnej.

Wytwórca / producer:

MIRA BYGGEPRODUKTER a/s
DK-4621 Gadstrup
Egegardsvej 2, Dania

Niniejszy dokument wydano na wniosek / this certificate issued for:

MIRA POLSKA Sp. z o.o.
44-240 Żory
ul. Boczna 8

Atest może być zmieniony lub unieważniony po przedstawieniu stosownych dowodów przez którąkolwiek stronę. Niniejszy atest traci ważność po 2016-04-29 lub w przypadku zmian w recepturze albo w technologii wytwarzania wyrobu.

The certificate may be corrected or cancelled after appropriate motivation. The certificate loses its validity after 2016-04-29 or in the case of changes in composition or in technology of production.

Data wydania atestu higienicznego: 29 kwietnia 2011

The date of issue of the certificate: 29th April 2011

Kierownik Zakładu Higieny Komunalnej

dr Bożena Krogulska

Reprodukowanie, kopiowanie, fotografowanie, skanowanie, digitalizacja Atestu Higienicznego w celach marketingowych bez zgody NIZP-PZH jest zabronione.

EC – DEKLARACJA ZGODNOSCI

producent:

mira byggeprodukter a/s
Egegardsvej 2
DK – 4621 Gadstrup
Dania

Deklaruje zgodnie z dyrektywą (89/106/EEC) EU dotyczącą produktów budowlanych że produkt:

MIRA 3100 UNIFIX

Produkowany w następujących miejscach:

mira byggeprodukter a/s, Egegårdsvej 2, 4621 Gadstrup, Denmark
mira ehitusmaterjalid oü, Segu 8, Saue, Harjumaa, 76505 Estonia
mira budmaterialy Ltd., 5, Budindustriyi str, 01013 Kyiv, Ukraine

jest zakwalifikowany jako:

Klej na bazie cementu do układania płytek ceramicznych podłogowych i ściennych stosowany wewnątrz i na zewnątrz. Zgodny z aneksem ZA do normy EN 12004:2008 Testy wstępne zostały wykonane przez producenta a testy dla parametrów w tabeli ZA.1 przez Alzida UAB, Savanorių Av. 221, LT-02300, Vilnius (notification number 1555)

CE

mira byggeprodukter a/s
Egegardsvej 2
DK-4621 Gadstrup
Dania
05

EN 12004

Klej na bazie cementu do układania płytek ceramicznych

Reakcja na ogień	Klasa F
Przyczepność początkowa	≥1,0 N/mm²
Przyczepność po starzeniu termicznym	≥1,0 N/mm²
Przyczepność po zanurzeniu w wodzie	≥1,0 N/mm²
Przyczepność po cyklach zamrażania i rozmrażania	≥1,0 N/mm²

Ole V. Halken, Responsible for CE-marking

Ole V. Halken

mira 3100 unifix	**C2T**

3100 unifix

Bazujący na cemencie, wzmocniony polimerami szary klej do płytek, do stosowania na podłogach i ścianach, do wewnątrz i na zewnątrz, w pomieszczeniach mokrych i suchych

- **Do podłoży o minimalnym skurczu/deformacji**
- **Do chłonnych płytek ceramicznych, granitu, łupka**
- **Klasa C2T**

3100 unifix bazuje na szarym cemencie, jest łatwy w przygotowaniu i nanoszeniu na powierzchnię.

Posiada wysoką przyczepność umożliwiającą montaż na ścianach bez obsuwania się płytek.

Do mocno wypalanych płytek na wymagających podłożach zaleca się stosować kleje odkształcalne i wysokoodkształcalne.

3100 unifix jest pakowany w 5 kg i 15 kg worki.

Zastosowanie
- ✔ Ściany
- ✔ Podłogi
- ✔ Pomieszczenia mokre
- Baseny pływackie
- ✔ Wewnątrz
- ✔ Zewnątrz

Rodzaje podłoża
- ✔ O minimalnym skurczu/deformacji
- O umiarkowanym skórczu/deformacji
- O znacznym skórczu/deformacji
- ✔ Podłogi betonowe
- ✔ Elementy betonowe
- ✔ Masy/szpachle podłogowe
- Podłogi z ogrzewaniem elektrycznym i wodnym
- Stare płytki, powierzchnie malowane
- ✔ Gipsowy tynk/szpachla
- ✔ Płyty gipsowe, płyty warstwowe o cementowej nawierzchni
- ✔ Elementy z betonu lekkiego
- ✔ Bloczki z betonu lekkiego
- ✔ Ściany/mury tynkowane
- Płyty drewniane
- ✔ Membrana do pomieszczeń mokrych

mira kleje do płytek
3100 unifix
sierpień 2011

Opis produktu

Bazująca na cemencie, wodo- i mrozoodporna, wzmocniona plastikiem, szara zaprawa klejowa w proszku.

Dane techniczne

Gęstość:	1450 kg/m^3
Właściwości: EN 12004	C2T
Czas przydatności do użycia:	maks. 6 godz
Czas schnięcia w temp 18°C do fugowania/przy małym natężeniu ruchu:	10-18 godz
Gotowość do obciążeń(pełna):	7 dni
Zalecana temp. pracy:	10-25°C
Średnie zużycie – ściany:	2,5 kg/m^2
Średnie zużycie – podłogi:	3,5 kg/m^2

Zastosowanie

Do układania płytek ceramicznych, klinkierowych i kamienia naturalnego z absorbcją wody powyżej 0,5%, wewnątrz i na zewnątrz, w pomieszczeniach suchych i mokrych. Ze względu na ryzyko prześwitu szarego koloru 3100 unifix nie jest zalecany do układania cienkich płytek, szklanej mozaiki, jasnego marmuru itp.

Typy podłoży

Stabilne podłogi i ściany o minimalnym naprężeniu/deformacji jak np.mury tynkowane, mury z bloczków, gipsowy tynk/szpachla, płyty gipsowe oraz elementy betonowe i z betonu lekkiego o minimalnym skórczu, przemieszczeniu lub deformacji.

Przygotowanie podłoża

Podłoże musi być nośne, stabilne, zwarte, odtłuszczone, oczyszczone z pyłu i cementowego szlamu. Podłoże chłonne należy zagruntować używając mira primer 4180. Podłoże musi być na tyle suche aby jego powierzchnia wchłonęła grunt. W pomieszczeniach mokrych podłoże zabezpieczyć membraną wodoszczelną zgodnie z przepisami budowlanymi i naszą instrukcją montażu.

Wykonanie

15 kg proszku wymieszać z 3,75-4,20 litra wody tak aby powstała jednolita masa, po czym zaprawa jest gotowa do użycia. Najlepiej miesza się mieszadłem do kleju. Temperatura proszku i wody powinna być zbliżona. Wymieszana zaprawa nadaje się do użycia przez ca. 6 godz. Zaprawy nie należy nanosić na zbyt dużą powierzchnię, tak aby ułożyć na niej płytki przed wystąpieniem naskórkowania.

3100 unifix nanosi się gładką stroną pacy dobrze rozprowadzając ją po podłożu, a następnie przeciąga zębatą stroną pacy. Rozmiar pacy dobiera się w zależności od wielkości płytek.

Płytki wciskać/"wkręcać" w wilgotna zaprawę, sprawdzając regularnie czy ich spodnia strona jest całkowicie pokryta klejem.

Na powierzchniach większych niż 36 m² lub powierzchniach o boku długości powyżej 8 mb należy wykonać dylatacje.

Czas gotowości powierzchni do spoinowania zależy od stopnia chłonnści płytek oraz temperatury otoczenia. Powierzchnie ścian są zwykle gotowe do fugowania po ok. 10 godz, powierzchnie podłóg po ok. 18 godzinach.

Warunki higieny pracy

Produkt zawiera cement. Należy chronić skórę i oczy oraz zachować środki ostrożności dot. cementu.

3100 unifix ma zagwarantowaną neutralizację chromu przez okres min.12 miesięcy od daty produkcji w nieuszkodzonym opakowaniu.

Dalsze informacje – patrz Karta Charakterystyki.

Opakowanie

3100 unifix jest konfekcjonowany w 5 kg torby oraz 15 kg worki papierowe wzmocnione folią i wyposażone w uchwyt.

Przechowywanie i transport

Przechowywać i transportować w warunkach suchych. W oryginalnym i nieuszkodzonym opakowaniu można magazynować min.12 miesięcy od daty produkcji.

Sprzedaż

Produkty mira sprzedawane są przez wybrane salony płytek i hurtownie budowlane.

Mira Polska Sp. z o.o • ul. Boczna 8
44-240 Żory • Tel. +48 32756 0031
www.mira.pl • www.mira.eu.com

mira byggeprodukter a/s

WIM ŚRODEK GRUNTUJĄCY

ZASTOSOWANIE
Jest preparatem przeznaczonym do gruntowania i wzmacniania starych i nowych podłoży nadmiernie nasiąkliwych. Zmniejsza chłonność tynków wapiennych i gipsowych, płyt kartonowo-gipsowych i wylewek anhydrytowych, bloczków z betonu komórkowego oraz cegieł ceramicznych i silikatowych. Wzmacnia stare, pyliste podłoża i wyrównuje czas wiązania zapraw klejowych, szpachlowych, wyrównujących i samopoziomujących. Zalecany przed wykonaniem posadzek i podkładów podłogowych, tynków mineralnych a także przed malowaniem. Nadaje się gruntowania płyt paździerzowych i drewnopochodnych przed przyklejeniem płytek ceramicznych. Do stosowania wewnątrz i na zewnątrz pomieszczeń.

WŁAŚCIWOŚCI
Jest preparatem produkowanym na bazie najwyższej jakości wodnej dyspersji żywicy akrylowej. Posiada dużą zdolność penetracji, wnika głęboko w podłoże, przez co wpływa na jego wzmocnienie i wyrównanie chłonności na całej powierzchni. Zapobiega wchłanianiu nadmiernej ilości wilgoci z zapraw do podłoża i pozwala na równomierną szybkość wiązania a także uzyskanie właściwych parametrów wytrzymałościowych. Charakteryzuje się szybkim wysychaniem. Zagruntowane preparatem podłoże zwiększa przyczepność stosowanych klejów, tynków i innych zapraw oraz zmniejsza zużycie farb. Po wyschnięciu preparat jest bezbarwny.

PRZYGOTOWANIE PODŁOŻA
Podłoże powinno być suche, czyste, wolne od kurzu, tłuszczu i starych farb. Zabrudzenia i warstwy o słabej przyczepności należy usunąć.

PRZYGOTOWANIE PREPARATU
WIM ŚRODEK GRUNTUJĄCY jest emulsją gotową do bezpośredniego użycia.
Nie wolno jej łączyć z innymi, podobnymi wyrobami. Dopuszczone jest rozcieńczanie w proporcji 1:1.

SPOSÓB UŻYCIA:
Najlepiej nanosić preparat w postaci nierozcieńczonej przy pomocy pędzla, wałka lub natryskowo jako cienka równomierna warstwa. Do pierwszego gruntowania podłoży mocno chłonnych można zastosować wodny roztwór środka gruntującego w proporcji 1:1. Po wyschnięciu pierwszej warstwy należy powtórzyć impregnowanie środkiem nierozcieńczonym. Nie wolno pracować w czasie deszczu oraz w temperaturze poniżej 5˚C. Użytkowanie powierzchni i kolejne etapy pracy jak: malowanie, tapetowanie, przyklejanie płytek czy szpachlowanie itp., należy rozpocząć po całkowitym wyschnięciu preparatu tj. po około 2 godzinach od jego nałożenia.

ZUŻYCIE
W zależności od chłonności podłoża. Średnio zużywa się od 0,05 – 0,2kg na 1m²

CZYSZCZENIE NARZĘDZI
Czyścić czystą wodą, bezpośrednio po użyciu

PRZECHOWYWANIE I TRANSPORT:
Emulsję należy przewozić i przechowywać w szczelnie zamkniętych oryginalnych opakowaniach, w temperaturze powyżej 5ºC. Chronić przed przegrzaniem i mrozem. Okres przydatności preparatu do użycia wynosi 12 miesięcy od daty produkcji umieszczonej na opakowaniu.

OPAKOWANIA :
Kanistry 5kg.

UWAGA:
Chronić przed dziećmi!
Przy bezpośrednim kontakcie z oczami przemyć dużą ilością wody i skonsultować się z lekarzem.
Farba do gruntowania o właściwościach wiążących WIM ŚRODEK WZMACNIAJĄCO GRUNTUJĄCY: maksymalna zawartość LZO (VOC) w produkcie 1,80 g/l, dopuszczalna zawartość LZO (VOC) 50 g/l.

Producent:
WIM Sp. z o.o.
ul. Wronia 61/63, 97-300 Piotrków Tryb.

1. IDENTYFIKACJA PREPARATU CHEMICZNEGO / IDENTYFIKACJA PRODUCENTA

Nazwa handlowa:	WIM ŚRODEK GRUNTUJĄCY
Zastosowanie:	Szybkoschnąca emulsja do gruntowania i wzmacniania podłoży budowlanych pod kleje, gładzie, tynki, posadzki, farby, do stosowania wewnątrz i na zewnątrz.
Identyfikacja producenta:	**WIM Sp. z o.o.** **ul. Wronia 61/63,** **97-300 Piotrków Tryb.** tel: (022) 609 08 08 fax: (022) 609 08 00 **Osoba odpowiedzialna za karty charakterystyki:** biuro@wim-chb.pl
Telefon alarmowy:	022 609 08 08 - telefon czynny od poniedziałku do piątku między 8:00-16.00

2. IDENTYFIKACJA ZAGROŻEŃ

Klasyfikacja preparatu: (patrz pkt.15 i 16)	Produkt nie jest klasyfikowany jako niebezpieczny wg kryteriów zawartych w **Rozporządzeniu Ministra Zdrowia** (Dz.U.2003 nr.171 poz.1666) wraz z późniejszymi zmianami
Skutki i objawy szkodliwego działania:	
• **na zdrowie człowieka**	–
• **na środowisko**	–
Inne zagrożenia:	–

3. SKŁAD I INFORMACJA O SKŁADNIKACH

Skład:	Mieszanina wodnej dyspersji żywic syntetycznych, środków odpieniających, i konserwujących.
Niebezpieczne składniki:	–
Substancje stwarzające zagrożenie:	–
Inne informacje:	Wymienione wyżej składniki nie posiadają w swoim składzie substancji klasyfikowanych jako niebezpieczne, lub ich stężenia w preparacie są mniejsze od stężeń przedstawionych w tabeli II, części 1 pkt 8. załącznika do **Rozporządzenia Ministra Zdrowia** (Dz.U 2003 nr.171 poz.1666) wraz z późniejszymi zmianami

4. PIERWSZA POMOC

Wskazówki ogólne:	Należy przestrzegać uwag dotyczących bezpieczeństwa i użytkowania zamieszczonych na etykiecie. W przypadku wystąpienia jakichkolwiek niepokojących objawów wezwać natychmiast lekarza lub odwieźć poszkodowanego do szpitala, pokazać opakowanie lub etykietę.
Po wdychaniu:	Nie dotyczy
Po kontakcie ze skórą:	Zdjąć zanieczyszczoną odzież i spłukać skórę dokładnie wodą z mydłem.
Po kontakcie z oczami:	Natychmiast opłukać dużą ilością wody przez minimum 15 min, podczas płukania trzymać oczy szeroko otwarte. Wyjąć soczewki kontaktowe. Konieczna konsultacja okulistyczna.
Po połknięciu:	Osobie nieprzytomnej lub półprzytomnej nie podawać nic do picia, jeśli osoba jest przytomna, przepłukać usta wodą. Niezwłocznie skonsultować się z lekarzem.

5. POSTĘPOWANIE W PRZYPADKU POŻARU

Palność:	Preparat nie jest palny.
• **odpowiednie środki gaśnicze**	Pożar w otoczeniu gasić środkami odpowiednimi dla przyczyny pożaru.
• **środki gaśnicze, których nie wolno używać**	Brak specjalnych przeciwwskazań.

• **szczególne zagrożenia**	W przypadku pożaru mogą tworzyć się niebezpieczne gazy (CO_2, CO) w określonych warunkach spalania, nie można wykluczyć powstania innych szkodliwych substancji.
• **środki ochrony indywidualnej dla gaszących pożar**	W przypadku pożaru nie wdychać dymu, używać sprzętu chroniącego drogi oddechowe.
• **Inne informacje**	Produktu nie dodawać do rozprzestrzeniającego się ognia w przypadku pożaru magazynu.

6. POSTĘPOWANIE W PRZYPADKU NIEZAMIERZONEGO UWOLNIENIA DO ŚRODOWISKA

Indywidualne środki ostrożności:	Unikać kontaktu ze skórą i oczami (po wyschnięciu staje się stosunkowo trudny do zmycia). Unikać rozlania - tworzy śliskie warstwy.
Środki ostrożności z zakresie ochrony środowiska:	Unikać wprowadzenia preparatu do kanalizacji, wód powierzchniowych i gruntowych oraz gleby. W przypadku zanieczyszczenia wód lub ścieków należy poinformować odpowiednie władze. W przypadku rozlania usuwać przy pomocy materiału absorbującego (piach, ziemia, trociny).
Metody oczyszczania:	Usuwać przy pomocy środków mechanicznych, produkt gromadzić w kontenerze do czasu przyszłego zniszczenia. Podłogi i inne przedmioty myć dokładnie, natychmiast po zanieczyszczeniu przez produkt. Duże ilości odpadów usuwać zgodnie z obowiązującymi przepisami. Zaschnięte pozostałości produktu można usuwać za pomocą środka do usuwania pozostałości po wszystkich wyrobach opartych na dyspersjach polimerowych ATLAS SZOP 2000.
Nigdy nie stosować lub unikać	–

7. POSTĘPOWANIE Z PREPARATEM I JEGO MAGAZYNOWANIE

Postępowanie z preparatem:	Unikać kontaktu z oczami i ze skórą - po wyschnięciu stosunkowo trudny do zmycia, unikać rozlania tworzy śliskie warstwy. Zaschnięte pozostałości produktu można usuwać za pomocą ATLAS SZOP 2000.
Magazynowanie:	Przechowywać w suchym i chłodnym miejscu, chronić przed wysokimi temperaturami (powyżej 30 ℃) i zamro żeniem – produkt zamarza i traci nieodwracalnie swoje właściwości użytkowe w temp poniżej 0℃, nie zostawia ć otwartych pojemników.
Specyficzne zastosowania:	–

8. KONTROLA NARAŻENIA I ŚRODKI OCHRONY INDYWIDUALNEJ

Kontrola narażenia	–
• **NDS i NDSCh**	–
• **DSB**	–
• **monitoring**	**Rozporządzenie Ministra Zdrowia** z dnia 20 kwietnia 2005 w sprawie badań i pomiarów czynników szkodliwych dla zdrowia w środowisku pracy (Dz.U.2005 nr.73 poz.645)
Środki ochrony:	
• **dróg oddechowych**	Nie są wymagane
• **rąk**	Rękawice gumowe
• **oczu i twarzy**	Okulary ochronne zamknięte (gogle)
• **skóry**	Ubranie i obuwie robocze

9. WŁAŚCIWOŚCI FIZYCZNE i CHEMICZNE

Postać / kolor:	mleczna ciecz
Zapach:	wyczuwalny charakterystyczny
pH:	ok. 8
Temperatura:	
• **wrzenia / zakresu temp.**	> 100 °C
• **topnienia / zakresu temp.**	nie dotyczy
• **zapłonu**	nie dotyczy
• **samozapłonu**	nie dotyczy

Palność:	nie jest palny
Właściwości wybuchowe:	nie posiada
Właściwości utleniające:	nie posiada
Prężność par:	nie dotyczy
Gęstość względna/nasypowa:	ok. 1 g/cm^3
Rozpuszczalność:	
• **w wodzie**	w postaci handlowej rozpuszczalny, po wyschnięciu nie rozpuszczalny
• **w rozpuszczalnikach organicznych**	nie rozpuszczalny
Lepkość	60 cP / mPas (pomiar lepkościomierzem Brookfield DV II+ S05 20 rpm)
Gęstość par	nie dotyczy
Szybkość parowania	nie dotyczy
Współczynnik podziału n-oktanol / woda:	nie mierzono

10. STABILNOŚĆ I REAKTYWNOŚĆ

Warunki i materiały, których należy unikać	Unikać temperatur spoza zakresu +5 - +30°C Bezwzględnie unikać temperatur ujemnych. Unikać kontaktu z silnymi utleniaczami.
Niebezpieczne produkty rozkładu	Przy składowaniu i posługiwaniu się zgodnie z przepisami żadne nie są znane.
Niebezpieczne reakcje	Przy składowaniu i posługiwaniu się zgodnie z przepisami żadne nie są znane.

11. INFORMACJE TOKSYKOLOGICZNE

Informacje ogólne:	Dane dla głównych składników wyrobu (dyspersji żywic syntetycznych): - Ostra toksyczność doustna (szczur): > 5000 mg/kg - Działanie drażniące na skórę (skóra królika): nie działa drażniąco - Działanie drażniące na oczy (oko królika): działa drażniąco
Drogi narażenia:	
• **drogi oddechowe**	Nie dotyczy
• **droga pokarmowa**	Dla produktu nie określono dawki toksycznej. Jest mało prawdopodobne aby produkt mógł dostać się do przewodu pokarmowego. W przypadku połknięcia zalecany kontakt z lekarzem. Może nastąpić wtórne narażenie w czasie wymiotów – zachłyśnięcie.
• **skóra**	Działa obojętne lub powoduje lekkie podrażnienie skóry - po wyschnięciu stosunkowo trudny do zmycia, zaczerwienie skóry może pojawić się na skutek prób usunięcia go z jej powierzchni, dlatego należy usuwać produkt możliwie jak najszybciej.
• **oczy**	Może mechanicznie drażnić oczy (obce ciało).

12. INFORMACJE EKOLOGICZNE

Ekotoksyczność:	Toksyczność: Dane dla głównych składników wyrobu (dyspersji żywic syntetycznych): - ryby: LC50 > 500 mg/l (96h, ryba zebra) - bakterie: EC0 ok. 1000 mg/l ChZT: ok. 800 mg/g
Mobilność:	Preparat całkowicie mieszalny z wodą.
• **woda / gleba / atmosfera**	–
• **napięcie powierzchniowe**	–
• **adsorpcja / desorpcja**	–
Trwałość rozkładu	> 80% (Metoda: podatność na biodegradację właściwą badanie metodą Zahn-Wellens)
Zdolność do bioakumulacji:	Współczynnik bioakumulacji nie jest oznaczony.
Inne szkodliwe skutki:	–

13. POSTĘPOWANIE Z ODPADAMI

Bezpieczne obchodzenie się z odpadami:	Wywóz do miejsc składowania po uzgodnieniu z właściwym urzędem. Przestrzegać przepisów **Ustawy** z dnia 27 kwietnia 2001 r. o odpadach (Dz.U.2001

	nr.62 poz.628) wraz z późniejszymi zmianami.
Obchodzenie się z odpadami opakowaniowymi:	Zużyte opakowanie utylizować po opróżnieniu zgodnie z obowiązującymi przepisami. Opakowania opróżnione można zwrócić do powtórnego przetworzenia. Przestrzegać przepisów **Ustawy** z dnia 11 maja 2001 r. o opakowaniach i odpadach opakowaniowych (Dz.U.2001 nr.63 poz.638), wraz z późniejszymi zmianami.
Kod odpadu:	produkt: 08 01 20 opakowanie: 15 01 02

14. INFORMACJE O TRANSPORCIE

Informacje ogólne:	Przestrzegać przepisów **Ustawy** z dnia 28 października 2002 r. o przewozie drogowym towarów niebezpiecznych (Dz.U.2002 nr.199 poz.1671) wraz z późniejszymi zmianami.
Transport preparatu niebezpiecznego:	Produkt transportowany w oryginalnych opakowaniach nie stwarza zagrożenia podczas transportu. Nie wymaga szczególnego traktowania ani oznakowania w myśl obowiązujących przepisów transportowych. Podczas transportu unikać temperatur ujemnych – produkt zamarza i traci nieodwracalnie swoje właściwości użytkowe w temp poniżej 0°C
• **lądowy ADR/RID**	–
• **wodny IMDG/GGVSee**	–
• **lotniczy ICAO-IT/IATA-DGR**	–

15. INFORMACJE DOTYCZĄCE PRZEPISÓW PRAWNYCH

Akty prawne:	
• **dotyczące klasyfikacji substancji i preparatów chemicznych**	Zgodnie z **Rozporządzeniem Ministra Zdrowia** z dnia 2 września 2003 w sprawie kryteriów i sposobu klasyfikacji substancji i preparatów chemicznych (Dz.U.2003 nr.171 poz.1666) wraz z późniejszymi zmianami **Nie wymaga specjalnego oznakowania**
• **dotyczące oznakowania opakowań substancji niebezpiecznych**	Zwroty określające warunki bezpiecznego stosowania preparatu niebezpiecznego Zgodnie z **Rozporządzeniem Ministra Zdrowia** z dnia 2 września 2003 w sprawie oznakowania opakowań (Dz.U.2003 nr.173 poz.1679), wraz z późniejszymi zmianami **S 2 –** Chronić przed dziećmi
• **dotyczące oznakowania zawartości lotnych związków organicznych - LZO (VOC)**	Maksymalna zawartość LZO w produkcie 1,92 g/l. Dopuszczalna zawartość LZO 50 g/l - Zgodnie z **Rozporządzeniem Ministra Gospodarki** z dnia 16 stycznia 2007 w sprawie szczegółowych wymagań dotyczących ograniczenia emisji lotnych związków organicznych powstających w wyniku wykorzystania rozpuszczalników organicznych w niektórych farbach i lakierach oraz w preparatach do odnawiania pojazdów (Dz.U.2007 nr.11 poz.72)
• **pozostałe obowiązujące akty prawne**	**- Ustawa** o substancjach i preparatach chemicznych z dn. 11 stycznia 2001 r. (Dz.U.2001 nr.11 poz.84) wraz z późniejszymi zmianami **- Rozporządzenie Ministra Zdrowia** z dn. 3 lipca 2002 r. w sprawie karty charakterystyki substancji niebezpiecznej i preparatu niebezpiecznego (Dz.U.2002 nr.140 poz.1171), wraz z rozporządzeniem z dnia 14 grudnia 2004r. zmieniającym w/w (Dz.U.2005 nr.2 poz.8) *(do czasu wycofania)* **- Rozporządzenie (WE)** nr 1907/2006 Parlamentu Europejskiego i Rady z dnia 18 grudnia 2006 r. w sprawie rejestracji, oceny, udzielania zezwoleń i stosowanych ograniczeń w zakresie chemikaliów (REACH), utworzenia Europejskiej Agencji Chemikaliów, zmieniające dyrektywę 1999/45/WE oraz uchylające rozporządzenie Rady (EWG) nr 793/93 i rozporządzenie Komisji (WE) nr 1488/94, jak również dyrektywę Rady 76/769/EWG i dyrektywy Komisji 91/155/EWG, 93/67/EWG, 93/105/WE i 2000/21/WE **- Rozporządzenie Ministra Zdrowia** z dnia 28 września 2005r. w sprawie wykazu substancji niebezpiecznych wraz z ich klasyfikacją i oznakowaniem (Dz.U.2005 nr.201 poz.1674) **- Rozporządzenie Ministra Zdrowia** z dnia 30 grudnia 2004 r. w sprawie bezpieczeństwa i higieny pracy związanej z występowaniem w miejscu pracy czynników

	chemicznych (Dz.U.2004 nr.11 poz.86) - **Rozporządzenie Ministra Gospodarki** z dnia 21 grudnia 2005 r. w sprawie zasadniczych wymagań dla środków ochrony indywidualnej (Dz.U.2005 nr.259 poz.2173) - **Rozporządzenie Ministra Zdrowia** z dn. 18 lutego 2003 r. w sprawie sposobu dokonywania oceny ryzyka dla zdrowia człowieka i dla środowiska stwarzanego przez substancje chemiczne (Dz.U.2003 nr.52 poz.467) - **Rozporządzenie Ministra Gospodarki i Pracy** z dnia 5 lipca 2004 r. w sprawie ograniczeń, zakazów lub warunków produkcji, obrotu lub stosowania substancji niebezpiecznych i preparatów niebezpiecznych oraz zawierających je produktów (Dz.U.2004 nr.168 poz.1762) wraz późniejszymi zmianami - **Zrestrukturyzowana Umowa Europejska** ADR dotycząca międzynarodowego przewozu materiałów niebezpiecznych (Dz.U.2002 nr.194 poz.1629) wraz z późniejszymi zmianami - **Ustawa** z dn. 20 kwietnia 2004 r. o zmianie i uchyleniu niektórych ustaw w związku z uzyskaniem przez Rzeczpospolitą Polską członkostwa w Unii Europejskiej (Dz.U.2004 nr.96 poz.959) - **Rozporządzenie Ministra Gospodarki, Pracy i Polityki Społecznej** z dnia 26 września 1997 r. w sprawie ogólnych przepisów bezpieczeństwa i higieny pracy (Dz.U.2003 nr.169 poz.1650) - **Rozporządzenie Ministra Środowiska** z dnia 27 września 2001r. w sprawie katalogu odpadów (Dz.U.2001 nr.112 poz.1206)

16. INNE INFORMACJE

Wykaz zwrotów R:	nie dotyczy
Niezbędne szkolenia:	nie dotyczy
Ograniczenia w stosowaniu:	nie dotyczy
Źródła danych, na podstawie których powstała niniejsza karta charakterystyki:	Informacje zawarte w niniejszej karcie są zgodne z obecnym stanem wiedzy i zostały zebrane pod kątem wymagań bezpieczeństwa, nie stanowiąc jednocześnie gwarancji własności produktu. Karta ta nie zwalnia użytkownika produktu z przestrzegania wszystkich norm prawnych, administracyjnych i przepisów odnośnie produktu, higieny i bezpieczeństwa pracy.
Zmiany dokonane w karcie w przypadku aktualizacji:	Zmiany w karcie charakterystyki względem wcześniejszego wydania zaznaczono w tekście takim znakiem: ★

Kartę charakterystyki opracowano w WIM Sp. z o.o.	**Karta charakterystyki zatwierdzona przez Członka Zarządu WIM Sp. z o.o.**

Krajowa Deklaracja Zgodności nr LA/03/04/2009

Zgodnie z rozporządzeniem Ministra Infrastruktury z dnia 11 sierpnia 2004 r.

1. Producent wyrobu budowlanego:
   Siedziba firmy:
   CSV Sp. z o.o
   ul. Pomorska 58-60, 70-812 Szczecin
   Tel.: +48 91 469 23 59
   Zakład produkcyjny:
   CSV Sp. z o.o.
   Zakład Produkcyjny w Pyrzycach
   74-200 Pyrzyce
   Ul. Lipiańska 8
   tel.: +48 91 3913672
   http://www.csv.pl

2. Nazwa wyrobu budowlanego:
   Grunt do podłoży chłonnych
   SUPEROX TYNK-GRUNT
   (nazwa, nazwa handlowa, typ, odmiana, gatunek, klasa)

3. Klasyfikacja statystyczna wyrobu budowlanego: 20.30.11.0 (kod PKWiU).

4. Przeznaczenie i zakres stosowania wyrobu budowlanego:
   SUPEROX TYNK-GRUNT to środek gruntujący w formie koncentratu, zwiększający przyczepność tynku mineralnego i akrylowego, gładzi gipsowych i mas tynkarskich do powierzchni betonowych, jastrychów, płyt gipsowo-kartonowych, powierzchni cementowych i cementowo-wapiennych. Produkt zmniejsza wchłanianie wody do podłoża, poprawiając własności aplikacyjne i wydłużając czas pracy podczas tynkowania. Nie może być stosowany jako ostateczne wymalowanie.

5. Specyfikacja techniczna:
   PN-C-81906:2003 Wodorozcieńczalne farby i impregnaty do gruntowania.
   (numer, tytuł i rok ustanowienia Polskiej Normy wyrobu, tytuł i rok wydania aprobaty technicznej oraz nazwa jednostki aprobującej).

6. Deklarowane cechy techniczne wyrobu budowlanego:

   Załącznik nr 1 do Krajowej Deklaracji Zgodności
   (dane niezbędne do identyfikacji typu, określone w programie badań)

7. Nazwa i numer akredytowanej jednostki certyfikującej i/lub laboratorium oraz numer certyfikatu i/lub nr raportu z badań typu, jeżeli taka jednostka brała udział w zastosowanym systemie oceny zgodności wyrobu budowlanego:

   Deklaruję z pełną odpowiedzialnością, ze wyrób budowlany jest zgodny ze specyfikacja techniczną wskazana w pkt.5

Pyrzyce, 22.04.2009
(miejsce i data wystawienia)

Katarzyna Wochna – Technolog
(imię i nazwisko, stanowisko, podpis osoby upoważnionej)

Załącznik 1
do Krajowej Deklaracji Zgodności nr LA/03/04/2009

Zgodnie z rozporządzeniem Ministra Infrastruktury z dnia 11 sierpnia 2004 r.

Deklarowane cechy techniczne wyrobu budowlanego SUPEROX TYNK-GRUNT:

Lp.	właściwości	wymagania
1.	**GRUNT DO PODŁOŻY CHŁONNYCH**	
1.1	Czas schnięcia powierzchniowego powłoki w temp. 23,0 ± 2°C i wilgotności wzgl. powietrza 50,0 ± 5%, h, max	12
1.2	Wygląd i barwa powłoki.	Barwa zgodna ze wzorcem, bez wytrąceń i spękań powierzchni.
1.3	Gęstość (g/cm³)	Parametry oznaczenia uzgodnione między zainteresowanymi stronami.
1.4	Zdolność rozcieńczania z wodą.	Zupełna.

Pyrzyce, 22.04.2009
(miejsce i data wystawienia)

Katarzyna Wochna – Technolog
(imię i nazwisko, stanowisko, podpis osoby upoważnionej)

mira
CHEMIA BUDOWLANA
...polecana i stosowana...

Deklaracja zgodności nr. FM/2008/o..

1. Producent wyrobu budowlanego : **mira byggeprodukter a/s**
   i. **DK-4621 Gadstrup - Dania**
   ii. Przedstawiciel producenta : **Mira Polska Sp. z o. o**
   44-240 Żory ul. Boczna 8

2. Nazwa wyrobu budowlanego : **fuga Mira Mastic**

3. Klasyfikacja statystyczna wyrobu budowlanego **: 26.64.10-00.90**

4. Przeznaczenie i zakres stosowania wyrobu budowlanego : **zaprawa do spoin o szerokości od 0-05 mm w okładzinach ceramicznych, klinkierowych, kamieniach i innych**

5. Specyfikacja techniczna : **PN-EN 13888 marzec 2004 r.**

6. Deklarowane cechy techniczne partii wyrobu budowlanego : **fuga Mira Mastic opakowanie 2 i 5 Kg, nr partii od 31404 spełnia właściwości techniczne zawarte w tablicy 1 polskiej normy PN-EN 13888 w zakresie oznaczenia symbolem CG2.**

- odporność na ścieranie $\leq$ 2000 mm^3
- wytrzymałość na zginanie po przechowywaniu w warunkach suchych $\geq$ 3,5 N/mm^2
- wytrzymałość na zginanie po cyklach zamrażania i rozmrażania $\geq$ 3,5 N/mm^2
- wytrzymałość na ściskanie po przechowywaniu w warunkach suchych $\geq$ 15 N/mm^2
- wytrzymałość na ściskanie po cyklach zamrażania i rozmrażania $\geq$ 15 N/mm^2
- skurcz $\leq$ 2,0 mm/m
- absorpcja wody po 30 min $\leq$ 5 g
- absorpcja wody po 240 min $\leq$ 10 g

Deklaruję z pełną odpowiedzialnością, że partia wyrobu jest zgodna ze specyfikacją techniczną wskazaną w pkt. 5.

MIRA POLSKA Sp. z o.o.
Jacek Soboszek
Prokurent
Dyrektor Zarządzający

Żory 07-05-2008 r.
.....
(miejsce i data wystawienia)

.....
(imię i nazwisko oraz podpis osoby upoważnionej)

mira Polska Sp. z o.o.
Ul. Boczna 8, 44-240 Żory, tel. +48 32 756 00 31-32, fax. +48 32 756 00 30
www.mira.pl
NIP: 912-12-37-585, REGON 930820482, KRS 0000126480, - Sąd Rejonowy w Gliwicach, X Wydział Gospodarczy, Kapitał założycielski 159 600,00 PLN

REFIT Sp. z o.o.
ul. Kokoszycka 133
44-313 Wodzisław Śląski,

PŁYTY OSB

GDAŃSKI UNIWERSYTET MEDYCZNY

MIĘDZYWYDZIAŁOWY INSTYTUT MEDYCYNY MORSKIEJ I TROPIKALNEJ
ul. Powstania Styczniowego 9B
81-519 GDYNIA
tel./fax 058 622 33 54
e-mail: mimmit@gumed.edu.pl

779/2130/94/2010

Gdynia, dnia 26-05-2010r.

ATEST HIGIENICZNY Nr 88/779/94/2010

1. Wyrób (materiał)	**Kronopol/Kronoply OSB/3 SF-B** **Płyta OSB Stop Fire - niezapalna** zakres grubości 12 ÷ 22 mm
2. Przeznaczenie	budownictwo ogólne i budynki użyteczności publicznej
3. Instytucja zgłaszająca wyrób do oceny	KRONOPOL Sp. z o.o. ul. Serbska 56 68-200 Żary
4. Producent	KRONOPOL Sp. z o.o. ul. Serbska 56 68-200 Żary

5. Wyrób odpowiada wymaganiom higienicznym.
Atest nie dotyczy warunków bezpieczeństwa i higieny pracy przy montażu wyrobu.

6. Podstawa merytoryczna wydania atestu: pismo OB-RPPD Sp. z o.o. LB/452/681/10 z dn. 20-05-2010, Sprawozdanie z badań Nr 3755/58/2010 z dn. 20-05-2010 wydane przez Laboratorium Badania Wyrobów Ośrodka Badawczo-Rozwojowego Przemysłu Płyt Drewnopochodnych Sp. z o.o. w Czarnej Wodzie.
Klasa higieniczności E-1.

7. Atest może być zmieniony lub unieważniony po przedstawieniu stosownych dowodów przez którąkolwiek ze stron. Niniejszy atest traci ważność po 5 latach od daty wystawienia lub w przypadku zmian w recepturze albo technologii wytwarzania wyrobu.

KIEROWNIK
Zakładu Toksykologii Środowiska
dr hab. Lidia Wolska

ZASTĘPCA DYREKTORA
MIĘDZYWYDZIAŁOWEGO INSTYTUTU
MEDYCYNY MORSKIEJ I TROPIKALNEJ
dr n. med. Wacław Nahorski

KOPIA/COPY

NARODOWY INSTYTUT ZDROWIA PUBLICZNEGO – PAŃSTWOWY ZAKŁAD HIGIENY

NATIONAL INSTITUTE OF PUBLIC HEALTH – NATIONAL INSTITUTE OF HYGIENE

ZAKŁAD HIGIENY KOMUNALNEJ
DEPARTMENT OF ENVIRONMENTAL HYGIENE

24 Chocimska 00-791 Warsaw • Phone (22) 5421354; (22) 5421349 • Fax (22) 5421287 • e-mail: sek-zhk@pzh.gov.pl

ATEST HIGIENICZNY

HK/B/0444/01/2008

ORYGINAŁ

HYGIENIC CERTIFICATE

Wyrób / product: **Płyty wiórowe typ OSB 3 synonim OSB4**

Zawierający / containing: wióry drzewne, żywicę formaldehydową

Przeznaczony do / destined: stosowania w budownictwie wewnątrz i na zewnątrz budynków w tym przemysłu spożywczego (bez bezpośredniego kontaktu z żywnością)

Wymieniony wyżej produkt odpowiada wymaganiom higienicznym przy spełnieniu następujących warunków / is acceptable according to hygienic criteria with the following conditions:

Wyrób nie jest przeznaczony do bezpośredniego kontaktu z żywnością.

KOPIA

Wytwórca / producer:

KRONOPOL Sp.z o.o.
68-200 Żary
ul. Serbska 56

Niniejszy dokument wydano na wniosek / this certificate issued for:

KRONOPOL Sp. z o.o.
68-200 Żary
ul. Serbska 56

Atest może być zmieniony lub unieważniony po przedstawieniu stosownych dowodów przez którąkolwiek stronę. Niniejszy atest traci ważność po 2012-07-31 lub w przypadku zmian w recepturze albo w technologii wytwarzania wyrobu.

The certificate may be corrected or cancelled after appropriate motivation. The certificate loses its validity after 2012-07-31 or in the case of changes in composition or in technology of production.

Data wydania atestu higienicznego: 29 maja 2008

The date of issue of the certificate: 31st July 2007

Kierownik
Zakładu Higieny Komunalnej
Dr Janusz Świątczak

proj. T. Podlaski

Kronopol Sp. z o.o. · ul. Serbska 56 · 68-200 Żary · Polska/Poland
Sąd Rejonowy w Zielonej Górze, ul. Kożuchowska 8, 65-950 Zielona Góra
Nr KRS 52023, NIP 928-00-12-700, REGON 970327738,
Kapitał zakładowy: 60 000 000,- PLN

KRONO
SWISS KRONO GROUP

CE

Deklaracja Zgodności nr 07/2011

Declaration of Conformity *No 07/2011*
Konformitätserklärung *Nr. 07/2011*

zgodnie z Dyrektywą Rady Wspólnot Europejskich 89/106/EWG z dnia 21 grudnia 1988r. zmienioną przez Dyrektywę Rady Wspólnot Europejskich 93/68/EWG z dnia 22 lipca 1993r.

according to the Council of the European Communities Directive No 89/106/EEC of 21 December 1988 amended by the Council of the European Communities Directive 93/68/EEC of 22 July 1993

gemäß der Richtlinie des Rates der Europäischen Gemeinschaften 89/106/EWG vom 21. Dezember 1988, geändert durch die Richtlinie des Rates der Europäischen Gemeinschaften 93/68/EWG vom 22. Juli 1993

Kronopol Sp. z o.o.
ul. Serbska 56
68-200 Żary, PL

deklaruje niniejszym, że niżej wymienione wyroby spełniają wszystkie wymagania normy EN 13986:2004, załącznik ZA.
hereby declares that below mentioned products meet all requirements of EN 13986:2004, annex ZA.
erklärt, dass die unten erwähnten Produkte allen Bestimmungen der Norm EN 13986:2004, Anhang ZA, entsprechen.

Kronopol/Kronoply OSB/3	**zakres grubości:** *thickness range:* *Dickenbereich:*	**8 ÷ 25 mm**
Kronopol/Kronoply OSB/4		

Powyższe wyroby mogą być stosowane w budownictwie, na elementy konstrukcyjne do użytkowania wewnętrznego w warunkach suchych i wilgotnych.
Above products can be used in construction, for internal use as structural components in dry and humid conditions.
Die genannten Produkte sind im Bauwesen für tragende Zwecke zur Innenverwendung im Trocken- und Feuchtbereich anwendbar.

Wewnątrzzakładowa kontrola produkcji została zweryfikowana przez Jednostkę Certyfikującą:
Internal factory production control was verified by following Certification Body:
Die werkseigene Produktionskontrolle ist durch die folgende zertifizierende Stelle verifiziert:

HFB Engineering GmbH
Zschortauer Straße 42
04129 Leipzig, DE

Przyznano następujące certyfikaty:
Following certificates were granted:
Folgende Zertifikate wurden ausgestellt:

CE 1034-CPD-1276/1/07 - Kronopol/Kronoply OSB/3
CE 1034-CPD-1276/2/07 - Kronopol/Kronoply OSB/4

Rok wystawienia pierwszej deklaracji:
The year of issuing the first declaration: **2004**
Jahr der Erstdeklaration:

Żary, 01.03.2011

Konarzewska

Joanna Konarzewska, Kierownik Dz. Certyfikacji
Head of Certification Department
Leiterin Zertifikate

Prof. Dr Joachim Hasch, Członek Zarządu
CTO Member of Board
Geschäftsführer

Kronopol Sp. z o.o. · ul. Serbska 56 · 68-200 Żary · Polska/Poland
Sąd Rejonowy w Zielonej Górze, ul. Kożuchowska 8, 65-950 Zielona Góra
Nr KRS 52023, NIP 928-00-12-700, REGON 970327738,
Kapitał zakładowy: 60 000 000,- PLN

KRONO
SWISS KRONO GROUP

CE 07/2011

Właściwości użytkowe

Performance characteristics
Leistungseigenschaften

EN 13986:2004, Tabela 1 i Tabela 2:
Właściwości użytkowe płyt drewnopochodnych na elementy konstrukcyjne do użytkowania wewnętrznego w warunkach suchych i wilgotnych
Performance characteristics for wood-based panels for internal use as structural components in dry and humid conditions
Leistungseigenschaften für Holzwerkstoffe für die Innenverwendung als tragende Bauteile im Trocken- und Feuchtbereich

Właściwości według EN 300 *Characteristics according to EN 300* *Eigenschaften gemäß EN 300*	**Zakres grubości zramionowej** *Rated thickness range* *Nenndickenbereich und Stützweite*	**Klasa formaldehydu** *Formaldehyde class* *Formaldehydklasse*	**Reakcja na ogień** *Reaction to fire* *Brandverhalten*
Kronopol/Kronoply OSB/3	8 ÷ 25 mm	E1	D-s2, d0
Kronopol/Kronoply OSB/4			

EN 13986:2004, Tabela 7:
Właściwości użytkowe płyt drewnopochodnych stosowanych na legarach jako konstrukcyjne poszycie podłogi
Performance characteristics for wood-based panels used on ground beams as structural floor
Leistungseigenschaften für Holzwerkstoffe für die Verwendung als tragender Unterboden auf Lagerhölzern

Właściwości według EN 300 *Characteristics according to EN 300* *Eigenschaften gemäß EN 300*	**Zakres grubości zramionowej i rozstaw podparcia** *Rated thickness range and support spacing* *Nenndickenbereich und Stützweite*	**Klasa formaldehydu** *Formaldehyde class* *Formaldehydklasse*	**Reakcja na ogień** *Reaction to fire* *Brandverhalten*
Kronopol/Kronoply OSB/3	≥ 12 mm; ≤ 0,625 m	E1	D_{fl} - s1
Kronopol/Kronoply OSB/4			

EN 13986:2004, Tabela 7:
Właściwości użytkowe płyt drewnopochodnych stosowanych na konstrukcyjne poszycie dachu opartego na belkach
Performance characteristics for wood-based panels for use as roof decking on joists
Leistungseigenschaften für Holzwerkstoffe für die Verwendung als tragende Dachschalung auf Balken

Właściwości według EN 300 *Characteristics according to EN 300* *Eigenschaften gemäß EN 300*	**Zakres grubości zramionowej i rozstaw podparcia** *Rated thickness range and support spacing* *Nenndickenbereich und Stützweite*	**Klasa formaldehydu** *Formaldehyde class* *Formaldehydklasse*	**Reakcja na ogień** *Reaction to fire* *Brandverhalten*
Kronopol/Kronoply OSB/3	≥ 12 mm; ≤ 0,61 m ≥ 15 mm; ≤ 0,80 m ≥ 18 mm; ≤ 1,25 m	E1	D-s2, d0
Kronopol/Kronoply OSB/4			

EN 13986:2004, Tabela 7:
Właściwości użytkowe płyt drewnopochodnych stosowanych na konstrukcyjne poszycie ściany szkieletowej
Performance characteristics for wood-based panels for use as structural wall sheathing on studs
Leistungseigenschaften für Holzwerkstoffe für die Verwendung als tragende Wandbeplankung auf Rippen

Właściwości według EN 300 *Characteristics according to EN 300* *Eigenschaften gemäß EN 300*	**Zakres grubości zramionowej** *Rated thickness range* *Nenndickenbereich*	**Klasa formaldehydu** *Formaldehyde class* *Formaldehydklasse*	**Reakcja na ogień** *Reaction to fire* *Brandverhalten*
Kronopol/Kronoply OSB/3	≥ 12 mm	E1	D-s2, d0
Kronopol/Kronoply OSB/4	≥ 9 mm		

REFIT Sp. z o.o.
ul. Kokoszycka 133
44-313 Wodzisław Śląski,

PŁYTKI

NARODOWY INSTYTUT ZDROWIA PUBLICZNEGO
- PAŃSTWOWY ZAKŁAD HIGIENY

NATIONAL INSTITUTE OF PUBLIC HEALTH
- NATIONAL INSTITUTE OF HYGIENE

ZAKŁAD HIGIENY KOMUNALNEJ
DEPARTMENT OF ENVIRONMENTAL HYGIENE

24 Chocimska 00-791 Warsaw • Phone (22) 5421354; (22) 5421349 • Fax (22) 5421287 • e-mail: sek-zhk@pzh.gov.pl

ATEST HIGIENICZNY

HK/B/0443/01/2011

HYGIENIC CERTIFICATE

ORYGINAŁ

Wyrób / product: **Płytki Ceramiczne Prasowane na Sucho o Nasiąkliwości Wodnej E>10%, grupa B III**

Zawierający / containing: gliny, kaolin, piasek kwarcowy, skalenie, mączkę wapienną, pigmenty nieorganiczne, szkliwa w postaci fryt.

Przeznaczony do / destined: stosowania w budynkach mieszkalnych, użyteczności publicznej w tym w obiektach służby zdrowia, zakładach przemysłowych, usługowych, branży spożywczej (bez bezpośredniego kontaktu z żywnością) i innych

Wymieniony wyżej produkt odpowiada wymaganiom higienicznym przy spełnieniu następujących warunków / is acceptable according to hygienic criteria with the following conditions:

- bez zastrzeżeń

Wytwórca / producer:

CERAMIKA PARADYŻ Sp. z o.o.
97-200 Tomaszów Maz.
ul. Milenijna 21

Niniejszy dokument wydano na wniosek / this certificate issued for:

CERAMIKA PARADYŻ Sp. z o.o.
26-300 Opoczno
ul. Piotrkowska 61

Atest może być zmieniony lub unieważniony po przedstawieniu stosownych dowodów przez którąkolwiek stronę. Niniejszy atest traci ważność po 2016-05-17 lub w przypadku zmian w recepturze albo w technologii wytwarzania wyrobu.

The certificate may be corrected or cancelled after appropriate motivation. The certificate loses its validity after 2016-05-17 or in the case of changes in composition or in technology of production.

Data wydania atestu higienicznego: 17 maja 2011

The date of issue of the certificate: 17th May 2011

Kierownik
Zakładu Higieny Komunalnej
dr Bożena Krogulska

Reprodukowanie, kopiowanie, fotografowanie, skanowanie, digitalizacja Atestu Higienicznego w celach marketingowych bez zgody NIZP-PZH jest zabronione.

INSTYTUT SZKŁA, CERAMIKI, MATERIAŁÓW OGNIOTRWAŁYCH i BUDOWLANYCH

Zakład Certyfikacji

AC 003

CERTYFIKAT Nr N-105/08

zgodności z Polską Normą

Nazwa i adres właściciela certyfikatu:	**OPOCZNO I Sp. z o.o.** **ul. Przemysłowa 5** **26-300 Opoczno**
Nazwa i adres producenta:	**OPOCZNO I Sp. z o.o.** **ul. Przemysłowa 5 26-300 Opoczno** **ul. Uczniowska 21 58-306 Wałbrzych**
Nazwa wyrobu:	**Płytki ceramiczne prasowane na sucho o małej nasiąkliwości wodnej E ≤ 0,5% Grupa BI_a**
Typ (odmiany):	szkliwione i nie szkliwione
Symbol PKWiU:	26.30.10-73.00; 26.30.10-53.00
Wyrób spełnia wymagania zawarte w:	**PN-EN 14411 Płytki ceramiczne Definicje, klasyfikacja, właściwości i znakowanie - Załącznik G** (normatywny) **Płytki ceramiczne prasowane na sucho o małej nasiąkliwości wodnej E ≤ 0,5% Grupa BI_a**
Zgodnie ze sprawozdaniem z badań wykonanym w:	Laboratorium Badawcze Instytutu Szkła, Ceramiki, Materiałów Ogniotrwałych i Budowlanych 02-676 Warszawa ul. Postępu 9
Nr i data sprawozdania:	Raport z badań nr 149/LB/2006 z dnia 8 października 2007 r.

Okres ważności od: **27-07-2008 r.**
do: **26-07-2012 r.**

Dotyczy wyłącznie egzemplarzy wyrobu posiadających identyczne właściwości (parametry) jak przedstawiony do badań wzór (wzory) i odpowiadających wymaganiom określonym powyżej.

Certyfikat pozostaje w mocy pod warunkiem przestrzegania przez dostawcę wymagań powyższych norm oraz wymagań określonych w umowie 05/IV/W-15/08.

Kierownik
Zakładu Certyfikacji

Alicja Papier

Dyrektor
Instytutu Szkła, Ceramiki, Materiałów
Ogniotrwałych i Budowlanych

Zdzisław Stachura

Warszawa, dnia: 18 sierpnia 2008 r.
Instytut Szkła, Ceramiki, Materiałów Ogniotrwałych i Budowlanych
02-676 Warszawa, ul Postępu 9

INSTYTUT SZKŁA, CERAMIKI, MATERIAŁÓW OGNIOTRWAŁYCH i BUDOWLANYCH

Zakład Certyfikacji

AC 003

CERTYFIKAT Nr B/03/104/08

uprawniający do oznaczania wyrobu dobrowolnym znakiem bezpieczeństwa

Nazwa i adres właściciela certyfikatu:	**OPOCZNO I Sp. z o.o.** **ul. Przemysłowa 5** **26-300 Opoczno**
Nazwa i adres producenta:	**OPOCZNO I Sp. z o.o.** **ul. Przemysłowa 5 26-300 Opoczno** **ul. Uczniowska 21 58-306 Wałbrzych**
Nazwa wyrobu:	**Płytki ceramiczne prasowane na sucho o małej nasiąkliwości wodnej E ≤ 0,5% Grupa BI**
Typ (odmiany):	szkliwione i nie szkliwione
Podstawowe parametry:	- nasiąkliwość, - mrozoodporność, - promieniotwórczość naturalna.
Symbol PKWiU:	26.30.10-73.00 26.30.10-53.00
Wyrób spełnia wymagania bezpieczeństwa zawarte w:	Kryteriach Technicznych Nr KT 32/C/2008 Płytki ceramiczne prasowane i ciągnione
Zgodnie ze sprawozdaniem z badań wykonanym w:	Laboratorium Badawcze Instytutu Szkła, Ceramiki, Materiałów Ogniotrwałych i Budowlanych 02-676 Warszawa ul. Postępu 9
Nr i data sprawozdania:	Raport z badań nr 149/LB/2006 z dnia 8 października 2007 r.
Prawo do oznaczania w okresie od:	**27-07-2008 r.**
do:	**26-07-2012 r.**

Dotyczy wyłącznie egzemplarzy wyrobu posiadających identyczne właściwości (parametry) jak przedstawiony do badań wzór (wzory) i odpowiadających wymaganiom określonym powyżej.

Certyfikat pozostaje w mocy pod warunkiem przestrzegania przez dostawcę wymagań powyższych kryteriów oraz wymagań określonych w umowie 05/IV/W-15/08.

Kierownik
Zakładu Certyfikacji

Alicja Papier

Dyrektor
Instytutu Szkła, Ceramiki, Materiałów
Ogniotrwałych i Budowlanych

Zdzisław Stachura

Warszawa, dnia: 11 sierpnia 2008 r.
Instytut Szkła, Ceramiki, Materiałów Ogniotrwałych i Budowlanych
02-676 Warszawa, ul Postępu 9

INSTYTUT SZKŁA, CERAMIKI, MATERIAŁÓW OGNIOTRWAŁYCH i BUDOWLANYCH

Zakład Certyfikacji

AC 003

CERTYFIKAT Nr N-109/08

zgodności z Polską Normą

Nazwa i adres właściciela certyfikatu:	**OPOCZNO I Sp. z o.o.** **ul. Przemysłowa 5** **26-300 Opoczno**
Nazwa i adres producenta:	**OPOCZNO I Sp. z o.o.** **ul. Przemysłowa 5 26-300 Opoczno** **ul. Uczniowska 21 58-306 Wałbrzych**
Nazwa wyrobu:	**Płytki ceramiczne prasowane na sucho o nasiąkliwości wodnej $3\% < E \leq 6\%$ Grupa BII_a**
Typ (odmiany):	szkliwione
Symbol PKWiU:	26.30.10-73.00
Wyrób spełnia wymagania zawarte w:	**PN-EN 14411 Płytki ceramiczne Definicje, klasyfikacja, właściwości i znakowanie - Załącznik J** (normatywny) **Płytki ceramiczne prasowane na sucho o nasiąkliwości wodnej $3\% < E \leq 6\%$ Grupa BII_a**
Zgodnie ze sprawozdaniem z badań wykonanym w:	Laboratorium Badawcze Instytutu Szkła, Ceramiki, Materiałów Ogniotrwałych i Budowlanych 02-676 Warszawa ul. Postępu 9
Nr i data sprawozdania:	Raport z badań nr 184/2/LB/2006 z dnia 27 grudnia 2006 r.
Okres ważności	od: **27-07-2008 r.** do: **26-07-2012 r.**

Dotyczy wyłącznie egzemplarzy wyrobu posiadających identyczne właściwości (parametry) jak przedstawiony do badań wzór (wzory) i odpowiadających wymaganiom określonym powyżej.

Certyfikat pozostaje w mocy pod warunkiem przestrzegania przez dostawcę wymagań powyższych norm oraz wymagań określonych w umowie 05/IV/W-15/08.

Kierownik
Zakładu Certyfikacji

Alicja Papier

Dyrektor
Instytutu Szkła, Ceramiki, Materiałów
Ogniotrwałych i Budowlanych

Zdzisław Stachura

Warszawa, dnia: 11 sierpnia 2008 r.
Instytut Szkła, Ceramiki, Materiałów Ogniotrwałych i Budowlanych
02-676 Warszawa, ul Postępu 9

INSTYTUT SZKŁA, CERAMIKI, MATERIAŁÓW OGNIOTRWAŁYCH i BUDOWLANYCH

Zakład Certyfikacji

AC 003

CERTYFIKAT Nr B/03/108/08

uprawniający do oznaczania wyrobu dobrowolnym znakiem bezpieczeństwa

Nazwa i adres właściciela certyfikatu:	**OPOCZNO I Sp. z o.o.** **ul. Przemysłowa 5** **26-300 Opoczno**
Nazwa i adres producenta:	**OPOCZNO I Sp. z o.o.** **ul. Przemysłowa 5 26-300 Opoczno** **ul. Uczniowska 21 58-306 Wałbrzych**
Nazwa wyrobu:	**Płytki ceramiczne prasowane na sucho o nasiąkliwości wodnej 3% < E ≤ 6% Grupa BII_a**
Typ (odmiany):	szkliwione
Podstawowe parametry:	- nasiąkliwość, - mrozoodporność, (jeśli jest deklarowana na opakowaniu lub w katalogu) - promieniotwórczość naturalna.
Symbol PKWiU	26.30.10-73.00
Wyrób spełnia wymagania bezpieczeństwa zawarte w:	Kryteriach Technicznych Nr KT 32/C/2008 Płytki ceramiczne prasowane i ciągnione
Zgodnie ze sprawozdaniem z badań wykonanym w:	Laboratorium Badawcze Instytutu Szkła, Ceramiki, Materiałów Ogniotrwałych i Budowlanych 02-676 Warszawa ul. Postępu 9
Nr i data sprawozdania:	Raport z badań nr 184/2/LB/2006 z dnia 27 grudnia 2006 r.
Prawo do oznaczania w okresie od:	**27-07-2008 r.**
do:	**26-07-2012 r.**

Dotyczy wyłącznie egzemplarzy wyrobu posiadających identyczne właściwości (parametry) jak przedstawiony do badań wzór (wzory) i odpowiadających wymaganiom określonym powyżej.

Certyfikat pozostaje w mocy pod warunkiem przestrzegania przez dostawcę wymagań powyższych kryteriów oraz wymagań określonych w umowie 05/IV/W-15/08.

Kierownik
Zakładu Certyfikacji

Alicja Papier

Dyrektor
Instytutu Szkła, Ceramiki, Materiałów
Ogniotrwałych i Budowlanych

Zdzisław Stachura

Warszawa, dnia: 11 sierpnia 2008 r.
Instytut Szkła, Ceramiki, Materiałów Ogniotrwałych i Budowlanych
02-676 Warszawa, ul Postępu 9

INSTYTUT SZKŁA, CERAMIKI, MATERIAŁÓW OGNIOTRWAŁYCH i BUDOWLANYCH

Zakład Certyfikacji

AC 003

CERTYFIKAT Nr N-111/08

zgodności z Polską Normą

Nazwa i adres właściciela certyfikatu:	**OPOCZNO I Sp. z o.o.** **ul. Przemysłowa 5** **26-300 Opoczno**
Nazwa i adres producenta:	**OPOCZNO I Sp. z o.o.** **ul. Przemysłowa 5 26-300 Opoczno** **ul. Uczniowska 21 58-306 Wałbrzych**
Nazwa wyrobu:	**Płytki ceramiczne prasowane na sucho o nasiąkliwości wodnej E > 10% Grupa BIII**
Typ (odmiany):	szkliwione
Symbol PKWiU:	26.30.10-75.00
Wyrób spełnia wymagania zawarte w:	**PN-EN 14411 Płytki ceramiczne Definicje, klasyfikacja, właściwości i znakowanie - Załącznik L** (normatywny) **Płytki ceramiczne prasowane na sucho E > 10% Grupa BIII**
Zgodnie ze sprawozdaniem z badań wykonanym w:	Laboratorium Badawcze Instytutu Szkła, Ceramiki, Materiałów Ogniotrwałych i Budowlanych 02-676 Warszawa ul. Postępu 9
Nr i data sprawozdania:	Raport z badań nr 14/1/LB/2007 i nr 14/2/LB/2007 z dnia 26 stycznia 2007 r.
Okres ważności	od: **27-07-2008 r.** do: **26-07-2012 r.**

Dotyczy wyłącznie egzemplarzy wyrobu posiadających identyczne właściwości (parametry) jak przedstawiony do badań wzór (wzory) i odpowiadających wymaganiom określonym powyżej.

Certyfikat pozostaje w mocy pod warunkiem przestrzegania przez dostawcę wymagań powyższych norm oraz wymagań określonych w umowie 05/IV/W-15/08.

Kierownik
Zakładu Certyfikacji

Alicja Papier

Dyrektor
Instytutu Szkła, Ceramiki, Materiałów
Ogniotrwałych i Budowlanych

Zdzisław Stachura

Warszawa, dnia: 11 sierpnia 2008 r.
Instytut Szkła, Ceramiki, Materiałów Ogniotrwałych i Budowlanych
02-676 Warszawa, ul Postępu 9

INSTYTUT SZKŁA, CERAMIKI, MATERIAŁÓW OGNIOTRWAŁYCH i BUDOWLANYCH

Zakład Certyfikacji

AC 003

CERTYFIKAT Nr B/03/110/08

uprawniający do oznaczania wyrobu dobrowolnym znakiem bezpieczeństwa

Nazwa i adres właściciela certyfikatu:	**OPOCZNO I Sp. z o.o.** **ul. Przemysłowa 5** **26-300 Opoczno**
Nazwa i adres producenta:	**OPOCZNO I Sp. z o.o.** **ul. Przemysłowa 5 26-300 Opoczno** **ul. Uczniowska 21 58-306 Wałbrzych**
Nazwa wyrobu:	**Płytki ceramiczne prasowane na sucho o nasiąkliwości wodnej E > 10% Grupa BIII**
Typ (odmiany):	szkliwione
Podstawowe parametry:	- nasiąkliwość, - promieniotwórczość naturalna.
Symbol PKWiU:	26.30.10.75.00
Wyrób spełnia wymagania bezpieczeństwa zawarte w:	Kryteriach Technicznych Nr KT 32/C/2008 Płytki ceramiczne prasowane i ciągnione
Zgodnie ze sprawozdaniem z badań wykonanym w:	Laboratorium Badawcze Instytutu Szkła, Ceramiki, Materiałów Ogniotrwałych i Budowlanych 02-676 Warszawa ul. Postępu 9
Nr i data sprawozdania:	Raport z badań nr 14/1/LB/2007 i nr 14/2/LB/2007 z dnia 26 stycznia 2007 r.
Prawo do oznaczania w okresie od:	**27-07-2008 r.**
do:	**26-07-2012 r.**

Dotyczy wyłącznie egzemplarzy wyrobu posiadających identyczne właściwości (parametry) jak przedstawiony do badań wzór (wzory) i odpowiadających wymaganiom określonym powyżej.

Certyfikat pozostaje w mocy pod warunkiem przestrzegania przez dostawcę wymagań powyższych kryteriów oraz wymagań określonych w umowie 05/IV/W-15/08.

Kierownik
Zakładu Certyfikacji
Alicja Papier

Dyrektor
Instytutu Szkła, Ceramiki, Materiałów
Ogniotrwałych i Budowlanych
Zdzisław Stachura

Warszawa, dnia: 11 sierpnia 2008 r.
Instytut Szkła, Ceramiki, Materiałów Ogniotrwałych i Budowlanych
02-676 Warszawa, ul Postępu 9

CE	**Norma di riferimento:** EN 14411 **Reference standard:** EN 14411

05

Tipo di piastrella: Piastrelle di ceramica, pressate a secco gruppo BIa
Type of tile: Ceramic tiles dust pressed group BIa

Utilizzi finali: Pavimenti e rivestimenti interni ed esterni
End uses: internal or external floorings and wall finishes

Marazzi Group S.p.A.
SEDE LEGALE:
VIA VIRGILIO, 30
41100 MODENA

UFFICI COMMERCIALI:
V.LE REGINA PACIS, 39
41049 SASSUOLO MO

Caratteristiche Characteristics	Prestazioni dichiarate Declared values	Metodo di prova Test method
Reazione al fuoco **Reaction to fire**	Classe **A1 - $A1_d$** Class **A1 - $A1_d$**	Senza prova (Decisione 96/603/CE e sue modifiche) Without testing (Decision 96/603 EC as amended)
Resistenza a flessione* **Flexural tensile strenght***	Forza di rottura > 1300 N Breaking strength Modulo di rottura > 35 N/mm² Modulus of rupture	EN ISO 10545-4
Scivolosità (coefficiente di attrito) **Slipperiness** (coefficient of friction)	> 0,40	B.C.R. DM 236 del 14.06.89
Resistenza all'attrito **Skid resistance**	NPD	
Resistenza all'adesione **Bond strenght/adhesion**	a) con adesivi cementizi: NPD with cementitious adhesives b) con adesivi in dispersione: NPD with dispersion adhesives c) con adesivi a base di resine reattive: NPD with reaction resin adhesives d) con malta cementizia: NPD with mortar	
Durabilità: Resistenza gelo/disgelo **Durability: Freeze/thaw resistance**	Resistente Passed	EN ISO 10545-12
Resistenza agli sbalzi termici **Thermal shock resistance**	Resistente Passed	EN ISO 10545-9

* Non idoneo per controsoffitti
* Not intended for use in suspended ceilings

CE	**Norma di riferimento:** EN 14411 **Reference standard:** EN 14411

05

Tipo di piastrella: Piastrelle di ceramica, pressate a secco gruppo BIa
Type of tile: Ceramic tiles dust pressed group BIa

Utilizzi finali: Pavimenti e rivestimenti interni ed esterni
End uses: internal or external floorings and wall finishes

Marazzi Group S.p.A.
SEDE LEGALE:
VIA VIRGILIO, 30
41100 MODENA

UFFICI COMMERCIALI:
V.LE REGINA PACIS, 39
41049 SASSUOLO MO

Caratteristiche Characteristics	Prestazioni dichiarate Declared values	Metodo di prova Test method
Reazione al fuoco **Reaction to fire**	Classe **A1 - $A1_d$** Class **A1 - $A1_d$**	Senza prova (Decisione 96/603/CE e sue modifiche) Without testing (Decision 96/603 EC as amended)
Resistenza a flessione* **Flexural tensile strenght***	Forza di rottura > 1300 N Breaking strength Modulo di rottura > 35 N/mm² Modulus of rupture	EN ISO 10545-4
Scivolosità (coefficiente di attrito) **Slipperiness** (coefficient of friction)	NPD	
Resistenza all'attrito **Skid resistance**	NPD	
Resistenza all'adesione **Bond strenght/adhesion**	a) con adesivi cementizi: NPD with cementitious adhesives b) con adesivi in dispersione: NPD with dispersion adhesives c) con adesivi a base di resine reattive: NPD with reaction resin adhesives d) con malta cementizia: NPD with mortar	
Durabilità: Resistenza gelo/disgelo **Durability: Freeze/thaw resistance**	Resistente Passed	EN ISO 10545-12
Resistenza agli sbalzi termici **Thermal shock resistance**	Resistente Passed	EN ISO 10545-9

* Non idoneo per controsoffitti
* Not intended for use in suspended ceilings

CE	Klasyfikacja, norma doniesienia: EN 14411

SERIA CROMIE

Typ płytek: płytki ceramiczne prasowane na sucho, grupa BIa Zastosowanie: okładziny podłogowe i ścienne stosowane we wnętrzach i na zewnątrz		
Marazzi Gruppo Ceramiche Via Virgilio, 30 41049 Modena (Italia)		
Charakterystyka	Deklarowane wartości	Metoda badawcza
Reakcja na ogień	Klasa A1 – A1$_{fl}$	Bez badania (decyzja 96/603/CE wraz z poprawkami)
Odporność na zginanie	Obciążenie niszczące > 1300 N Moduł niszczący > 35N/mm^2	EN ISO 10545-4
Odporność na poślizg (Współczynnik tarcia)	> 0,40	B.C.R. DM 236 z dnia 14/06/89
Odporność na poślizg (antypoślizgowość)	Nie określona, zgodna z deklarowanym	
Odporność na klejenie (siły wiążące / przyczepność)	a) w przypadku klejów cementowych: nieokreślona b) w przypadku klejów dyspersyjnych: nieokreślona c) w przypadku klejów żywicowych: nieokreślona d) w przypadku zapraw murarskich: nieokreślona	
Mrozoodporność	Odporny	ISO 10545-12
Odporność szok termiczny	Odporny	ISO 10545-9

CE	**Norma di riferimento:** EN 14411 **Reference standard:** EN 14411

05

Tipo di piastrella: Piastrelle di ceramica, pressate a secco gruppo BIII **Type of tile:** Ceramic tiles dust pressed group BIII **Utilizzi finali:** Pavimenti e rivestimenti interni **End uses:** internal floorings and wall finishes		
Marazzi Group S.p.A. SEDE LEGALE: VIA VIRGILIO, 30 41100 MODENA UFFICI COMMERCIALI: V.LE REGINA PACIS, 39 41049 SASSUOLO MO		
Caratteristiche Characteristics	**Prestazioni dichiarate Declared values**	**Metodo di prova Test method**
Reazione al fuoco Reaction to fire	Classe **A1 - A1$_{fl}$** Class **A1 - A1$_{fl}$**	Senza prova (Decisione 96/603/CE e sue modifiche) Without testing (Decision 96/603 EC as amended)
Resistenza a flessione* Flexural tensile strenght*	Forza di rottura > 600 N Breaking strength Modulo di rottura > 12 N/mm^2 Modulus of rupture	EN ISO 10545-4
Scivolosità (coefficiente di attrito) **Slipperiness** (coefficient of friction)	NPD	
Resistenza all'adesione Bond strenght/adhesion	a) con adesivi cementizi: NPD with cementitious adhesives b) con adesivi in dispersione: NPD with dispersion adhesives c) con adesivi a base di resine reattive: NPD with reaction resin adhesives d) con malta cementizia: NPD with mortar	
Cessione di sostanze pericolose Release of dangerous substances Cessione di cadmio Release of cadmium Cessione di piombo	 NPD NPD	

CE	Klasyfikacja, norma doniesienia: EN 14411

(05) Sistem_C, CITTA'

Typ płytek: płytki ceramiczne prasowane na sucho, grupa BIII Zastosowanie: do użytku wewnątrz pomieszczeń		
Marazzi Group S.p.A. Via Virgilio, 30 41100 Modena		
Charakterystyka	Wartości typowe	Metoda badań
Produkt niepalny	Klasa A1 – A1$_{fl}$	Wyniki badania 96/603/CE
Wytrzymałość na zginanie	Obciążenie niszczące >600 N Współczynnik wytrzymałości na zginanie >12N/mm^2	EN ISO 10545-4
Współczynnik antypoślizgowości	NPD – nieokreślony, zgodny z podanym	
Siły wiązania / przyczepność	a) spoiwo cementowe, NPD – nieokreślony, zgodny z podanym b) spoiwo dyspersyjne, NPD – nieokreślony, zgodny z podanym c) spoiwo żywiczne, NPD – nieokreślony, zgodny z podanym d) zaprawa, NPD – nieokreślony, zgodny z podanym	
Uwalnianie groźnych substancji: Uwalnianie kadmu Uwalnianie ołowiu	 NPD - nieokreślony, zgodny z podanym NPD - nieokreślony, zgodny z podanym	

DEKLARACJA ZGODNOŚCI

1. Producent wyrobu: MARAZZI GROUP S.P.A.
Via Virgilio, 30, 41100 Modena, Włochy

2. Nazwa wyrobu: Płytki ceramiczne nie szkliwione ścienne i podłogowe
SISTEM_T CROMIE BIANCO_C 30x30 (ALABASTRO)

3. Klasyfikacja wyrobu: 26.30.10 – 53.30

4. Przeznaczenie i zakres stosowania wyrobu:
wykładziny ceramiczne stosowane wewnątrz i na zewnątrz obiektów prywatnych i publicznych

5. Dokumenty odniesienia:
ISO 10545-2 (charakterystyka wymiarowa)
ISO 10545-3 (nasiąkliwość wodna)
ISO 10545-4 (wytrzymałość mechaniczna na zginanie)
ISO 10545-6 (wytrzymałość na ścieralność wgłębna płytki nieszkliwionej)
ISO 10545-9 (odporność na skoki temperatury)
ISO 10545-13-14 (odporność chemiczna)
ISO 10545-12 (mrozoodporność)

ISO 14411-G (cechy produktu, płytki gres fine porcellanato (kamionka porcelanowa) wykonane z jednej masy, jednorodnej i zwartej, uzyskanej przez prasowanie na sucho granulatu pochodzącego z mieszanin minerałów kaolinowych, skaleni i minerałów obojętnych, należące do grupy Grupa BIa UGL, E≤0,5%,)

6. Partia materiału objęta deklaracją:
materiał zakupiony fakturą VAT FS 34/2012 z dnia 20/01/2012.

Deklaruję z pełną odpowiedzialnością, że wyroby z partii, określonej w pkt. 6., są zgodne z dokumentami odniesienia, wymienionymi w pkt. 5.

HIT Firma Handlowo-Usługowa
ul. Poniatowskiego 22, 40-055 Katowice

DEKLARACJA ZGODNOŚCI

1. Producent wyrobu: MARAZZI GROUP S.P.A.
Via Virgilio, 30, 41100 Modena, Włochy

2. Nazwa wyrobu: Płytki ceramiczne szkliwione ścienne:
SISTEM_C CITTA BIANCO 20x20 (HELSINKI NEW)

3. Klasyfikacja wyrobu: 26.30.10 – 75.00

4. Przeznaczenie i zakres stosowania wyrobu:
okładziny ceramiczne stosowane wewnątrz obiektów prywatnych i publicznych

5. Dokumenty odniesienia:
ISO 10545-2 (charakterystyka wymiarowa)
ISO 10545-3 (nasiąkliwość wodna)
ISO 10545-4 (wytrzymałość mechaniczna na zginanie)
ISO 10545-8 (cieplna rozszerzalność liniową)
ISO 10545-9 (odporność na skoki temperatury)
ISO 10545-11 (odporność na pęknięcia włoskowate)
ISO 10545-13-14 (odporność chemiczna)
ISO 10545-7 (ścieralność)
ISO 14411-L (cechy produktu, płytki ceramiczne uzyskane poprzez prasowane na sucho masy atomizowanej, a następnie szkliwione o nasiąkliwości wodnej E>10%, Grupa BIII)

6. Partia materiału objęta deklaracją:
materiał zakupiony fakturą VAT FS 34/2012 z dnia 20.01.2012 roku

Deklaruję z pełną odpowiedzialnością, że wyroby z partii, określonej w pkt. 6., są zgodne z dokumentami odniesienia, wymienionymi w pkt. 5.

HIT Firma Handlowo-Usługowa
ul. Poniatowskiego 22, 40-055 Katowice

REFIT Sp. z o.o.
ul. Kokoszycka 133
44-313 Wodzisław Śląski,

FARBY

PAŃSTWOWY ZAKŁAD HIGIENY
NATIONAL INSTITUTE OF HYGIENE

ZAKŁAD HIGIENY KOMUNALNEJ
DEPARTMENT OF ENVIRONMENTAL HYGIENE

24 Chocimska 00-791 Warsaw • Phone (22) 5421354; (22) 5421349 • Fax (22) 5421287 • e-mail: sek-zhk@pzh.gov.pl

ATEST HIGIENICZNY

HK/B/0561/01/2007

ORYGINAŁ

HYGIENIC CERTIFICATE

Wyrób / product: **Farba akrylowa do ścian - bazy: W1, bezbarwna**

Zawierający / containing: ditlenek tytanu, wodną dyspersję żywicy akrylowo - styrenowej, wypełniacze, biocydy (do 0,2 %), pigmenty i inne składniki wg dokumentacji producenta

Przeznaczony do / destined: stosowania w pomieszczeniach mieszkalnych oraz służby zdrowia, oświatowo-wychowawczych, biurowych i innych lokalach użyteczności publicznej oraz obiektach do magazynowania i przetwarzania produktów spożywczych (bez bezpośredniego kontaktu z żywnością)

Wymieniony wyżej produkt odpowiada wymaganiom higienicznym przy spełnieniu następujących warunków / is acceptable according to hygienic criteria with the following conditions:

Na opakowaniu wyrobu należy umieścić etykietę w języku polskim, zawierającą zalecenia dotyczące środków ostrożności wg karty charakterystyki wyrobu, zgodnie z obowiązującymi przepisami prawnymi.
Wyroby przechowywać w miejscu niedostępnym dla dzieci.
W czasie i po zastosowaniu wyrobu pomieszczenie należy wietrzyć do zaniku charakterystycznego zapachu i po tym czasie nadaje się do użytkowania.

Wytwórca / producer:

Akzo Nobel Coating Sp. z o.o.
87-800 Włocławek
ul. Duninowska 9

Niniejszy dokument wydano na wniosek / this certificate issued for:

Akzo Nobel Coating Sp. z o.o.
87-800 Włocławek
ul. Duninowska 9

Atest może być zmieniony lub unieważniony po przedstawieniu stosownych dowodów przez którąkolwiek stronę. Niniejszy atest traci ważność po 2012-05-16 lub w przypadku zmian w recepturze albo w technologii wytwarzania wyrobu.

The certificate may be corrected or cancelled after appropriate motivation. The certificate loses its validity after 2012-05-16 or in the case of changes in composition or in technology of production.

Data wydania atestu higienicznego: 16 maja 2007

The date of issue of the certificate: 16th May 2007

Kierownik
Zakładu Higieny Komunalnej
Dr Janusz Świątczak

NARODOWY INSTYTUT ZDROWIA PUBLICZNEGO – PAŃSTWOWY ZAKŁAD HIGIENY

NATIONAL INSTITUTE OF PUBLIC HEALTH – NATIONAL INSTITUTE OF HYGIENE

ZAKŁAD HIGIENY KOMUNALNEJ
DEPARTMENT OF ENVIRONMENTAL HYGIENE

24 Chocimska 00-791 Warsaw • Phone (22) 5421354; (22) 5421349 • Fax (22) 5421287 • e-mail: sek-zhk@pzh.gov.pl

ATEST HIGIENICZNY

HK/B/0340/05/2009

HYGIENIC CERTIFICATE

ORYGINAŁ

Wyrób / product: **DULUX EXPERT MATT Emulsja akrylowa do ścian i sufitów matowa (różne kolory)**

Zawierający / containing: ditlenek tytanu, węglan wapniowo-magnezowy, kaolin, benzynę ciężką obrabianą wodorem, wodną dyspersję kopolimeru styrenowo-akrylowego, biocyd (do 0,04%) oraz inne składniki wg dokumentacji producenta

Przeznaczony do / destined: stosowania w budownictwie zgodnie z zaleceniami producenta, w tym w budynkach mieszkalnych, użyteczności publicznej, służby zdrowia, oświatowo-wychowawczych, zakładach przemysłowych i branży spożywczej (bez bezpośredniego kontaktu z żywnością)

Wymieniony wyżej produkt odpowiada wymaganiom higienicznym przy spełnieniu następujących warunków / is acceptable according to hygienic criteria with the following conditions:

Na opakowaniu wyrobu należy umieścić etykietę w języku polskim zawierającą zalecenia dotyczące środków ostrożności wg karty charakterystyki wyrobu, zgodnie z obowiązującymi przepisami prawnymi.
W czasie prac i po ich zakończeniu pomieszczenie należy wietrzyć do zaniku charakterystycznego zapachu i po tym czasie nadaje się do użytkowania.
Wyroby przechowywać w miejscu niedostępnym dla dzieci.

Wytwórca / producer:

ICI POLSKA Sp. z o.o.
01-531 Warszawa
ul. Wybrzeże Gdyńskie 6D

Niniejszy dokument wydano na wniosek / this certificate issued for:

ICI POLSKA Sp. z o.o.
Oddział w Pilawie
08-440 Pilawa, ul. Przemysłowa 3

Atest może być zmieniony lub unieważniony po przedstawieniu stosownych dowodów przez którąkolwiek stronę. Niniejszy atest traci ważność po 2014-03-10 lub w przypadku zmian w recepturze albo w technologii wytwarzania wyrobu.

The certificate may be corrected or cancelled after appropriate motivation. The certificate loses its validity after 2014-03-10 or in the case of changes in composition or in technology of production.

Data wydania atestu higienicznego: 10 marca 2009

The date of issue of the certificate: 10th March 2009

p.o. Kierownika
Zakładu Higieny Komunalnej
dr Bożena Krogulska

Reprodukowanie, kopiowanie, fotografowanie, skanowanie, digitalizacja Atestu Higienicznego w celach marketingowych bez zgody NIZP-PZH jest zabronione

AKADEMIA MEDYCZNA W GDAŃSKU
MIĘDZYWYDZIAŁOWY INSTYTUT
MEDYCYNY MORSKIEJ i TROPIKALNEJ
ul. Powstania Styczniowego 9b
81-519 Gdynia
tel/fax: (0-58) 622-33-54

779/1694/88/2007
L. dz.

Gdynia, dnia 28-05-2007 r.

ATEST HIGIENICZNY Nr 73/779/88/2007

1. Wyrób (materiał)	**LAKIER AKRYLOWY LAMPERYJNY**
2. Przeznaczenie	do stosowania na podłoża budowlane wewnątrz budynków mieszkalnych i użyteczności publicznej (szkoły, przedszkola, obiekty służby zdrowia), tworzy nienasiąkliwą dla wody powłokę
3. Instytucja zgłaszająca wyrób do oceny	MALFARB Sp. z o.o. Lewkowiec 68 63-400 Ostrów Wielkopolski
4. Producent	MALFARB Sp. z o.o. Lewkowiec 68 63-400 Ostrów Wielkopolski

5. Wyrób oceniono pozytywnie pod względem higienicznym.
Wymagania według Karty Charakterystyki Preparatu Niebezpiecznego.
Etykieta powinna być oznakowana zgodnie z obowiązującym prawodawstwem.
Pomieszczenia, w których zastosowano wyrób należy wietrzyć do zaniku zapachu i po tym okresie mogą być użytkowane.

6. Podstawa merytoryczna wydania atestu: pismo MALFARB Sp. z o.o. z dn. 21-05-2007 z dokumentacją.

7. Atest może być zmieniony lub unieważniony po przedstawieniu stosownych dowodów przez którąkolwiek ze stron. Niniejszy atest traci ważność po 5 latach od daty wystawienia lub w przypadku zmian w recepturze albo technologii wytwarzania wyrobu.

Adiunkt Zakładu
Toksykologii i Farmakologii
Klinicznej

ZASTĘPCA DYREKTORA
MIĘDZYWYDZIAŁOWEGO INSTYTUTU
MEDYCYNY MORSKIEJ I TROPIKALNEJ

1. IDENTYFIKACJA PREPARATU I PRODUCENTA

Nazwa handlowa: **LAKIER AKRYLOWY LAMPERYJNY**

PKWiU: 24.30.11-50.00

Przeznaczenie: akrylowy, preparat lamperyjny: służy do wykonywania wysoko -połyskowych i nienasiąkliwych dla wody powłok o wysokich walorach estetycznych

Typ produktu: lakier akrylowy wodorozcieńczalny

Nazwa i adres firmy:
MALFARB Spółka z o.o.
Lewkowiec 68
63-400 Ostrów Wlkp
www.malfarb.pl

Telefon: (062) 733 82 00
Fax: (062) 733 82 31
Nr tel. alarmowego: (062) 733 82 25 (w godzinach: 8.00 – 15.00)

Osoba sporządzająca Kartę Charakterystyki: mgr inż. Beata Galewska
bgalewska@malfarb.pl
0-600-478-820

2. IDENTYFIKACJA ZAGROŻEŃ

Produkt nie jest niebezpieczny, nie podlega klasyfikacji i oznakowaniu, według Rozporządzenie Parlamentu Europejskiego i Rady (WE) NR 1272/2008 z dnia 16 grudnia 2008 r. w sprawie klasyfikacji, oznakowania i pakowania substancji i mieszanin, zmieniające i uchylające dyrektywy 67/548/EWG i 1999/45/WE oraz zmieniające rozporządzenie (WE) nr 1907/2006 (załącznik tabela 3.2. VI) oraz danych producenta.
Do dnia 01.12.2010 – podwójna klasyfikacja: wg zasad zawartych w dyrektywach 67/548/EWG i GHS. W tym przypadku obie są równobrzmiące.

3. KŁAD I INFORMACJA O SKŁADNIKACH

Skład: Wodny roztwór dyspersji akrylowej z dodatkiem środków pomocniczych.

Niebezpieczne substancje składowe:

Nazwa chemiczna	Nr indeksowy	Nr WE	Nr CAS	% w produkcie	Klasyfikacja substancji	Oznakowanie preparatu w zależności od stężenia
Mieszanina 5-chloro-2-metylo-2H-izotiazol-3-onu i 2-metylo-2H-izotiazol-3-onu	613-167-00-5	———	55965-84-9	0,00065 – 0,0013	T; R23/24/25 C; R34 R43 N; R50-53	brak
Dimetanol	———	222-720-6	3586-55-8	0,015 – 0,0225	Xn; R22 Xi; R38-R41	brak
Etanoloamina	603-030-00-8	205-483-3	141-43-5	0,0075 – 0,0105	Xn; R20/21/22 C; R34	brak
1,2-benzoizotiazol-3(2H)-on	613-088-00-6	220-120-9	2634-33-5	0,0045 – 0,0075	Xn; R22 Xi; R38-R41 R43 N; R50	brak
Hydroxy monohydrat litu	———	———	1310-66-3	0,0015 – 0,00375	Xn; R22 C; R35	brak

4. PIERWSZA POMOC

Wskazówki ogólne: Wyprowadzić poszkodowanego z miejsca narażenia, zapewnić spokój. Nigdy nie podawać niczego doustnie osobie nieprzytomnej. W przypadku wystąpienia jakichkolwiek niepokojących objawów należy skontaktować się z lekarzem lub odwieźć poszkodowanego do szpitala, pokazać opakowanie lub etykietę.

Po wdychaniu: Praca z produktem we właściwych warunkach nie stanowi zagrożenia. Osoby wrażliwe na produkt wyprowadzić na świeże powietrze, okryć kocem i obserwować, w razie konieczności wezwać lekarza.

Kontakt z okiem: Usunąć szkła kontaktowe. Natychmiast opłukać oko dużą ilością wody, przez przynajmniej 15 minut, podczas płukania trzymać oko szeroko otwarte, konieczna konsultacja okulistyczna.

Kontakt ze skórą: Zdjąć zanieczyszczoną odzież i obuwie. Zabrudzone partie skóry spłukać dużą ilością wody z mydłem. Jeżeli wystąpiło podrażnienie skóry skontaktować się z lekarzem.

Po połknięciu: Wypłukać jamę ustną wodą (nie połykać). Nie wywoływać wymiotów – istnieje ryzyko zachłyśnięcia i przedostania się substancji do płuc. Jeżeli poszkodowany jest przytomny można podać 1-2 szklanek wody do wypicia, można podać węgiel aktywny. Natychmiast wezwać lekarza.

5. POSTĘPOWANIE W PRZYPADKU POŻARU

Sam produkt nie pali się, pożar w otoczeniu gasić środkami odpowiednimi dla przyczyny pożaru.

Środki gaśnicze właściwe:
dwutlenek węgla, proszki gaśnicze, piany, rozproszone prądy wody

Środki gaśnicze zabronione:
zwarty, silny strumień wody

Produkty spalania i szczególne zagrożenia wynikające z właściwości produktów spalania:
tlenki węgla, dwutlenek węgla, drażniące dymy i opary; rozkład termiczny może powodować tworzenie monomerów akrylowych; wyschnięty produkt jest palny

Gaszenie pożaru:
małe pożary gasić gaśnicą proszkową lub śniegową; duże pożary gasić pianą lub rozproszonymi prądami wody.

Środki ochrony indywidualnej dla strażaków:
Należy zawiadomić otoczenie o pożarze i usunąć z obszaru zagrożenia osoby nie biorące udziału w akcji ratowniczej, w razie potrzeby zarządzić ewakuację. Wezwać straż pożarną i policję. W akcji ratowniczej mogą brać udział wyłącznie osoby przeszkolone i odpowiednio wyposażone w odzież ochronną powlekaną i sprzęt ochronny: maski ochronne typu A, okulary ochronne w szczelnej obudowie, rękawice ochronne powlekane.

6. POSTĘPOWANIE W PRZYPADKU NIEZAMIERZONEGO UWOLNIENIA DO ŚRODOWISKA

Indywidualne środki ostrożności: Uwaga: rozlany produkt może tworzyć śliską powierzchnię. Unikać kontaktu ze skórą i oczami. Zakładać odzież ochronną, okulary. Osoby niezabezpieczone wyprowadzić z miejsca narażenia. Zapewnić odpowiednią wentylację pomieszczeń.

Środki ochrony środowiska: Nie dopuścić do przedostania się produktu do systemu kanalizacyjnego, wód gruntowych oraz gleby. Nie dopuścić do powierzchniowego rozprzestrzeniania się (miejsca wycieku obwałować).

Metody oczyszczania: Zanieczyszczenia usuwać za pomocą materiałów absorbujących, takich jak: piasek, ziemia okrzemkowa, pochłaniacz kwasów, uniwersalne środki wiążące, trociny. Zebrać mechanicznie do odpowiednio oznakowanych pojemników i przekazać uprawnionemu odbiorcy odpadów do dalszej utylizacji. Pozostałości spłukać dużą ilością wody. Wodę również zebrać i przekazać do utylizacji – nie wylewać do kanalizacji.

7. POSTĘPOWANIE Z PREPARATEM I JEGO MAGAZYNOWANIE

Posługiwanie się preparatem: Nie są konieczne żadne specjalne środki ostrożności. Stosować się do przepisów higieny i bezpieczeństwa pracy. Unikać kontaktu ze skórą i oczami. Podczas używania produktu nie jeść i nie pić. Myć ręce podczas przerw i po zakończonej pracy. Zanieczyszczoną odzież zdjąć i uprać przed ponownym założeniem. Zalecane jest stosowanie odpowiedniej wentylacji ogólnej pomieszczenia.

Składowanie: Przechowywać w szczelnie zamkniętych opakowaniach, w suchym i chłodnym pomieszczeniu, w temperaturze od +5 do +25°C. Nie dopuścić do zamarznięcia oraz nadmiernego ogrzania – może to pogorszyć stabilność produktu oraz pogorszyć jego właściwości aplikacyjne.

8. KONTROLA NARAŻENIA I ŚRODKI OCHRONY INDYWIDUALNEJ

Najwyższe dopuszczalne stężenia:

Nazwa chemiczna	Nr CAS	NDS [mg/m³]	NDSCh [mg/m³]	NDSP [mg/m³]
Mieszanina 5-chloro- 2-metylo-2H-izotiazol-3-onu i 2-metylo-2H-izotiazol-3-onu	55965-84-9	–––	–––	–––
Dimetanol	3586-55-8	–––	–––	–––
Etanoloamina	141-43-5	3	10	–––
1,2-benzoizotiazol-3(2H)-on	2634-33-5	–––	–––	–––
Hydroxy monohydrat litu	1310-66-3	–––	–––	–––

ochrona rąk: rękawice ochronne; myć ręce przed przerwą i po zakończonej pracy
ochrona oczu: okulary ochronne typu gogle, z osłoną boczną
ochrona skóry: odpowiednia odzież ochronna

Granice narażenia: Nieustalone
Ochrona osobista: Przestrzegać ogólnych zasad higieny. Nie jeść, nie pić w trakcie pracy. Unikać kontaktu ze skórą i oczami. Każdorazowo po pracy myć ręce, nie pozostawać w zanieczyszczonej odzieży. Zapewnić miejsce do umycia ciała i przemycia oczu.

9. WŁAŚCIWOŚCI FIZYCZNE I CHEMICZNE

Postać: lepka ciecz
Zapach: łagodny charakterystyczny, akrylowy
Kolor: mleczny, tworzy bezbarwną powłokę
pH: 8,0 – 9,0
Temperatura wrzenia: ok. 100°C
Temperatura zapłonu: n.d. (nie dotyczy)
Palność: n.d.
Właściwości wybuchowe: n.d.
Właściwości utleniające: n.d.
Prężność par: n.d.
Gęstość w temp. 20°C: 1,4 – 1,6 [g/cm^3]
Rozpuszczalność: n.d.
Rozpuszczalność w wodzie: rozpuszczalny
Współczynnik podziału n-oktanol/woda: n.d.
Lepkość: 4 000 – 10 000 mPas
(Brookfield RVT wrzeciono 5, prędkość obrotowa 10/1min, temp. 20±2°C)
Gęstość par: n.d.
Szybkość parowania: n.d.

Uwaga: dane przedstawione powyżej są danymi typowymi i nie powinny być uważane za specyfikację.

10. STABILNOŚĆ I REAKTYWNOŚĆ

Warunki, których należy unikać: wysokie i niskie temperatury, poza zalecanym przedziałem przechowywania;

Materiały, których należy unikać: nie dotyczy;

Niebezpieczne produkty spalania: tlenek węgla i dwutlenek węgla po odparowaniu wody;
Niebezpieczne produkty rozkładu: żadne, gdy produkt jest właściwie używany i składowany;
Reakcje niebezpieczne: nie są znane;

11. INFORMACJE TOKSYKOLOGICZNE

substancja	test	wartość	drogi narażenia	gatunek
Mieszanina 5-chloro-2-metylo-2H-izotiazol-3-onu i 2-metylo-2H-izotiazol-3-onu	LD50	>2000 mg/kg	skóra	szczur
	LD50	1096 mg/kg	doustnie	szczur
Dimetanol	LD50	200 do 2000 mg/kg	doustnie	szczur

Informacje ogólne: produkt wykazuje odczyn lekko alkaliczny;
Kontakt ze skórą: może powodować lekkie podrażnienie na skutek prób usunięcia go z jej powierzchni, dlatego należy usuwać produkt jak najszybciej;
Kontakt z okiem: może wywołać podrażnienie oka lub mechanicznie drażnić oczy (ciało obce)
Po połknięciu: bezpośrednie dostanie się produktu jest mało prawdopodobne, może nastąpić wtórne narażenie w czasie wymiotów - zachłyśnięcie
Wdychanie: u osób szczególnie wrażliwych lub alergicznych może powodować podrażnienie dróg oddechowych;

12. INFORMACJE EKOLOGICZNE

Dane o ekotoksyczności dla niebezpiecznych składników preparatu:

nazwa składnika	gatunki	Okres	wynik
Mieszanina 5-chloro-2-metylo-2H-izotiazol-3-onu i 2-metylo-2H-izotiazol-3-onu	Pstrąg (LC50)	96 godzin	0,19 mg/l
	Bluegill. (LC50)	96 godzin	0,28 mg/l
	Rozwielitka (EC50)	48 godzin	0,16 mg/l
Etanoloamina	Oncorhynchus mykiss (LC50)	96 godzin	>200 mg/l
	Lepomis macrochirus (LC50)	96 godzin	>300 mg/l
	Pimephales promelas (LC50)	96 godzin	2070 mg/l
1,2-benzoizotiazol-3(2H)-on	Pstrąg (LC50)	96 godzin	1,49 mg/l
	Daphnia magna (EC50)	48 godzin	3,35 mg/l
Hydroxy monohydrat litu	Fathead minnow (LC50)	96 godzin	0,2 mg/l
	Rozwielitka (EC50)	48 godzin	19,1 mg/l

Mobilność: nie jest mobilny
Ekotoksyczność: nie dopuszczać do przedostania się produktu do systemu kanalizacyjnego lub innych ścieków wodnych i otwartych zbiorników;

Zdolność do biodegradacji: brak danych
Dopuszczalne zanieczyszczenie powietrza atmosferycznego (średnie w roku) nie dotyczy

13. POSTĘPOWANIE Z ODPADAMI

Produkt: Musi podlegać specjalnej obróbce zgodnej z urzędowymi przepisami – przekazać do uprawnionego odbiorcy odpadów niebezpiecznych.
Materiał można usuwać na drodze kontrolowanego spalania zgodnie z lokalnym, krajowym prawem, w specjalnych przeznaczonych do tego celu, instalacjach.
Nie dopuszczać do przedostania się produktu do systemu kanalizacyjnego lub innych ścieków wodnych i otwartych zbiorników.

Usuwanie opakowań: Usuwanie zgodnie z obowiązującymi przepisami. Opakowania z tworzyw sztucznych po całkowitym opróżnieniu i wyschnięciu można przekazać do odzysku, po dokładnym oczyszczeniu – może być użyte ponownie. Zalecany środek czyszczący to woda, w razie konieczności z dodatkiem środków czyszczących.

Kod odpadów produktu: 08 01 – odpady z produkcji, przygotowania, obrotu i stosowania oraz usuwania farb i lakierów
08 01 18 – odpady z usuwania farb i lakierów inne niż wymienione w 08 01 17;

Kod odpadów opakowań: 15 01 02 – opakowania z tworzyw sztucznych;
15 01 04 – opakowania z metalu;

14. INFORMACJE TRANSPORTOWE

Produkt nie jest klasyfikowany jako niebezpieczny w świetle rozumienia przepisów transportowych; nie podlega klasyfikacji i oznakowaniu w transporcie.
Produkt transportowany w oryginalnych opakowaniach nie stwarza zagrożenia dla transportu.
Temperatura transportowania powyżej +5°C.

15. INFORMACJE DOTYCZĄCE PRZEPISÓW PRAWNYCH

Kartę wykonano zgodnie z przepisami – patrz punkt 15 niniejszej Karty.

LAKIER AKRYLOWY LAMPERYJNY
bezzapachowy, wodorozcieńczalny, tworzy satynowy połysk

ZNAK.....brak
ZWROTY ZAGROŻENIA.....brak
ZWROTY BEZPIECZEŃSTWA:

S24/25 - unikać zanieczyszczenia skóry i oczu
S26 - w razie kontaktu z oczami przemyć natychmiast dużą ilością wody i zasięgnąć porady lekarza
S29 - nie wprowadzać do kanalizacji

INNE NAPISY.....brak

OBOWIĄZUJĄCE PRZEPISY:

Rozporządzenie Parlamentu Europejskiego i Rady (WE) nr 1272/2008 z 16 grudnia 2008r. (GHS)
Dyrektywa UE Nr 67/548/EWG;
Dyrektywa UE Nr 1999/45/WE;
Rozporządzenie WE Nr 1907/2006 Parlamentu Europejskiego i Rady z dnia 18 grudnia 2006r. w sprawie rejestracji, oceny, udzielania zezwoleń i stosowania ograniczeń w zakresie chemikaliów (REACH) (Dz.Urzędowy UE L396/1 z 30.12.2006r.)

Ustawa z dnia 11 stycznia 2001r. o substancjach i preparatach chemicznych Dz.U.Nr 11, poz.84 z późniejszymi zmianami Dz.U.Nr. 100, poz.1085; Dz.U.Nr. 123, poz.1350 i Dz.U.Nr. 125, poz.1367 oraz Dz.U.Nr. 135, poz.1145 i Dz.U.Nr. 142, poz.1187; Dz.U.Nr. 189, poz.1852; Dz.U.Nr. 96, poz.956; Dz.U.Nr. 121, poz.1263; Dz.U.Nr. 179, poz.1485; Dz.U. 2009 Nr 20, poz. 106

Rozporządzenie Ministra Zdrowia z dnia 3 lipca 2002r. w sprawie Karty Charakterystyki substancji niebezpiecznej i preparatu niebezpiecznego (Dz.U.Nr 140, poz. 1171) wraz ze zmianą z 14 grudnia 2004r. (Dz.U.Nr 2, poz.7 i 8 z 2005r.) i Dz.U. 2007 Nr 215, poz. 1588)

Rozporządzenie Ministra Zdrowia z dnia 28 września 2005r. w sprawie wykazu substancji niebezpiecznych wraz z ich klasyfikacją i oznakowaniem (Dz.U.Nr 201, poz. 1674)

Rozporządzenie Ministra Zdrowia z dnia 2 września 2003r. w sprawie kryteriów i sposobu klasyfikacji substancji i preparatów chemicznych (Dz.U.Nr 171, poz. 1666) wraz ze zmianą z dnia 29 października 2004r. (Dz.U.Nr 243 poz. 2439 i 2440) oraz zmianą z dnia 04 września 2007r. (Dz. U. Nr 174 poz. 1222)

Rozporządzenie Ministra Zdrowia z dnia 2 września 2003r. w sprawie oznakowania opakowań substancji niebezpiecznych i preparatów niebezpiecznych (Dz.U.Nr 173, poz. 1679) wraz ze zmianą z dnia 9 listopada 2004r (Dz.U.Nr 260, poz. 2595)

Rozporządzenie Ministra Pracy i Polityki Socjalnej z dnia 26 września 1997r. w sprawie ogólnych przepisów bezpieczeństwa i higieny pracy (Dz.U.Nr 129, poz. 844 oraz z 2002r.; Dz.U.Nr 91, poz.811, Dz.U. Nr 169. poz. 1650 z 2003r.)

Rozporządzenie Ministra Pracy i Polityki Socjalnej z dnia 27 listopada 2002r. w sprawie najwyższych dopuszczalnych stężeń i natężeń czynników szkodliwych dla zdrowia w środowisku pracy (Dz.U.Nr 217, poz. 1833) ze zmianą z dnia 10 października 2005r (Dz.U.Nr 212, poz. 1769)

Rozporządzenia Ministra Zdrowia z dnia 12 stycznia 2005r. w sprawie sposobu dokonywania oceny ryzyka dla zdrowia człowieka i dla środowiska stwarzanego przez substancje nowe (Dz.U. Nr 16, poz. 138)

Rozporządzenia Ministra Gospodarki, Pracy i Polityki Socjalnej Ministra dnia 05 lipca 2004r. w sprawie ograniczeń, zakazów lub warunków produkcji, obrotu lub stosowania substancji niebezpiecznej oraz zawierających je produktów (Dz.U.Nr 2004, Nr 168, poz. 1762)

Rozporządzenie Ministra Środowiska z dnia 27 września 2001r. w sprawie katalogu odpadów (Dz.U.Nr 112, poz. 1206)

Ustawa z dnia 11 maja 2001r. O opakowaniach i odpadach opakowaniowych (D.U.Nr 63, poz. 683, z 2003r. Dz.U.Nr 7, poz. 78 z 2004r. Nr 11, poz. 97)

Ustawa z dnia 24 sierpnia 1991r. O ochronie przeciwpożarowej (Dz.U. Z 2002r Nr 147, poz. 1229, z 2003r. Nr 52, poz. 452, 2004r. Nr 96, poz. 959 oraz z 2005 Dz.U. Nr 100, poz. 835)

Ustawa z dnia 28 października 2002r. o przewozie drogowym towarów niebezpiecznych (Dz.U. Nr 199, poz. 1671, z 2004r Nr 96, poz. 959; Nr 97 , poz. 962; Nr 173, poz. 1808; z 2005r. Nr 90, poz 757)

Ustawa z dnia 27 kwietnia 2001r. o odpadach (Dz.U.Nr 62, poz. 628 i Dz.U.Nr 100, poz. 1085; z 2002r. Dz.U. Nr 41, poz. 365, Nr 113, poz. 984 i Nr 199, poz. 1671; z 2003r. Nr 7, poz. 78; z 2005r. Nr 175, poz. 1458)

16. INNE INFORMACJE

Produkt posiada Atest Higieniczny wydany przez Międzywydziałowy Instytut Medycyny Morskiej i Tropikalnej, przy Akademii Medycznej w Gdyni (**Nr 73/779/88/2007**); Atest zaświadcza o nieszkodliwości stosowania **LAKIERU AKRYLOWEGO LAMPERYJNEGO** do aplikacji na podłoża budowlane wewnątrz budynków mieszkalnych i użyteczności publicznej (szkoły, przedszkola, obiekty służby zdrowia).

Treść zwrotów R i symboli wymienionych w punkcie 3 niniejszej Karty:
R20/21/22 – działa szkodliwie przez drogi oddechowe, w kontakcie ze skórą i po połknięciu
R22 – substancja działa szkodliwie po połknięciu
R23/24/25 – substancja działa toksycznie przez drogi oddechowe, w kontakcie ze skórą i po połknięciu
R34 – substancja powoduje oparzenia
R35 – powoduje poważne oparzenia
R38 – działa drażniąco na skórę
R41 – ryzyko poważnego uszkodzenia oczu
R43 – może powodować uczulenie w kontakcie ze skórą
R46 – może powodować dziedziczne wady genetyczne
R50 – działa bardzo toksycznie na organizmy wodne
R53 – może powodować długo utrzymujące się niekorzystne zmiany w środowisku wodnym
R50/53 - działa bardzo toksycznie na organizmy wodne; może powodować długo utrzymujące się niekorzystne zmiany w środowisku wodnym
R60 – może upośledzać płodność
R61 – może działać szkodliwie na dziecko w łonie matki

Inne symbole:

Xi – substancja drażniąca
Xn – substancja szkodliwa
N – substancja niebezpieczna dla środowiska
C – substancja żrąca
T – substancja toksyczna

Informacje zawarte w tej Karcie dotyczą tylko wyżej wymienionego produktu. Prezentują one nasz obecny stan wiedzy w zakresie magazynowania i bezpiecznego posługiwania się wyrobem. Dane techniczne zawarte w tej Karcie nie są specyfikacją jakościową i nie mogą stanowić podstaw do jakichkolwiek roszczeń prawnych (reklamacji). Obowiązkiem użytkownika jest ocenić i wykorzystać opisany produkt w sposób bezpieczny i zgodnie z obowiązującym prawem i przepisami. Pozostawia się użytkownikowi własną odpowiedzialność za upewnienie się czy te informacje są odpowiednie i kompletne dla jego specjalistycznego użycia tego produktu. Karta ta nie zwalnia użytkownika produktu z przestrzegania wszystkich norm prawnych, administracyjnych i przepisów odnośnie produktu, higieny i bezpieczeństwa pracy.
Zachęca się użytkowników tego produktu do uczestniczenia w szkoleniach organizowanych przez producenta u głównych dystrybutorów w/w produktu, zaciągania informacji u tychże dystrybutorów a także do odwiedzania strony internetowej producenta (www.malfarb.pl), na której umieszczone są informacje o produkcie. Szczegółowe informacje można uzyskać także w laboratorium producenta pod nr telefonu +48 (62) 735-88-34.

NARODOWY INSTYTUT ZDROWIA PUBLICZNEGO – PAŃSTWOWY ZAKŁAD HIGIENY

NATIONAL INSTITUTE OF PUBLIC HEALTH – NATIONAL INSTITUTE OF HYGIENE

ZAKŁAD HIGIENY KOMUNALNEJ
DEPARTMENT OF ENVIRONMENTAL HYGIENE

24 Chocimska 00-791 Warsaw • Phone (22) 5421354; (22) 5421349 • Fax (22) 5421287 • e-mail: sek-zhk@pzh.gov.pl

ATEST HIGIENICZNY

HK/B/0587/01/2009

ORYGINAŁ

HYGIENIC CERTIFICATE

Wyrób / product: **Poliuretanowe farby antykorozyjne:**
Poluran DuroVite 147
Poluran MC Varnish 221

Zawierający / containing: poliuretany, ksyleny, octan metoksymetylu, solwent naftę

Przeznaczony do / destined: profesjonalnego antykorozyjnego zabezpieczania przemysłowych konstrukcji stalowych, betonowych oraz cementowych z wyłączeniem powierzchni wewnętrznych w przemyśle spożywczym i farmaceutycznym

Wymieniony wyżej produkt odpowiada wymaganiom higienicznym przy spełnieniu następujących warunków / is acceptable according to hygienic criteria with the following conditions:

Na opakowaniu należy umieścić etykietę w języku polskim, zawierającą zalecenia dotyczące środków ostrożności wg karty charakterystyki wyrobu, zgodnie z obowiązującymi przepisami prawnymi.
Wyrób przechowywać w miejscu niedostępnym dla dzieci.

Wytwórca / producer:
BARIL COATING B.V.
5234 GL 's -Hertogenbosch
Zilverenberg 9, Holandia

Niniejszy dokument wydano na wniosek / this certificate issued for:
BARIL COATINGS POLSKA Sp. z o.o.
44-100 Gliwice
ul. Towarowa 11

Atest może być zmieniony lub unieważniony po przedstawieniu stosownych dowodów przez którąkolwiek stronę. Niniejszy atest traci ważność po 2014-06-29 lub w przypadku zmian w recepturze albo w technologii wytwarzania wyrobu.

The certificate may be corrected or cancelled after appropriate motivation. The certificate loses its validity after 2014-06-29 or in the case of changes in composition or in technology of production.

Data wydania atestu higienicznego: 29 czerwca 2009

The date of issue of the certificate: 29th June 2009

Kierownik
Zakładu Higieny Komunalnej
dr Bożena Krogulska

Reprodukowanie, kopiowanie, fotografowanie, skanowanie, digitalizacja Atestu Higienicznego w celach marketingowych bez zgody NIZP-PZH jest zabronione

KARTA CHARAKTERYSTYKI NIEBEZPIECZNGO PREPARATU CHEMICZNEGO

zgodnie z 1907/2006/WE, Artykuł 31

Data druku: 16.11.2009 Aktualizacja: 20.07.2009

1 Identyfikacja substancji/preparatu i identyfikacja przedsiębiorstwa

· **Dane produktu**

· **Nazwa handlowa:** **POLURAN 147 DUROVITE 60 PART A**

· **Numer artykułu:** 147

· **Zastosowanie substancji / preparatu** Farba

· **Producent/Dostawca:**

Baril Coatings BV
Zilverenberg 9
5234 GL 's-Hertogenbosch
Tel +31 (0)73 6419890
e-mail info@Baril.nl
The Netherlands

Baril Coatings Polska Sp. z o.o.
44-100 Gliwice
ul. Towarowa 11
Tel/fax 032 271-01-83
e-mail Baril@Baril.pl
Polska

· **Komórka udzielająca informacji:** R&D department

· **Informacja awaryjna:**
+48426314724
godziny urzędowania: 8:00 - 16:00
Safety@Baril.nl

2 Identyfikacja zagrożeń

· **Oznaczenie zagrożeń:**

Xn Produkt szkodliwy

· **Szczególne wskazówki o zagrożeniu dla człowieka i środowiska:**
Produkt podlega obowiązkowi oznakowania na podstawie metody obliczania "Ogólnej wytycznej klasyfikowania preparatów w UE" w jej ostatnio ważnej wersji.
R 10 Produkt łatwopalny.
R 20/21 Działa szkodliwie przez drogi oddechowe i w kontakcie ze skórą.
R 52/53 Działa szkodliwie na organizmy wodne; może powodować długo utrzymujące się niekorzystne zmiany w ś rodowisku wodnym.

· **System klasyfikacji:**
Klasyfikacja odpowiada aktualnym listom Wspólnoty Europejskiej, jednak jest uzupełniona danymi z literatury fachowej i danymi firmowymi.

· **Elementy etykiety GHS**

Uwaga

H226 - Łatwopalna ciecz i pary.

Uwaga

H312 - Działa szkodliwie w kontakcie ze skórą.
H332 - Działa szkodliwie w następstwie wdychania.

H412 - Działa szkodliwie na organizmy wodne, powodując długotrwałe skutki.

· **Zapobieganie:**
P210 Przechowywać z dala od źródeł ciepła/iskrzenia/otwartego ognia/gorących powierzchni. Palenie wzbronione.
P233 Przechowywać pojemnik szczelnie zamknięty.
P240 Uziemić/połączyć pojemnik i sprzęt odbiorczy.
P241 Używać elektrycznego/wentylującego/oświetleniowego/przeciwwybuchowego sprzętu.
P242 Używać wyłącznie nieiskrzących narzędzi.
P243 Przedsięwziąć środki ostrożności zapobiegające statycznemu rozładowaniu.
P261 Unikać wdychania pyłu/dymu/gazu/mgły/par/rozpylonej cieczy.
P271 Stosować wyłącznie na zewnątrz lub w dobrze wentylowanym pomieszczeniu.

(ciąg dalszy na stronie 2)

KARTA CHARAKTERYSTYKI NIEBEZPIECZNGO PREPARATU CHEMICZNEGO

zgodnie z 1907/2006/WE, Artykuł 31

Data druku: 16.11.2009 Aktualizacja: 20.07.2009

Nazwa handlowa: POLURAN 147 DUROVITE 60 PART A

(ciąg dalszy od strony 1)

P273 Unikać uwolnienia do środowiska.
P280 Stosować rękawice ochronne/odzież ochronną/ochronę oczu/ochronę twarzy.

· **Reagowanie:**

P302+P352	W PRZYPADKU KONTAKTU ZE SKÓRĄ: Umyć dużą ilością wody z mydłem.
P303+P361+P353	W PRZYPADKU KONTATKU ZE SKÓRĄ (lub z włosami): Natychmiast usunąć/ zdjąć całą zanieczyszczoną odzież. Spłukać skórę pod strumieniem wody/ prysznicem.
P304+P340	W PRZYPADKU DOSTANIA SIĘ DO DRÓG ODDECHOWYCH: wyprowadzić lub wynieść poszkodowanego na świeże powietrze i zapewnić warunki do odpoczynku w pozycji umożliwiającej swobodne oddychanie.
P312	W przypadku złego samopoczucia skontaktować się z OŚRODKIEM ZATRUĆ lub z lekarzem.
P322	Środki szczególne (patrz na etykiecie).
P363	Wyprać zanieczyszczoną odzież przed ponownym użyciem.
P370+P378	W przypadku pożaru: Użyć do gaszenia: CO_2, proszek gaśniczy lub strumień wody.

· **Przechowywanie:**
P403+P235 Przechowywać w dobrze wentylowanym miejscu. Przechowywać w chłodnym miejscu.

· **Usuwanie:**
P501 Zawartość / pojemnik usuwać zgodnie z przepisami miejscowymi / regionalnymi / narodowymi / międzynarodowymi.

3 Skład/informacja o składnikach

· **Charakterystyka chemiczna**
· **Opis:** Mieszanka z niżej wymienionych składników z bezpiecznymi domieszkami.

· **Składniki niebezpieczne:**

CAS: 1330-20-7 EINECS: 215-535-7	ksylen Xn, Xi; R 10-20/21-38 Uwaga: 2.6/3; 3.1.D/4, 3.1.I/4, 3.2/2	15-20%
CAS: 108-65-6 EINECS: 203-603-9	octan 2-metoksy-1-metyloetylu Xi; R 10-36 Uwaga: 2.6/3; 3.3/2	7-10%
CAS: 100-41-4 EINECS: 202-849-4	etylobenzen Xn, F; R 11-20 Niebezpieczeństwo: 2.6/2 Uwaga: 3.1.I/4	3-5%
CAS: 64742-95-6 EINECS: 265-199-0	Solwent nafta (ropa naftowa), węglowodory lekkie aromatyczne Xn, Xi, N; R 37/38-51/53-65-67 Niebezpieczeństwo: 3.10/1 Uwaga: 3.2/2, 3.8/3 4.1.C/2	3-5%
CAS: 123-86-4 EINECS: 204-658-1	octan butylu R 10-66-67 Uwaga: 2.6/3; 3.8/3	1-2,5%
CAS: 64742-82-1 EINECS: 265-185-4	Benzyna ciężka hydroodsiarczona (ropa naftowa) Xn, N; R 10-51/53-65-66-67 Niebezpieczeństwo: 3.6/1B, 3.10/1	0,25-0,5%

· **Wskazówki dodatkowe:**
Pełna treść przytoczonych wskazówek dotyczących zagrożeń znajduje się w rozdziale 16.

(ciąg dalszy na stronie 3)

KARTA CHARAKTERYSTYKI NIEBEZPIECZNGO PREPARATU CHEMICZNEGO

zgodnie z 1907/2006/WE, Artykuł 31

Data druku: 16.11.2009 Aktualizacja: 20.07.2009

Nazwa handlowa: POLURAN 147 DUROVITE 60 PART A

(ciąg dalszy od strony 2)

4 Pierwsza pomoc

· **Wskazówki ogólne:**
Symptomy zatrucia mogą wystąpić dopiero po kilku godzinach, dlatego kontrola lekarska niezbędna conajmniej przez 48 godzin po wypadku.
· **Po wdychaniu:**
Dostarczyć świeże powietrze, ewentualnie sztuczne oddychanie, ciepło. W przypadku utrzymujących się dolegliwości skonsultować z lekarzem.
W przypadku utraty przytomności ułożenie i transport w stabilnej pozycji bocznej.
· **Po styczności ze skórą:** Ogólnie produkt nie działa drażniąco na skórę.
· **Po styczności z okiem:**
Przepłukać oczy z otwartą powieką przez kilka minut pod bieżącą wodą i zasięgnąć porady lekarza.
· **Po przełknięciu:** Przy trwałych dolegliwościach porozumieć się z lekarzem.

5 Postępowanie w przypadku pożaru

· **Przydatne środki gaśnicze:** CO2, piasek, proszek gaśniczy. Nie stosować wody.
· **Środki gaśnicze nieprzydatne ze względów bezpieczeństwa:** Woda pełnym strumieniem
· **Specjalne wyposażenie ochronne:** Założyć urządzenie ochrony dróg oddechowych.

6 Postępowanie w przypadku niezamierzonego uwolnienia do środowiska

· **Środki ostrożności dostosowane do danej osoby:**
Nosić ubranie ochronne. Osoby nie zabezpieczone przenieść w bezpieczne miejsce.
· **Środki ochrony środowiska:**
W przypadku przedostania się do zbiorników wodnych lub kanalizacji zawiadomić właściwe władze.
Nie dopuścić do przeniknięcia do kanalizacji /wód powierzchniowych /wód gruntowych.
· **Metoda oczyszczania/ wchłaniania:**
Zebrać za pomocą materiału wiążącego ciecze (piasek, ziemia okrzemkowa, materiał wiążący kwasy, materiał wiążący uniwersalny, trociny).
Materiał skażony usunąć jako odpad wg punktu 13.
Zadbać o wystarczające przewietrzenie.
Nie zmywać wodą ani wodnymi środkami myjącymi.

7 Postępowanie z substancją/preparatem i jej/jego magazynowanie

· **Postępowanie z preparatem:**
· **Wskazówki dla bezpiecznego użytkowania:**
Zadbać o dobry nawiew /odsysanie w miejscu pracy.
Unikać rozpylania.
· **Wskazówki dla ochrony przeciwpożarowej i przeciwwybuchowej:**
Źródła zapłonu trzymać z daleka - nie palić tytoniu.
Przedsięwziąć środki przeciwko naładowaniom elektrostatycznym.

· **Magazynowanie:**
· **Wymagania w stosunku do pomieszczeń składowych i zbiorników:**
Brak szczególnych wymagań.
· **Wskazówki odnośnie wspólnego składowania:** Nie konieczne.
· **Dalsze wskazówki odnośnie warunków składowania:** Zbiornik trzymać szczelnie zamknięty.

8 Kontrola narażenia i środki ochrony indywidualnej

· **Dodatkowe wskazówki dla wykonania urządzeń technicznych:**
Brak dalszych danych, patrz punkt 7.

(ciąg dalszy na stronie 4)

KARTA CHARAKTERYSTYKI NIEBEZPIECZNGO PREPARATU CHEMICZNEGO

zgodnie z 1907/2006/WE, Artykuł 31

Data druku: 16.11.2009 Aktualizacja: 20.07.2009

Nazwa handlowa: POLURAN 147 DUROVITE 60 PART A

(ciąg dalszy od strony 3)

· **Składniki wraz z kontrolowanymi wartościami granicznymi zależnymi od miejsca pracy:**	
1330-20-7 ksylen	
NDS	100 mg/m³
108-65-6 octan 2-metoksy-1-metyloetylu	
NDS	NDSCh: 520 mg/m³ NDS: 260 mg/m³
100-41-4 etylobenzen	
NDS	NDSCh: 350 mg/m³ NDS: 100 mg/m³
123-86-4 octan butylu	
NDS	NDSCh: 950 mg/m³ NDS: 200 mg/m³

· **Wskazówki dodatkowe:** Podstawą były aktualnie obowiązujące wykazy.

· **Osobiste wyposażenie ochronne:**

· **Ogólne środki ochrony i higieny:**
Trzymać z dala od środków spożywczych napojów i pasz.
Myć ręce przed przerwą i przed końcem pracy.
Unikać styczności z oczami i skórą.

· **Ochrona dróg oddechowych:**
W przypadku krótkotrwałego lub nieznacznego obciążenia urządzenie filtrujące do oddychania; w przypadku intensywnej lub dłuższej ekspozycji zastosować urządzenie do ochrony dróg oddechowych niezależne od powietrza otoczenia.

· **Ochrona rąk:**

Rękawice ochronne

Materiał, z którego wykonane są rękawice musi być nieprzepuszczalny i odporny na działanie produktu / substancji / preparatu.
Z powodu braku badań nie można podać żadnego zalecenia dotyczącego materiału dla rękawic do ochrony przed produktem / preparatem / mieszaniną substancji chemicznych.
Wybór materiału na rękawice ochronne przy uwzględnieniu czasów przebicia, szybkości przenikania i degradacji.

· **Materiał, z którego wykonane są rękawice**
Wybór odpowiednich rękawic nie zależy tylko od materiału, lecz także od innych cech jakościowych i zmienia się od producenta do producenta. Ponieważ produkt jest preparatem składającym się z kilku substancji, to odporności materiałów, z których wykonano rękawice nie można wcześniej wyliczyć i dlatego też musi być ona sprawdzona przed zastosowaniem.

· **Czas penetracji dla materiału, z którego wykonane są rękawice**
Od producenta rękawic należy uzyskać informację na temat dokładnego czasu przebicia i go przestrzegać.

· **Ochrona oczu:**

Okulary ochronne szczelnie zamknięte

9 Właściwości fizyczne i chemiczne

· **Ogólne dane**

Forma:	Płynny
Kolor:	Zgodnie z nazwą produktu

(ciąg dalszy na stronie 5)

KARTA CHARAKTERYSTYKI NIEBEZPIECZNGO PREPARATU CHEMICZNEGO

zgodnie z 1907/2006/WE, Artykuł 31

Data druku: 16.11.2009 Aktualizacja: 20.07.2009

Nazwa handlowa: POLURAN 147 DUROVITE 60 PART A

(ciąg dalszy od strony 4)

Zapach:	Charakterystyczny
· **Zmiana stanu** **Punkt topnienia/ Zakres topnienia:** **Punkt wrzenia/ Zakres wrzenia:**	 Nie jest określony. 137℃
· **Punkt zapłonu:**	30℃
· **Temperatura palenia się:**	315℃
· **Samozapłon:**	Produkt nie jest samozapalny.
· **Niebezpieczeństwo wybuchu:**	Produkt nie jest grozi wybuchem, ale możliwe jest powstawanie par/ mieszanek powietrza grożących wybuchem.
· **Granice niebezpieczeństwa wybuchu:** **Dolna:** **Górna:**	 1,1 Vol % 7,0 Vol %
· **Ciśnienie pary w 20℃:**	6,7 hPa
· **Gęstość w 20℃:**	1,37 g/cm³
· **Rozpuszczalność w/ mieszalność z** **Woda:**	 Nie lub mało mieszalny.
· **Lepkość:** **Kinetyczna w 20℃:**	 100 s (ISO 6 mm)
· **Zawartość rozpuszczalników:** **rozpuszczalniki organiczne:**	 31,7 %
· **Zawartość ciał stałych:**	68,2 %

10 Stabilność i reaktywność

· **Rozkład termiczny/ warunki których należy unikać:**
Brak rozkładu przy użyciu zgodnym z przeznaczeniem.
· **Reakcje niebezpieczne** Reakcje niebezpieczne nie są znane.
· **Niebezpieczne produkty rozkładu:** Niebezpieczne produkty rozkładu nie są znane.

11 Informacje toksykologiczne

· **Ostra toksyczność:**

· **Istotne sklasyfikowane wartości LD/LC50:**		
1330-20-7 ksylen		
Ustne	LD50	4300 mg/kg (rat)
Skórne	LD50	2000 mg/kg (rabbit)
64742-95-6 Solwent nafta (ropa naftowa), węglowodory lekkie aromatyczne		
Ustne	LD50	>6800 mg/kg (rat)
Skórne	LD50	>3400 mg/kg (rab)
Wdechowe	LC50/4 h	>10,2 mg/l (rat)

· **Pierwotne działanie drażniące: Działanie Gatunek Metoda:**
· **na skórze:** Brak działania drażniącego.
· **w oku:** Brak działania drażniącego.
· **Uczulanie:** Żadne działanie uczulające nie jest znane.
· **Dodatkowe wskazówki toksykologiczne:**
Produkt wykazuje następujące zagrożenia w oparciu o metodę obliczeń według ogólnych wytycznych klasyfikacji Wspólnoty Europejskiej dotyczących receptur, wersja ostatnia:

(ciąg dalszy na stronie 6)

KARTA CHARAKTERYSTYKI NIEBEZPIECZNGO PREPARATU CHEMICZNEGO

zgodnie z 1907/2006/WE, Artykuł 31

Data druku: 16.11.2009 Aktualizacja: 20.07.2009

Nazwa handlowa: POLURAN 147 DUROVITE 60 PART A

(ciąg dalszy od strony 5)

Substancja szkodliwa

12 Informacje ekologiczne

· **Skutki ekotoksyczne:**
· **Uwaga:** Szkodliwy dla ryb.
· **Wskazówki ogólne:**
Klasa szkodliwości dla wody 2 (samookreślenie): szkodliwy dla wody
Nie dopuścić do przedostania się do wód gruntowych, wód powierzchniowych bądź do kanalizacji.
Szkodliwy dla wody pitnej nawet przy przedostaniu się minimalnych ilości do podłoża.
szkodliwy dla organizmów wodnych

13 Postępowanie z odpadami

· **Produkt:**
· **Zalecenie:**
Nie może podlegać obróbce wspólnie z odpadkami domowymi. Nie dopuścić do przedostania się do kanalizacji.

· **Opakowania nieoczyszczone:**
· **Zalecenie:** Usuwanie zgodnie z obowiązującymi przepisami.

14 Informacje o transporcie

· **Transport lądowy ADR/RID i GGVS/GGVE (międzynarodowe/krajowe):**
· **Klasa ADR/RID- GGVS/E:** -

· **Transport morski IMDG/GGVSee:**
· **Klasa IMDG/GGVSee:** -
· **Zanieczyszczenia morskie:** Nie

· **Transport lotniczy ICAO-TI i IATA-DGR:**

· **Klasa ICAO/IATA:** 3
· **Numer UN/ID:** 1263
· **Label** 3
· **Grupa opakowań:** III
· **Właściwa nazwa techniczna:** PAINT

· **UN "Model Regulation":** -

15 Informacje dotyczące przepisów prawnych

· **Oznaczenia według wytycznych EWG:**
Produkt został sklasyfikowany i oznaczony wg norm EWG/zarządzeniem o substancjach szkodliwych.
-Rozporządzenie Ministra Zdrowia z dnia 5 marca 2009 r. w sprawie oznakowania opakowań substancji niebezpiecznych i preparatów niebezpiecznych oraz niektórych preparatów chemicznych (Dz. U. Nr 53, poz. 439)
- Rozporządzenie Ministra Zdrowia z dnia 13 listopada 2007 r. W sprawie karty charakterystyki (Dz. U. Nr 215, poz. 1588).
- Rozporządzenie Ministra Zdrowia z dnia 4 września 2007 r. zmieniając rozporządzenie w sprawie kryteriów w sposobu klasyfikacji substancji i preparatów niebezpiecznych (Dz. U. Nr 174, poz. 1222).

(ciąg dalszy na stronie 7)

KARTA CHARAKTERYSTYKI NIEBEZPIECZNGO PREPARATU CHEMICZNEGO

zgodnie z 1907/2006/WE, Artykuł 31

Data druku: 16.11.2009 Aktualizacja: 20.07.2009

Nazwa handlowa: POLURAN 147 DUROVITE 60 PART A

(ciąg dalszy od strony 6)

- Rozporządzenie (WE) nr 1907/2006 Parlamentu Europejskiego i Rady z dnia 18 grudnia 2006 r. w sprawie rejestracji, oceny, udzielania zezwoleń i stosowanych ograniczeń w zakresie chemikaliów (REACH) i utworzenia Europejskiej Agencji Chemikaliów, zmieniające dyrektywę 1999/45/WE oraz uchylające rozporządzenie Rady EWG nr 793/93 i rozporządzenie Komisji (WE) nr 1488/94, jak również dyrektywę Rady 76/769/EWG i dyrektywy Komisji 91/155/EWG, 93/67/EWG, 93/105/WE i 2000/21/WE.
- Rozporządzenie Ministra Zdrowia z dnia 28 września 2005 r. w sprawie wykazu substancji niebezpiecznych wraz z ich klasyfikacją i oznakowaniem (Dz. U. Nr 201, poz. 1674).
-Rozporządzenie Ministra Zdrowia z dnia 2 września 2003 r. w sprawie kryteriów i sposobu klasyfikacji substancji i preparatów chemicznych (Dz. U. Nr 171, poz. 1666 z późniejszymi zmianami).
- Rozporządzenie Ministra Gospodarki, Pracy i Polityki Społecznej z 31 marca 2003 r. w sprawie zasadniczych wymagań dla środków ochrony indywidualnej (Dz. U. Nr 80, poz. 725).
- Rozporządzenie Ministra Pracy i Polityki Społecznej z dnia 29 listopada 2002 r. w sprawie najwyższych dopuszczalnych stężeń i natężeń czynników szkodliwych dla zdrowia w środowisku pracy (Dz. U. Nr 217, poz. 1833 z późniejszymi zmianami).
-Ustawa z dnia 28 października 2002 r. o przewozie drogowym towarów niebezpiecznych (Dz. U. Nr 199, poz. 1671 z późniejszymi zmianami).
- Ustawa z dnia 11 stycznia 2001 r. o substancjach i preparatach chemicznych (Dz. U. Nr 11, poz. 84 z późniejszymi zmianami).
- Rozporządzenie Ministra Pracy i Polityki Socjalnej z dnia 26 września 1997 w sprawie ogólnych przepisów bezpieczeństwa i higieny pracy (tekst jednolity z 2003 Dz. U. Nr 169, poz. 1650 z późniejszymi zmianami).

· ***Litera w oznaczeniu i określenie niebezpieczeństwa produktu:***

Xn Produkt szkodliwy

· ***Składniki określające niebezpieczeństwo do etykietowania:***
ksylen

· ***Zestawy R:***
10 Produkt łatwopalny.
20/21 Działa szkodliwie przez drogi oddechowe i w kontakcie ze skórą.
52/53 Działa szkodliwie na organizmy wodne; może powodować długo utrzymujące się niekorzystne zmiany w ś rodowisku wodnym.

· ***Zestawy S:***
23 Nie wdychać gazu/dymu/pary/rozpylonej cieczy (rodzaj określi producent).
36/37 Nosić odpowiednią odzieżochronną i odpowiednie rękawice ochronne.
51 Stosować wyłącznie w dobrze wentylowanych pomieszczeniach.
61 Unikać zrzutów do ś rodowiska. Postępować zgodnie z instrukcją lub kartą charakterystyki.

16 Inne informacje

Dane opierają się na dzisiejszym stanie naszej wiedzy, nie określają jednak w sposób ostateczny właściwości produkcyjnych i nie mogą być uzasadnieniem prawomocnych umów.

· ***Odnośne zwroty R***
10 Produkt łatwopalny.
11 Produkt wysoce łatwopalny.
20 Działa szkodliwie przez drogi oddechowe.
20/21 Działa szkodliwie przez drogi oddechowe i w kontakcie ze skórą.
36 Działa drażniąco na oczy.
37/38 Działa drażniąco na drogi oddechowe i skórę.
38 Działa drażniąco na skórę.
51/53 Działa toksycznie na organizmy wodne; może powodować długo utrzymujące się niekorzystne zmiany w ś rodowisku wodnym.
65 Działa szkodliwie; może powodować uszkodzenie płuc w przypadku połknięcia.

(ciąg dalszy na stronie 8)

KARTA CHARAKTERYSTYKI NIEBEZPIECZNGO PREPARATU CHEMICZNEGO

zgodnie z 1907/2006/WE, Artykuł 31

Data druku: 16.11.2009 Aktualizacja: 20.07.2009

Nazwa handlowa: POLURAN 147 DUROVITE 60 PART A

(ciąg dalszy od strony 7)

66 *Powtarzające się narażenie może powodować wysuszanie lub pękanie skóry.*
67 *Pary mogą wywoływać uczucie senności i zawroty głowy.*

· **Wydział sporządzający wykaz danych:** *Product Safety Department*
· **Partner dla kontaktów:** *Mr. Frank van Hofwegen*
· **Skróty i akronimy:**
ADR: Accord européen sur le transport des marchandises dangereuses par Route (European Agreement concerning the International Carriage of Dangerous Goods by Road)
RID: Rčglement international concernant le transport des marchandises dangereuses par chemin de fer (Regulations Concerning the International Transport of Dangerous Goods by Rail)
IMDG: International Maritime Code for Dangerous Goods
IATA: International Air Transport Association
IATA-DGR: Dangerous Goods Regulations by the "International Air Transport Association" (IATA)
ICAO: International Civil Aviation Organization
ICAO-TI: Technical Instructions by the "International Civil Aviation Organization" (ICAO)
GHS: Globally Harmonized System of Classification and Labelling of Chemicals
LC50: Lethal concentration, 50 percent
LD50: Lethal dose, 50 percent

KARTA CHARAKTERYSTYKI NIEBEZPIECZNGO PREPARATU CHEMICZNEGO

zgodnie z 1907/2006/WE, Artykuł 31

Data druku: 16.11.2009 Aktualizacja: 25.08.2009

1 Identyfikacja substancji/preparatu i identyfikacja przedsiębiorstwa

· **Dane produktu**

· **Nazwa handlowa:** **POLURAN 903 PART B**

· **Numer artykułu:** 903V

· **Zastosowanie substancji / preparatu** Farba

· **Producent/Dostawca:**

Baril Coatings BV
Zilverenberg 9
5234 GL 's-Hertogenbosch
Tel +31 (0)73 6419890
e-mail info@Baril.nl
The Netherlands

Baril Coatings Polska Sp. z o.o.
44-100 Gliwice
ul. Towarowa 11
Tel/fax 032 271-01-83
e-mail Baril@Baril.pl
Polska

· **Komórka udzielająca informacji:** R&D department

· **Informacja awaryjna:**
+48426314724
godziny urzędowania: 8:00 - 16:00
Safety@Baril.nl

2 Identyfikacja zagrożeń

· **Oznaczenie zagrożeń:**

Xn Produkt szkodliwy

· **Szczególne wskazówki o zagrożeniu dla człowieka i środowiska:**
Produkt podlega obowiązkowi oznakowania na podstawie metody obliczania "Ogólnej wytycznej klasyfikowania preparatów w UE" w jej ostatnio ważnej wersji.
R 10 Produkt łatwopalny.
R 20/21 Działa szkodliwie przez drogi oddechowe i w kontakcie ze skórą.
R 36/38 Działa drażniąco na oczy i skórę.
R 43 Może powodować uczulenie w kontakcie ze skórą.
R 52/53 Działa szkodliwie na organizmy wodne; może powodować długo utrzymujące się niekorzystne zmiany w ś rodowisku wodnym.
Zawiera izocyjaniany. Zapoznaj się z instrukcją dostarczoną przez producenta.

· **System klasyfikacji:**
Klasyfikacja odpowiada aktualnym listom Wspólnoty Europejskiej, jednak jest uzupełniona danymi z literatury fachowej i danymi firmowymi.

· **Elementy etykiety GHS**

Uwaga

H226 - Łatwopalna ciecz i pary.

Uwaga

H312 - Działa szkodliwie w kontakcie ze skórą.
H332 - Działa szkodliwie w następstwie wdychania.
H315 - Działa drażniąco na skórę.
H319 - Działa drażniąco na oczy.
H317 - Może powodować reakcję alergiczną skóry.

H412 - Działa szkodliwie na organizmy wodne, powodując długotrwałe skutki.

Zawiera izocyjaniany. Może powodować wystąpienie reakcji alergicznej.

(ciąg dalszy na stronie 2)

KARTA CHARAKTERYSTYKI NIEBEZPIECZNGO PREPARATU CHEMICZNEGO

zgodnie z 1907/2006/WE, Artykuł 31

Data druku: 16.11.2009 Aktualizacja: 25.08.2009

Nazwa handlowa: POLURAN 903 PART B

(ciąg dalszy od strony 1)

· **Zapobieganie:**

P210 Przechowywać z dala od źródeł ciepła/iskrzenia/otwartego ognia/gorących powierzchni. Palenie wzbronione.
P233 Przechowywać pojemnik szczelnie zamknięty.
P240 Uziemić/połączyć pojemnik i sprzęt odbiorczy.
P241 Używać elektrycznego/wentylującego/oświetleniowego/przeciwwybuchowego sprzętu.
P242 Używać wyłącznie nieiskrzących narzędzi.
P243 Przedsięwziąć środki ostrożności zapobiegające statycznemu rozładowaniu.
P261 Unikać wdychania pyłu/dymu/gazu/mgły/par/rozpylonej cieczy.
P264 Dokładnie umyć po użyciu.
P271 Stosować wyłącznie na zewnątrz lub w dobrze wentylowanym pomieszczeniu.
P272 Zanieczyszczonej odzieży ochronnej nie wynosić poza miejsce pracy.
P273 Unikać uwolnienia do środowiska.
P280 Stosować rękawice ochronne/odzież ochronną/ochronę oczu/ochronę twarzy.

· **Reagowanie:**

P302+P352	W PRZYPADKU KONTAKTU ZE SKÓRĄ: Umyć dużą ilością wody z mydłem.
P303+P361+P353	W PRZYPADKU KONTATKU ZE SKÓRĄ (lub z włosami): Natychmiast usunąć/zdjąć całą zanieczyszczoną odzież. Spłukać skórę pod strumieniem wody/prysznicem.
P304+P340	W PRZYPADKU DOSTANIA SIĘ DO DRÓG ODDECHOWYCH: wyprowadzić lub wynieść poszkodowanego na świeże powietrze i zapewnić warunki do odpoczynku w pozycji umożliwiającej swobodne oddychanie.
P305+P351+P338	W PRZYPADKU DOSTANIA SIĘ DO OCZU: Ostrożnie płukać wodą przez kilka minut. Wyjąć soczewki kontaktowe, jeżeli są i można je łatwo usunąć. Nadal płukać.
P312	W przypadku złego samopoczucia skontaktować się z OŚRODKIEM ZATRUĆ lub z lekarzem.
P321	Zastosować określone leczenie (patrz na etykiecie).
P322	Środki szczególne (patrz na etykiecie).
P332+P313	W przypadku wystąpienia podrażnienia skóry: Zasięgnąć porady/zgłosić się pod opiekę lekarza.
P333+P313	W przypadku wystąpienia podrażnienia skóry lub wysypki: Zasięgnąć porady/zgłosić się pod opiekę lekarza.
P337+P313	W przypadku utrzymywania się działania drażniącego na oczy: Zasięgnąć porady/zgłosić się pod opiekę lekarza.
P362	Zanieczyszczoną odzież zdjąć i wyprać przed ponownym użyciem.
P363	Wyprać zanieczyszczoną odzież przed ponownym użyciem.
P370+P378	W przypadku pożaru: Użyć do gaszenia: CO2, proszek gaśniczy lub strumień wody.

· **Przechowywanie:**

P403+P235 Przechowywać w dobrze wentylowanym miejscu. Przechowywać w chłodnym miejscu.

· **Usuwanie:**

P501 Zawartość / pojemnik usuwać zgodnie z przepisami miejscowymi / regionalnymi / narodowymi / międzynarodowymi.

3 Skład/informacja o składnikach

· **Charakterystyka chemiczna**

· **Opis:** Mieszanka z niżej wymienionych składników z bezpiecznymi domieszkami.

· **Składniki niebezpieczne:**

CAS: 28182-81-2	Hexamethylene-1,6-diisocyanate homopolymer Xi; R 43 Uwaga: 3.4.S/1	25-50%

(ciąg dalszy na stronie 3)

KARTA CHARAKTERYSTYKI NIEBEZPIECZNGO PREPARATU CHEMICZNEGO

zgodnie z 1907/2006/WE, Artykuł 31

Data druku: 16.11.2009 Aktualizacja: 25.08.2009

Nazwa handlowa: POLURAN 903 PART B

(ciąg dalszy od strony 2)

CAS: 1330-20-7 EINECS: 215-535-7	ksylen Xn, Xi; R 10-20/21-38 Uwaga: 2.6/3; 3.1.D/4, 3.1.I/4, 3.2/2	20-25%
CAS: 108-65-6 EINECS: 203-603-9	octan 2-metoksy-1-metyloetylu Xi; R 10-36 Uwaga: 2.6/3; 3.3/2	20-25%
CAS: 64742-95-6 EINECS: 265-199-0	Solwent nafta (ropa naftowa), węglowodory lekkie aromatyczne Xn, Xi, N; R 37/38-51/53-65-67 Niebezpieczeństwo: 3.10/1 Uwaga: 3.2/2, 3.8/3 4.1.C/2	10-15%
CAS: 123-86-4 EINECS: 204-658-1	octan butylu R 10-66-67 Uwaga: 2.6/3; 3.8/3	3-5%

· **Wskazówki dodatkowe:**
Pełna treść przytoczonych wskazówek dotyczących zagrożeń znajduje się w rozdziale 16.

4 Pierwsza pomoc

· **Wskazówki ogólne:**
Symptomy zatrucia mogą wystąpić dopiero po kilku godzinach, dlatego kontrola lekarska niezbędna conajmniej przez 48 godzin po wypadku.
· **Po wdychaniu:**
Dostarczyć obficie świeże powietrze i dla bezpieczeństwa wezwać lekarza.
W przypadku utraty przytomności ułożenie i transport w stabilnej pozycji bocznej.
· **Po styczności ze skórą:** Natychmiast zmyć wodą i mydłem i dobrze spłukać.
· **Po styczności z okiem:**
Płukać oczy z otwartą powieką przez kilka minut pod bieżącą wodą. W przypadku utrzymującej się dolegliwości zasięgnąć porady lekarza.
· **Po przełknięciu:** Przy trwałych dolegliwościach porozumieć się z lekarzem.

5 Postępowanie w przypadku pożaru

· **Przydatne środki gaśnicze:** CO2, piasek, proszek gaśniczy. Nie stosować wody.
· **Środki gaśnicze nieprzydatne ze względów bezpieczeństwa:** Woda pełnym strumieniem
· **Specjalne wyposażenie ochronne:** Założyć urządzenie ochrony dróg oddechowych.

6 Postępowanie w przypadku niezamierzonego uwolnienia do środowiska

· **Środki ostrożności dostosowane do danej osoby:**
Nosić ubranie ochronne. Osoby nie zabezpieczone przenieść w bezpieczne miejsce.
· **Środki ochrony środowiska:**
W przypadku przedostania się do zbiorników wodnych lub kanalizacji zawiadomić właściwe władze.
Nie dopuścić do przeniknięcia do kanalizacji /wód powierzchniowych /wód gruntowych.
· **Metoda oczyszczania/ wchłaniania:**
Zebrać za pomocą materiału wiążącego ciecze (piasek, ziemia okrzemkowa, materiał wiążący kwasy, materiał wiążący uniwersalny, trociny).
Materiał skażony usunąć jako odpad wg punktu 13.
Zadbać o wystarczające przewietrzenie.
Nie zmywać wodą ani wodnymi środkami myjącymi.

(ciąg dalszy na stronie 4)

KARTA CHARAKTERYSTYKI NIEBEZPIECZNGO PREPARATU CHEMICZNEGO

zgodnie z 1907/2006/WE, Artykuł 31

Data druku: 16.11.2009 Aktualizacja: 25.08.2009

Nazwa handlowa: POLURAN 903 PART B

(ciąg dalszy od strony 3)

7 Postępowanie z substancją/preparatem i jej/jego magazynowanie

· **Postępowanie z preparatem:**
· **Wskazówki dla bezpiecznego użytkowania:**
Zadbać o dobry nawiew /odsysanie w miejscu pracy.
Unikać rozpylania.
· **Wskazówki dla ochrony przeciwpożarowej i przeciwwybuchowej:**
Źródła zapłonu trzymać z daleka - nie palić tytoniu.
Przedsięwziąć środki przeciwko naładowaniom elektrostatycznym.

· **Magazynowanie:**
· **Wymagania w stosunku do pomieszczeń składowych i zbiorników:**
Brak szczególnych wymagań.
· **Wskazówki odnośnie wspólnego składowania:** Nie konieczne.
· **Dalsze wskazówki odnośnie warunków składowania:** Zbiornik trzymać szczelnie zamknięty.

8 Kontrola narażenia i środki ochrony indywidualnej

· **Dodatkowe wskazówki dla wykonania urządzeń technicznych:**
Brak dalszych danych, patrz punkt 7.

· **Składniki wraz z kontrolowanymi wartościami granicznymi zależnymi od miejsca pracy:**	
1330-20-7 ksylen	
NDS	100 mg/m³
108-65-6 octan 2-metoksy-1-metyloetylu	
NDS	NDSCh: 520 mg/m³ NDS: 260 mg/m³
123-86-4 octan butylu	
NDS	NDSCh: 950 mg/m³ NDS: 200 mg/m³

· **Wskazówki dodatkowe:** Podstawą były aktualnie obowiązujące wykazy.

· **Osobiste wyposażenie ochronne:**
· **Ogólne środki ochrony i higieny:**
Trzymać z dala od środków spożywczych napojów i pasz.
Zabrudzoną, nasączoną odzież natychmiast zdjąć.
Myć ręce przed przerwą i przed końcem pracy.
Nie wdychać gazów/ par / aerozoli.
Unikać styczności z oczami i skórą.
· **Ochrona dróg oddechowych:**
W przypadku krótkotrwałego lub nieznacznego obciążenia urządzenie filtrujące do oddychania; w przypadku intensywnej lub dłuższej ekspozycji zastosować urządzenie do ochrony dróg oddechowych niezależne od powietrza otoczenia.
· **Ochrona rąk:**

Rękawice ochronne

Materiał, z którego wykonane są rękawice musi być nieprzepuszczalny i odporny na działanie produktu / substancji / preparatu.
Z powodu braku badań nie można podać żadnego zalecenia dotyczącego materiału dla rękawic do ochrony przed produktem / preparatem / mieszaniną substancji chemicznych.
Wybór materiału na rękawice ochronne przy uwzględnieniu czasów przebicia, szybkości przenikania i degradacji.
· **Materiał, z którego wykonane są rękawice**
Wybór odpowiednich rękawic nie zależy tylko od materiału, lecz także od innych cech jakościowych i zmienia się od producenta do producenta. Ponieważ produkt jest preparatem składającym się z kilku substancji, to odporności materiałów, z których wykonano rękawice nie można wcześniej

(ciąg dalszy na stronie 5)

KARTA CHARAKTERYSTYKI NIEBEZPIECZNGO PREPARATU CHEMICZNEGO

zgodnie z 1907/2006/WE, Artykuł 31

Data druku: 16.11.2009 Aktualizacja: 25.08.2009

Nazwa handlowa: POLURAN 903 PART B

(ciąg dalszy od strony 4)

wyliczyć i dlatego też musi być ona sprawdzona przed zastosowaniem.

· **Czas penetracji dla materiału, z którego wykonane są rękawice**
Od producenta rękawic należy uzyskać informację na temat dokładnego czasu przebicia i go przestrzegać.

· **Ochrona oczu:**

Okulary ochronne szczelnie zamknięte

9 Właściwości fizyczne i chemiczne

· **Ogólne dane**	
Forma:	*Płynny*
Kolor:	*Zgodnie z nazwą produktu*
Zapach:	*Charakterystyczny*
· **Zmiana stanu**	
Punkt topnienia/ Zakres topnienia:	*Nie jest określony.*
Punkt wrzenia/ Zakres wrzenia:	*137℃*
· **Punkt zapłonu:**	*30℃*
· **Temperatura palenia się:**	*315℃*
· **Samozapłon:**	*Produkt nie jest samozapalny.*
· **Niebezpieczeństwo wybuchu:**	*Produkt nie jest grozi wybuchem, ale możliwe jest powstawanie par/ mieszanek powietrza grożących wybuchem.*
· **Granice niebezpieczeństwa wybuchu:**	
Dolna:	*0,7 Vol %*
Górna:	*10,8 Vol %*
· **Ciśnienie pary w 20℃:**	*6,7 hPa*
· **Gęstość w 20℃:**	*0,978 g/cm³*
· **Rozpuszczalność w/ mieszalność z Woda:**	*Nie lub mało mieszalny.*
· **Lepkość:**	
Kinetyczna w 20℃:	*20 s (ISO 6 mm)*
· **Zawartość rozpuszczalników:**	
rozpuszczalniki organiczne:	*61,5 %*
· **Zawartość ciał stałych:**	*38,5 %*

10 Stabilność i reaktywność

· **Rozkład termiczny/ warunki których należy unikać:**
Brak rozkładu przy użyciu zgodnym z przeznaczeniem.

· **Reakcje niebezpieczne** *Reakcje niebezpieczne nie są znane.*

· **Niebezpieczne produkty rozkładu:** *Niebezpieczne produkty rozkładu nie są znane.*

(ciąg dalszy na stronie 6)

KARTA CHARAKTERYSTYKI NIEBEZPIECZNGO PREPARATU CHEMICZNEGO

zgodnie z 1907/2006/WE, Artykuł 31

Data druku: 16.11.2009 Aktualizacja: 25.08.2009

Nazwa handlowa: POLURAN 903 PART B

(ciąg dalszy od strony 5)

11 Informacje toksykologiczne

· **Ostra toksyczność:**

· **Istotne sklasyfikowane wartości LD/LC50:**		
1330-20-7 ksylen		
Ustne	LD50	4300 mg/kg (rat)
Skórne	LD50	2000 mg/kg (rabbit)
64742-95-6 Solwent nafta (ropa naftowa), węglowodory lekkie aromatyczne		
Ustne	LD50	>6800 mg/kg (rat)
Skórne	LD50	>3400 mg/kg (rab)
Wdechowe	LC50/4 h	>10,2 mg/l (rat)

· **Pierwotne działanie drażniące: Działanie Gatunek Metoda:**
· **na skórze:** Podrażnia skórę i śluzówkę.
· **w oku:** Działanie drażniące.
· **Uczulanie:** Możliwe uczulenie przez styczność ze skórą.
· **Dodatkowe wskazówki toksykologiczne:**
Produkt wykazuje następujące zagrożenia w oparciu o metodę obliczeń według ogólnych wytycznych klasyfikacji Wspólnoty Europejskiej dotyczących receptur, wersja ostatnia:
Substancja szkodliwa
Substancja drażniąca
· **Działanie uczulające** Może powodować uczulenie w kontakcie ze skórą.

12 Informacje ekologiczne

· **Skutki ekotoksyczne:**
· **Uwaga:** Szkodliwy dla ryb.
· **Wskazówki ogólne:**
Klasa szkodliwości dla wody 2 (samookreślenie): szkodliwy dla wody
Nie dopuścić do przedostania się do wód gruntowych, wód powierzchniowych bądź do kanalizacji.
Szkodliwy dla wody pitnej nawet przy przedostaniu się minimalnych ilości do podłoża.
szkodliwy dla organizmów wodnych

13 Postępowanie z odpadami

· **Produkt:**
· **Zalecenie:**
Nie może podlegać obróbce wspólnie z odpadkami domowymi. Nie dopuścić do przedostania się do kanalizacji.

· **Opakowania nieoczyszczone:**
· **Zalecenie:** Usuwanie zgodnie z obowiązującymi przepisami.

14 Informacje o transporcie

· **Transport lądowy ADR/RID i GGVS/GGVE (międzynarodowe/krajowe):**

· **Klasa ADR/RID- GGVS/E:** 3 materiały ciekłe zapalne
· **Liczba Kemlera:** 30
· **Numer UN:** 1263

(ciąg dalszy na stronie 7)

KARTA CHARAKTERYSTYKI NIEBEZPIECZNGO PREPARATU CHEMICZNEGO

zgodnie z 1907/2006/WE, Artykuł 31

Data druku: 16.11.2009 Aktualizacja: 25.08.2009

Nazwa handlowa: POLURAN 903 PART B

(ciąg dalszy od strony 6)

· **Grupa opakowań:** III
· **Nalepka:** 3
· **Nazwa wyrobu:** 1263 FARBA

· **Transport morski IMDG/GGVSee:**

· **Klasa IMDG/GGVSee:** 3
· **Numer UN:** 1263
· **Label** 3
· **Grupa opakowań:** III
· **Numer EMS:** F-E,S-E
· **Zanieczyszczenia morskie:** Nie
· **Właściwa nazwa techniczna:** PAINT

· **Transport lotniczy ICAO-TI i IATA-DGR:**

· **Klasa ICAO/IATA:** 3
· **Numer UN/ID:** 1263
· **Label** 3
· **Grupa opakowań:** III
· **Właściwa nazwa techniczna:** PAINT

· **UN "Model Regulation":** UN1263, FARBA, 3, III

15 Informacje dotyczące przepisów prawnych

· **Oznaczenia według wytycznych EWG:**
Produkt został sklasyfikowany i oznaczony wg norm EWG/zarządzeniem o substancjach szkodliwych.
-Rozporządzenie Ministra Zdrowia z dnia 5 marca 2009 r. w sprawie oznakowania opakowań substancji niebezpiecznych i preparatów niebezpiecznych oraz niektórych preparatów chemicznych (Dz. U. Nr 53, poz. 439)
- Rozporządzenie Ministra Zdrowia z dnia 13 listopada 2007 r. W sprawie karty charakterystyki (Dz. U. Nr 215, poz. 1588).
- Rozporządzenie Ministra Zdrowia z dnia 4 września 2007 r. zmieniając rozporządzenie w sprawie kryteriów w sposobu klasyfikacji substancji i preparatów niebezpiecznych (Dz. U. Nr 174, poz. 1222).
- Rozporządzenie (WE) nr 1907/2006 Parlamentu Europejskiego i Rady z dnia 18 grudnia 2006 r. w sprawie rejestracji, oceny, udzielania zezwoleń i stosowanych ograniczeń w zakresie chemikaliów (REACH) i utworzenia Europejskiej Agencji Chemikaliów, zmieniające dyrektywę 1999/45/WE oraz uchylające rozporządzenie Rady EWG nr 793/93 i rozporządzenie Komisji (WE) nr 1488/94, jak również dyrektywę Rady 76/769/EWG i dyrektywy Komisji 91/155/EWG, 93/67/EWG, 93/105/WE i 2000/21/WE.
- Rozporządzenie Ministra Zdrowia z dnia 28 września 2005 r. w sprawie wykazu substancji niebezpiecznych wraz z ich klasyfikacją i oznakowaniem (Dz. U. Nr 201, poz. 1674).
-Rozporządzenie Ministra Zdrowia z dnia 2 września 2003 r. w sprawie kryteriów i sposobu klasyfikacji substancji i preparatów chemicznych (Dz. U. Nr 171, poz. 1666 z późniejszymi zmianami).
- Rozporządzenie Ministra Gospodarki, Pracy i Polityki Społecznej z 31 marca 2003 r. w sprawie zasadniczych wymagań dla środków ochrony indywidualnej (Dz. U. Nr 80, poz. 725).
- Rozporządzenie Ministra Pracy i Polityki Społecznej z dnia 29 listopada 2002 r. w sprawie najwyższych dopuszczalnych stężeń i natężeń czynników szkodliwych dla zdrowia w środowisku pracy (Dz. U. Nr 217, poz. 1833 z późniejszymi zmianami).

(ciąg dalszy na stronie 8)

KARTA CHARAKTERYSTYKI NIEBEZPIECZNGO PREPARATU CHEMICZNEGO

zgodnie z 1907/2006/WE, Artykuł 31

Data druku: 16.11.2009 Aktualizacja: 25.08.2009

Nazwa handlowa: POLURAN 903 PART B

(ciąg dalszy od strony 7)

-Ustawa z dnia 28 października 2002 r. o przewozie drogowym towarów niebezpiecznych (Dz. U. Nr 199, poz. 1671 z późniejszymi zmianami).
- Ustawa z dnia 11 stycznia 2001 r. o substancjach i preparatach chemicznych (Dz. U. Nr 11, poz. 84 z późniejszymi zmianami).
- Rozporządzenie Ministra Pracy i Polityki Socjalnej z dnia 26 września 1997 w sprawie ogólnych przepisów bezpieczeństwa i higieny pracy (tekst jednolity z 2003 Dz. U. Nr 169, poz. 1650 z późniejszymi zmianami).

· **Litera w oznaczeniu i określenie niebezpieczeństwa produktu:**

Xn Produkt szkodliwy

· **Składniki określające niebezpieczeństwo do etykietowania:**
Hexamethylene-1,6-diisocyanate homopolymer
ksylen

· **Zestawy R:**
10 Produkt łatwopalny.
20/21 Działa szkodliwie przez drogi oddechowe i w kontakcie ze skórą.
36/38 Działa drażniąco na oczy i skórę.
43 Może powodować uczulenie w kontakcie ze skórą.
52/53 Działa szkodliwie na organizmy wodne; może powodować długo utrzymujące się niekorzystne zmiany w ś rodowisku wodnym.

· **Zestawy S:**
23 Nie wdychać pary/rozpylacza
36/37 Nosić odpowiednią odzieżochronną i odpowiednie rękawice ochronne.
51 Stosować wyłącznie w dobrze wentylowanych pomieszczeniach.
61 Unikać zrzutów do ś rodowiska. Postępować zgodnie z instrukcją lub kartą charakterystyki.

· **Szczególne oznaczenia określonych preparatów:**
Zawiera izocyjaniany. Zapoznaj się z instrukcją dostarczoną przez producenta.

16 Inne informacje

Dane opierają się na dzisiejszym stanie naszej wiedzy, nie określają jednak w sposób ostateczny właściwości produkcyjnych i nie mogą być uzasadnieniem prawomocnych umów.

· **Odnośne zwroty R**
10 Produkt łatwopalny.
20/21 Działa szkodliwie przez drogi oddechowe i w kontakcie ze skórą.
36 Działa drażniąco na oczy.
37/38 Działa drażniąco na drogi oddechowe i skórę.
38 Działa drażniąco na skórę.
43 Może powodować uczulenie w kontakcie ze skórą.
51/53 Działa toksycznie na organizmy wodne; może powodować długo utrzymujące się niekorzystne zmiany w ś rodowisku wodnym.
65 Działa szkodliwie; może powodować uszkodzenie płuc w przypadku połknięcia.
66 Powtarzające się narażenie może powodować wysuszanie lub pękanie skóry.
67 Pary mogą wywoływać uczucie senności i zawroty głowy.

· **Wydział sporządzający wykaz danych:** Product Safety Department
· **Partner dla kontaktów:** Mr. Frank van Hofwegen
· **Skróty i akronimy:**
ADR: Accord européen sur le transport des marchandises dangereuses par Route (European Agreement concerning the International Carriage of Dangerous Goods by Road)
RID: Rčglement international concernant le transport des marchandises dangereuses par chemin de fer (Regulations Concerning the International Transport of Dangerous Goods by Rail)
IMDG: International Maritime Code for Dangerous Goods
IATA: International Air Transport Association
IATA-DGR: Dangerous Goods Regulations by the "International Air Transport Association" (IATA)

(ciąg dalszy na stronie 9)

KARTA CHARAKTERYSTYKI NIEBEZPIECZNGO PREPARATU CHEMICZNEGO

zgodnie z 1907/2006/WE, Artykuł 31

Data druku: 16.11.2009 Aktualizacja: 25.08.2009

Nazwa handlowa: POLURAN 903 PART B

(ciąg dalszy od strony 8)

ICAO: International Civil Aviation Organization
ICAO-TI: Technical Instructions by the "International Civil Aviation Organization" (ICAO)
GHS: Globally Harmonized System of Classification and Labelling of Chemicals
LC50: Lethal concentration, 50 percent
LD50: Lethal dose, 50 percent

Świadectwo Jakości

Baril Coatings Polska Sp. z o.o.

Baril Coatings BV - producent wyrobów:

1	Poluran 147 Durovite	30231493
	Utw.Poluran 903	30231644

został wyprodukowany zgodnie z naszymi zakładowymi standardami i posiada właściwości opisane w karcie technicznej produktu .

was produced in accordance with our standards and the characteristics is asdescribed in the product data sheet.

2011-02-01 Hertogenbosch

BARIL COATINGS B.V.
Zinkenberg 9
5234 GL 's-Hertogenbosch
Tel. 073-6419890
Fax 073-6420550

Deklaracja zgodności nr:0006-2012
Declaration of confirmity No.: 0006-2012

1. Producent wyrobu: **Baril Coatings B.V. Zilverenberg 9**
   Product manufacturer: **5234 GL 's-Hertogenbosch Holandia**
   (pełna nazwa i adres zakładu produkującego wyrób) (Full name and address of Manufacturer)

2. Nazwa produktu: Poluran 147 Durovite
   Name of product:
   (Nazwa, nazwa handlowa, typ, odmiana, gatunek, klasa) (Name, Trade Name, type, version, class, category)

3. Klasyfikacja wyrobu:
   Product classification:
   (Symbol SWW lub PKWiU) (Symbol SWW or PKWiU)

4. Przeznaczenie i zakres stosowania wyrobu:
   Destination and scope of application:
   (Zgodnie z dokumentem przeznaczenia) (According to reference document)

5. Dokument odniesienia: **PN-EN ISO 12944, year: 2001**
   Reference documents:
   (Numer i rok ustanowienia Polskiej Normy lub numer i rok wydaniaaprobaty technicznej oraznazwa jednostki aprobującej) (Number of Polish Standard and year of issue, or umber of technical Approval, year of issue and the name of Approving Unit)

6. Partia wyrobu objęta deklaracją: 30231493
   Produkt batch covered by his declaration:
   (Dane niezbędne do identyfikacji partii, określonej w programie badań) (Necessary data for the batch identification, described in the testing program)

's-Hertogenbosch **2011-02-01**

BARIL COATINGS B.V.
Zilverenberg 9
5234 GL 's-Hertogenbosch
Tel. 073-6419690
Fax 073-6420550

(Miejsce i data wystawienia)
*upoważnionej)**(Date and place of issue)***
authorized person)

(Imie, nazwisko i podpis osoby
(Name and signature of

……..

Deklaracja zgodności nr:0007-2012
Declaration of confirmity No.: 0007-2012

1. Producent wyrobu: **Baril Coatings B.V. Zilverenberg 9**
   Product manufacturer: **5234 GL 's-Hertogenbosch Holandia**
   (pełna nazwa i adres zakładu produkującego wyrób) (Full name and address of Manufacturer)

2. Nazwa produktu: Utw.Poluran 903
   Name of product:
   (Nazwa, nazwa handlowa, typ, odmiana, gatunek, klasa) (Name, Trade Name, type, version, class, category)

3. Klasyfikacja wyrobu:
   Product classification:
   (Symbol SWW lub PKWiU) (Symbol SWW or PKWiU)

4. Przeznaczenie i zakres stosowania wyrobu:
   Destination and scope of application:
   (Zgodnie z dokumentem przeznaczenia) (According to reference document)

5. Dokument odniesienia: **PN-EN ISO 12944, year: 2001**
   Reference documents:
   (Numer i rok ustanowienia Polskiej Normy lub numer i rok wydaniaaprobaty technicznej oraznazwa jednostki aprobującej) (Number of Polish Standard and year of issue, or umber of technical Approval, year of issue and the name of Approving Unit)

6. Partia wyrobu objęta deklaracją: 30231644
   Produkt batch covered by his declaration:
   (Dane niezbędne do identyfikacji partii, określonej w programie badań) (Necessary data for the batch identification, described in the testing program)

's-Hertogenbosch **2011-02-01**

BARIL COATINGS B.V.
Zilverenberg 9
5234 GL 's-Hertogenbosch
Tel. 073-6419690
Fax 073-6420650

(Miejsce i data wystawienia)
*upoważnionej)**(Date and place of issue)***
authorized person)

(Imie, nazwisko i podpis osoby
(Name and signature of

……..

PAŃSTWOWY ZAKŁAD HIGIENY
NATIONAL INSTITUTE OF HYGIENE

ZAKŁAD HIGIENY KOMUNALNEJ
DEPARTMENT OF ENVIRONMENTAL HYGIENE

24 Chocimska 00-791 Warsaw • Phone (22) 5421354; (22) 5421349 • Fax (22) 5421287 • e-mail: sek-zhk@pzh.gov.pl

ATEST HIGIENICZNY

HK/B/1538/01/2007

ORYGINAŁ

HYGIENIC CERTIFICATE

Wyrób / product: **Farba akrylowa - CT 42**

Zawierający / containing: wodną dyspersję akrylową, pigmenty, biocyd (do 0,2 %)

Przeznaczony do / destined: stosowania w budownictwie na zewnątrz i wewnątrz pomieszczeń budynków, w tym obiektów służby zdrowia, placówek oświatowo-wychowawczych i branży spożywczej (bez bezpośredniego kontaktu z żywnością)

Wymieniony wyżej produkt odpowiada wymaganiom higienicznym przy spełnieniu następujących warunków / is acceptable according to hygienic criteria with the following conditions:

Na opakowaniu wyrobu należy umieścić etykietę w języku polskim, zawierającą zalecenia dotyczące środków ostrożności wg karty charakterystyki wyrobu, zgodnie z obowiązującymi przepisami prawnymi.
Wyroby przechowywać w miejscu niedostępnym dla dzieci.
W czasie i po zastosowaniu wyrobu pomieszczenie należy wietrzyć do zaniku charakterystycznego zapachu i po tym czasie nadaje się do użytkowania.

Wytwórca / producer:

HENKEL POLSKA Sp. z o.o.
02-672 Warszawa
ul. Domaniewska 41

Niniejszy dokument wydano na wniosek / this certificate issued for:

HENKEL POLSKA Sp. z o.o.
02-672 Warszawa
ul. Domaniewska 41

Atest może być zmieniony lub unieważniony po przedstawieniu stosownych dowodów przez którąkolwiek stronę. Niniejszy atest traci ważność po 2012-10-26 lub w przypadku zmian w recepturze albo w technologii wytwarzania wyrobu.

The certificate may be corrected or cancelled after appropriate motivation. The certificate loses its validity after 2012-10-26 or in the case of changes in composition or in technology of production.

Data wydania atestu higienicznego: 26 października 2007

The date of issue of the certificate: 26th October 2007

Kierownik
Zakładu Higieny Komunalnej

Dr Janusz Świątczak

KARTA CHARAKTERYSTYKI zgodnie z 1907/2006/WE, Artykuł 31	Data wydania	13-02-2003
	Aktualizacja	04-08-2008
CT 42 Farba akrylowa	Wersja Nr	7
	Strona	1/5

1. Identyfikacja preparatu, Identyfikacja dystrybutora

Nazwa preparatu: CT 42 farba akrylowa

Zastosowanie preparatu: Do zabezpieczania elewacji, konstrukcji betonowych, wnętrz. CT 42 zalecana jest na podłoża mineralne (beton, tynki cementowe, cementowo-wapienne i wapienne).

Producent: Henkel Polska Sp. z o.o.
Ul. Domaniewska 41
02-672 WARSZAWA
tel. +48 (prefix) 22 56-56-300
fax +48 (prefix) 22 56-56-333
Telefon alarmowy 0 728 302 187 (24h)

Adres poczty elektronicznej osoby odpowiedzialnej za kartę charakterystyki: ua-productsafety.pl@pl.henkel.com

2. Identyfikacja zagrożeń:

Brak szczególnych zagrożeń dla człowieka i środowiska.

3. Skład/ Informacje o składnikach:

Wodna dyspersja akrylowa z dodatkami hydrofobowymi, pigmentami i modyfikatorami. Niektóre składniki preparatu zaliczane są do niebezpiecznych, ale ich niska zawartość nie wymaga uwzględnienia w klasyfikacji produktu.
Substancje te nie posiadają w chwili obecnej numeru rejestracyjnego zgodnie z rozporządzeniem REACH, podlegają przepisom okresu przejściowego.

4. Pierwsza pomoc:

przy wdychaniu: usunąć osobę ze strefy oparów, w przypadku niedyspozycji zasięgnąć porady lekarskiej;
przy kontakcie ze skórą: płukać bieżącą woda z mydłem;
przy kontakcie z oczami: natychmiast wypłukać oko dużą ilością bieżącej wody, a następnie zasięgnąć porady lekarza okulisty;
po połknięciu: wypłukać jamę ustną, wypić dużą ilość wody pitnej, skonsultować się z lekarzem.

5. Postępowanie w przypadku pożaru:

Preparat nie jest sklasyfikowany jako łatwo palny.
środki gaśnicze; stosować tradycyjne środki gaśnicze (rozpylony strumień wody, proszek gaśniczy, piana, dwutlenek węgla) w zależności od obszaru objętego pożarem i materiałów tam występujących.
środki gaśnicze, których nie wolno używać z przyczyn bezpieczeństwa; nie są znane

szczególne zagrożenia pojawiające się w przypadku pożaru; nie występują
środki ochrony indywidualnej dla strażaków; tradycyjne środki ochrony osobistej.

6. Postępowanie w przypadku uwolnienia do środowiska:

indywidualne środki ostrożności; Unikać kontaktu ze skórą oraz oczami. Zapewnić wystarczającą wentylację. Podczas likwidacji, korzystać ze środków ochrony indywidualnej (rękawice ochronne, okulary ochronne).
ochrona środowiska; Uniemożliwić przedostanie się preparatu do wód powierzchniowych i gruntowych, oraz instalacji odwadniających.
metody oczyszczania; Rozlany preparat (produkt) zebrać materiałem absorbującym (piasek, torf, trociny) i postępować zgodnie z pkt. 13.

7. Obchodzenie się z substancją i magazynowanie:

Środki ostrożności: Unikać kontaktu ze skórą i oczami.
Warunki przechowywania i transportu: W oryginalnych, nie uszkodzonych opakowaniach. Nie dopuścić do kontaktu z żywnością i materiałami przeznaczonymi do konsumpcji. Chronić przed mrozem!

8. Kontrola narażenia/środki ochrony indywidualnej:

kontrola narażenia NDS, NDSCh, NDSP; - Brak
system ochrony: Wyrób nie wymaga specjalnego systemu zabezpieczeń.
Podstawa prawna; Rozporządzenie Ministra Pracy i Polityki Socjalnej z dnia 29 listopada 2002 r. w sprawie najwyższych stężeń i natężeń czynników szkodliwych dla zdrowia (Dz. U Nr 217, poz. 1833) z późniejszymi zmianami
osobiste środki ochrony: Unikać kontaktu z oczami i skórą.
ochrona dróg oddechowych – unikać długotrwałego wdychania oparów,
ochrona skóry - ogólno dostępne rękawice ochronne, należy pamiętać, że na skutek działania innych czynników (np. temperatury) okres użytkowania rękawic odpornych na przenikanie chemikaliów może się w praktyce okazać znacznie krótszy od czasu przenikania ustalonego wg PN-EN 374. W razie pierwszych objawów zużycia rękawice wymienić,
ochrona oczu - okulary ochronne.

9. Właściwości fizykochemiczne:

Wygląd	- różnokolorowy
Zapach	- charakterystyczny
pH	- około 8,0
Temperatura zapłonu	- nie dotyczy
Temperatura samozapłonu	- nie dotyczy
Rozpuszczalność	- częściowo rozpuszczalna w wodzie
Gęstość objętościowa	- około 1,35 kg/dm^3

10. Stabilność i reaktywność:
Substancja stabilna w normalnych warunkach, Brak reakcji niebezpiecznych. Twardnieje przez odparowanie wody.

11. Informacje toksykologiczne:
Według stanu naszej dotychczasowej wiedzy nie należy oczekiwać jakichkolwiek szkód przy stosowaniu zgodnym z przepisami.

12. Informacje ekologiczne:
Produkt jest słabo biologicznie rozkładalny.
Nie dopuszczać do przedostania się produktu do ścieków, gleby, wód powierzchniowych.
Produkt stwardniały nie toksyczny dla ryb. Należy przestrzegać rozporządzenia Ministra Środowiska z dnia 29 listopada 2002 r.(Dz. U. Nr 212, poz. 1799) w sprawie warunków, jakie należy spełniać przy wprowadzaniu ścieków do wód lub do ziemi oraz w sprawie substancji szczególnie szkodliwych dla środowiska wodnego.

13. Postępowanie z odpadami:
Produkt 08 01 19 Zawiesiny wodne farb lub lakierów zawierające rozpuszczalniki organiczne lub inne substancje niebezpieczne Należy przestrzegać miejscowych przepisów urzędowych;
Opakowanie: 15 01 02 Opakowania z tworzyw sztucznych
całkowicie wypróżnić i dostarczyć do recyklingu zgodnie z miejscowymi przepisami urzędowymi. Przestrzegać przepisów ustawy o odpadach z 27 kwietnia 2001 r. (Dz. U. Nr 62, poz. 628)z późniejszymi zmianami oraz przepisów ustawy o opakowaniach i odpadach opakowaniowych z 27 kwietnia 2001 r. (Dz. U. Nr 63, poz. 638) z późniejszymi zmianami.

14. Informacje o transporcie:
Produkt nie jest niebezpieczny zgodnie z: RID/ADR, ADNR, IMDG, ICAO/IATA

15. Informacje dotyczące uregulowań prawnych:
Nie ma obowiązku stosowania etykiety z symbolem zagrożenia i znakiem ostrzegawczym.
1000 g produktu zawiera:
0,05 g - 1,2-benzoizotiazolin-3(2H)-on,
0,05 g - 2-metyloizotiazolin-3-on
0,03 g - terbutryn
0,3 g - pirytionian cynku
0,0135 g - 2-oktyloizotiazol-3(2H)-on
Wyrób posiada pozwolenie Ministra Zdrowia nr 3352/07 na obrót produktem biobójczym
Zawartość LZO kat A.3 2007-75g/l, 2010 – 40g/l wyrób posiada maks. 25,4g/l

Podstawa prawna:

- Rozporządzenie (WE) nr 1907 Parlamentu Europejskiego i Rady z dnia 18 grudnia 2006 w sprawie rejestracji, oceny, udzielania zezwoleń i stosowanych ograniczeń w zakresie chemikaliów (REACH)
- Ustawa z 11 stycznia 2001 r. o substancjach i preparatach chemicznych (Dz. U. z 2001 Nr 11, poz. 84) z późniejszymi zmianami z 2006 roku (Dz .U. z 2006 r. Nr 171, poz.1225)
- Rozporządzenie Ministra Zdrowia z dnia 29 października 2004 r. zmieniające rozporządzenie w sprawie kryteriów i sposobu klasyfikacji substancji i preparatów chemicznych (Dz. U. z 2004 r. Nr 243, poz. 2440) ze zmianami z dnia 4 września 2007 r. (Dz. U. Z 2007, Nr 174, poz. 1222)
- Rozporządzenie Ministra Zdrowia z dnia 28 września 2005 r. w sprawie wykazu substancji niebezpiecznych wraz z ich klasyfikacją i oznakowaniem (Dz. U. nr 201 poz. 1674)
- Rozporządzenie Ministra Zdrowia z dnia 13 listopada 2007 r. w sprawie karty charakterystyki (Dz. U. Nr 215, poz. 1588)
- Rozporządzenie Ministra Zdrowia z dnia 11 lipca 2004 r. zmieniające rozporządzenie w sprawie oznakowania opakowań substancji niebezpiecznych i preparatów niebezpiecznych (Dz. U. z 2004 nr 260 poz. 2595)
- Rozporządzenie MPiPS z dnia 18 grudnia 2002r w sprawie dopuszczalnych stężeń i natężeń czynników szkodliwych dla zdrowia w środowisku pracy (Dz.U. z 2002r Nr 217, poz. 1833 ze zmianami z 6 września 2007r. Dz.U. Nr 161, poz. 1142)
- Ustawa z dnia 26 czerwca 1974 Kodeks Pracy (tekst jednolity; Dz. U. Nr 21 z 1998 r., poz. 94) z późniejszymi zmianami z 2006 roku (Dz.U. z 2006 r. Nr 104, poz. 711)
- Rozporządzenie Ministra Pracy i Polityki Socjalnej z dnia 26 września 1997 r. w sprawie ogólnych przepisów bezpieczeństwa i higieny pracy (Dz. U. Nr 129, poz. 844) (tekst pierwotny: Dz. U. 1997 r. Nr 129 poz. 844) (tekst jednolity: Dz. U. 2003 r. Nr 169 poz. 1650)
- Ustawa z dnia 1 lipca 2005 r. o zmianie ustawy o przewozie drogowym towarów niebezpiecznych oraz o zmianie niektórych innych ustaw (Dz.U. z 2005 r. Nr 141, poz. 1184)
- Dz. U. z 2003 r. Nr 207, poz. 2013 (Ośw) Wejście w życie zmian do załączników A i B do Umowy europejskiej dotyczącej międzynarodowego przewozu drogowego towarów niebezpiecznych (ADR), sporządzonej w Genewie dnia 30 września 1957 r. (Dz. U. Nr 194, poz. 629),
- Rozporządzenie Ministra Zdrowia i Opieki Społecznej z dnia 11 września 1996 r. w sprawie badań i pomiarów czynników szkodliwych dla zdrowia w środowisku pracy (Dz. U. Nr 86, poz. 394), zmiany w Dz. U. z 2003 r. Nr 21, poz. 180 (R) Zmiana rozporządzenia w sprawie badań i pomiarów czynników szkodliwych dla zdrowia w środowisku pracy

- Ustawa Prawo ochrony środowiska z dnia 27 kwietnia 2001r. (Dz.U. Nr 62,poz. 627), zmiany w Dz. U. z 2006 r. Nr 129, poz. 902 (U) Prawo ochrony środowiska
- Rozporządzenie Ministra Środowiska z dnia 27 września 2001 r. w sprawie katalogu odpadów (Dz. U. Nr 112, poz. 1206)

16. Inne informacje:

Powyższe informacje, są opracowane w oparciu o bieżący stan wiedzy, jakkolwiek nie możemy brać odpowiedzialności za szkody i straty, jakie mogą wyniknąć z niewłaściwego użycia produktu. Podczas sporządzania karty charakterystyki braliśmy pod uwagę wszystkie właściwe zastosowania produktu, każdy użytkownik ponosi odpowiedzialność w przypadku innego zastosowania produktu. Klasyfikacja produktu została ustalona na podstawie faktycznego stężenia każdego z komponentów i przedstawia rzeczywiste zagrożenia, jakie stwarza ten produkt. Rzeczywista wartość stężeń poszczególnych komponentów mieści się zawsze w odpowiednim przedziale. Z tego też powodu końcowa klasyfikacja produktu może odbiegać od klasyfikacji obliczonej na podstawie górnych wartości stężeń.

Aktualizacji karty charakterystyki dokonuje się w przypadku pojawienia się nowych istotnych informacji na temat substancji niebezpiecznej lub preparatu niebezpiecznego. Nie istnieje natomiast konieczność dokonywania aktualizacji karty charakterystyki w przypadku nowelizacji przepisów aktów prawnych, o ile nie wprowadzają one zmian merytorycznych (na przykład zmiany klasyfikacji substancji/preparatu).

Zmiany dokonane w odniesieniu do wersji nr 6 z dn. 12.04.2007:

- aktualizacja według obowiązujących przepisów prawnych

Opracowała Alicja Cedro

CT 42

Farba akrylowa

Do malowania elewacji i wn ętrz budynk ów

WŁAŚCIWOŚCI

- niska nasi ąkliwo ść
- odporna na uszkodzenia eksploatacyjne
- odporna na warunki atmosferyczne
- formu ła BioProtect – odporna na rozw ój grzyb ów, alg i ple śni
- dostepna w pe łnej palecie barw Ceresit Colours of Nature ®

ZASTOSOWANIE

Farba Ceresit CT 42 przeznaczona jest do zabezpieczania elewacji, konstrukcji betonowych, wnętrz. Można nią pokrywać podłoża mineralne (beton, tynki cementowe, cementowo-wapienne i wapienne). Farbą można malować mineralne tynki Ceresit: CT 34, CT 35 i CT 137 oraz akrylowe Ceresit CT 60, CT 63, CT 64 wykonane na tradycyjnych podłożach i wchodzące w skład złożonych systemów Ceresit Ceretherm ocieplań ścian zewnętrznych budynków (ETICS), z zastosowaniem płyt styropianowych. Elewacje pokryte farbą CT 42 można myć przy użyciu myjek pod niedużym ciśnieniem. Nagrzewanie się elewacji wywołuje szkodliwe naprężenia, dlatego ciemne kolory powinny być stosowane tylko na małych powierzchniach, np. na detalach architektonicznych.
BioProtect to skuteczna i trwała ochrona elewacji przed skażeniem biologicznym, rozwojem pleśni, grzybów i alg.
Dzięki specjalnym kapsułom z zawartością środka biobójczego uwolnienie substancji następuje w sposób kontrolowany, zapewniając długotrwały efekt.

PRZYGOTOWANIE POD ŁOŻA

Farba CT 42 może być stosowana na nośne podłoża, równe, suche i czyste (wolne od substancji zmniejszających przyczepność takich jak: tłuszcze, bitumy, pyły):
- beton (wiek powyżej 28 dni),
- tradycyjne tynki cementowe, cementowo-wapienne i wapienne (wiek powyżej 14 dni),
- cienkowarstwowe tynki mineralne i mineralno – polimerowe (wiek powyżej 7 dni),
- cienkowarstwowe tynki akrylowe (wiek powyżej 3 dni),
- podłoża gipsowe (tylko wewnątrz budynków) o wilgotności poniżej 1%, zagruntowane najpierw preparatem Ceresit CT 17,
- płyty gipsowo-kartonowe, gipsowo-włóknowe (tylko wewnątrz budynków), mocowane według zaleceń producentów płyt, zagruntowane najpierw preparatem CT 17,
- mocne powłoki malarskie o dobrej przyczepności do podłoża.

Nierówne i uszkodzone podoża trzeba wcześniej naprawić. Można w tym celu zastosować szpachlówkę Ceresit CT 29. Należy sprawdzić wytrzymałość istniejących powłok mineralnych. Istniejące zabrudzenia, warstwy o niskiej wytrzymałości, powłoki malarskie z farb wapiennych i klejowych, jak również resztki tapet oraz klejów trzeba całkowicie usunąć. Zaleca się tu stosowanie myjek ciśnieniowych. Po umyciu wodą, podłoże musi wyschnąć.

WYKONANIE

Przed aplikacją farby należy dokładnie wymieszać zawartość pojemnika za pomocą wiertarki z mieszadłem przez okres

CERESIT
CT_42_KT_01.11

około 2 minut. Farbę nanosić w minimum dwóch warstwach. Pomiędzy nakładaniem kolejnych warstw trzeba zachować co najmniej 4-6 godzinne przerwy technologiczne. CT 42 można nanosić za pomocą pędzla, wałka lub poprzez natryskiwanie. Należy zwrócić uwagę na równomierne nakładanie farby.
Jeśli zachodzi potrzeba podczas nanoszenia pierwszej warstwy, do farby można dodać nie więcej niż 10% wody i dokładnie wymieszać. Nie używać rdzewiejących naczyń i narzędzi. Na jednej płaszczyźnie pracować bez przerw, stosując farbę o tym samym numerze szarży produkcyjnej, umieszczonym na każdym opakowaniu, albo zmieszać ze sobą zawartość pojemników o różnych numerach szarż.
Dokładnie zabezpieczać (np. folią) powierzchnie, które nie są przeznaczone do malowania np. okna, drzwi. Osłaniać krzewy, inne rośliny itp. Przypadkowe zachlapania natychmiast, obficie zmywać wodą. Bezpośrednio po użyciu dokładnie umyć narzędzia wodą.

UWAGA

Prace należy wykonywać w suchych warunkach, przy temperaturze powietrza i podłoża od +5 °C do +25 °C i przy wilgotności względnej powietrza poniżej 80%. Wszelkie dane odnoszą się do temperatury +20 °C oraz wilgotności względnej powietrza 60%. W innych warunkach należy uwzględnić szybsze lub wolniejsze schnięcie materiału.
Farba może spowodować nieusuwalne odbarwienia na powierzchniach szklanych, ceramicznych, drewnianych, metalowych i kamiennych, dlatego elementy narażone na kontakt z CT 42 należy zasłonić.
Należy chronić skórę i oczy. W czasie pracy stosować rękawice i okulary ochronne. Zabrudzenia dokładnie spłukiwać wodą. W przypadku kontaktu z oczami płukać je obficie wodą i zasięgnąć porady lekarza. Wyrób przechowywać w miejscu niedostępnym dla dzieci.

ZALECENIA

Nie należy nakładać farby na powierzchnie silnie nasłonecznione. Nie mieszać materiału z innymi farbami, barwnikami i spoiwami. Do czasu całkowitego wyschnięcia chronić elewacje przed opadami deszczu. Zaleca się wtedy stosowanie osłon na rusztowaniach. Napoczęte opakowanie należy dokładnie zamykać, a jego zawartość wykorzystać w możliwie najbliższym czasie.
Niniejsza karta techniczna określa zakres stosowania materiału i zalecany sposób prowadzenia robót, ale nie może zastąpić zawodowego przygotowania wykonawcy. Oprócz podanych zaleceń prace należy wykonywać zgodnie ze sztuką budowlaną i zasadami BHP.
Producent gwarantuje jakość wyrobu, natomiast nie ma wpływu na warunki i sposób jego użycia. W przypadku wątpliwości należy wykonać własne próby stosowania.
Wraz z ukazaniem się tej karty technicznej tracą ważność karty wcześniejsze.

SKŁADOWANIE

Do 12 miesięcy od daty produkcji, przy składowaniu w chłodnych warunkach i w oryginalnych, nieuszkodzonych opakowaniach.
Chronić przed mrozem!

OPAKOWANIA

Plastikowe pojemniki 15 l.

DANE TECHNICZNE

Baza:	dyspersja żywic akrylowych z mineralnymi wypełniaczami i pigmentami
Gęstość:	ok. 1,4 kg/dm ^{3}
Temperatura stosowania:	od +5 °C do +25 °C
Odporność na deszcz:	po ok. 12 godz.
Orientacyjne zużycie:	zależnie od nierówności i nasiąkliwości podłoża, przeciętnie ok. 0,3 l/m ^{2} przy dwukrotnym nakładaniu
Paroprzepuszczalność:	S_d < 0,09 m
Odporność powłoki na szorowanie:	> 2500 cykli
Nasiąkliwość:	W_d < 0,05 kg/(m ^{2}xh^{0,5})
pH:	ok. 8,5

Wyrób posiada następujące dokumenty odniesienia:

- Pozwolenie Ministra Zdrowia na obrót produktem biobójczym nr 3352/07,

- Europejską Aprobatę Techniczną ETA w systemach:

System Ceresit Ceretherm	Popular	Classic	Classic (R)	Classic (B)	Classic (S)	Premium	Premium (B)
ETA	08/0309	09/0014	09/0095	09/0097	09/0096	08/0308	09/0137
Certyfikat	1488-CPD-0102/W	1488-CPD-0104/W	1488-CPD-0108/W	1488-CPD-0107/W	1488-CPD-0110/W	1488-CPD-0103/W	1488-CPD-0109/W
D.Z.: Ceresit Ceretherm	Popular /1/09/WE wydana 09.03.2009	Classic /1/09/WE wydana 09.03.2009	Classic (R) EC 1 wydana 25.01.2010	Classic (B) EC 1 wydana 13.05.2009	Classic (S) EC 1 wydana 27.01.2010	Premium /1/09/WE wydana 09.03.2009	Premium (B) EC 2 wydana 13.05.2009

- Aprobatę Techniczną w systemach:

System Ceresit Ceretherm	Popular	Classic	Premium	Express	Reno
AT	15-6894 /2008	15-4397 /2008	15-6986 /2008	15-7152 /2010	15-8077 /2009
Certyfikat	ITB-0068/Z	ITB-0109/Z	ITB-0108/Z	ITB-0173/Z	ITB-0355/Z
D.Z.: Ceresit Ceretherm	Popular /1/09 wydana 02.02.2009	Classic /1/09 wydana 02.02.2009	Premium /1/09 wydana 02.02.2009	Express /2/10 wydana 15.09.2010	Reno /1/09 wydana 20.08.2009

CT 42

CERESIT
CT_42_KT_01.11

Henkel Polska Sp. z o.o.
ul. Domaniewska 41, 02-672 Warszawa
Centralny Dział Obsługi Klienta:
Tel. (+48) 41 371 01 00 • Fax (+48) 41 374 22 22
www.ceresit.pl • infolinia: 800 120 241

Ceresit
Henkel
BAUTECHNIK
Buduj korzystnie z profesjonalnymi produktami

REFIT Sp. z o.o.
ul. Kokoszycka 133
44-313 Wodzisław Śląski,

KLAPY REWIZYJNE

NARODOWY INSTYTUT ZDROWIA PUBLICZNEGO - PAŃSTWOWY ZAKŁAD HIGIENY

NATIONAL INSTITUTE OF PUBLIC HEALTH - NATIONAL INSTITUTE OF HYGIENE

ZAKŁAD HIGIENY KOMUNALNEJ
DEPARTMENT OF ENVIRONMENTAL HYGIENE

24 Chocimska 00-791 Warsaw • Phone (22) 5421354; (22) 5421349 • Fax (22) 5421287 • e-mail: sek-zhk@pzh.gov.pl

ATEST HIGIENICZNY

HK/B/1536/01/2010

ORYGINAŁ

HYGIENIC CERTIFICATE

Wyrób / product: **Klapa rewizyjna systemu F1, F2, F3**

Zawierający / containing: aluminium, płytę gipsowo-kartonową, stal, elementy wyposażenia, tworzywa syntetyczne i inne składniki wg dokumentacji producenta

Przeznaczony do / destined: stosowania w budownictwie do ścian i sufitów z płyt gipsowo-kartonowych oraz do przedścianek również z pyt gipsowo-kartonowych

Wymieniony wyżej produkt odpowiada wymaganiom higienicznym przy spełnieniu następujących warunków / is acceptable according to hygienic criteria with the following conditions:

- bez zastrzeżeń

Wytwórca / producer:

FF SYSTEMS Sp. z o.o.
26-600 Radom
ul. Jodłowa 28A

Niniejszy dokument wydano na wniosek / this certificate issued for:

FF SYSTEMS Sp. z o.o.
26-600 Radom
ul. Jodłowa 28A

Atest może być zmieniony lub unieważniony po przedstawieniu stosownych dowodów przez którąkolwiek stronę. Niniejszy atest traci ważność po 2015-12-30 lub w przypadku zmian w recepturze albo w technologii wytwarzania wyrobu.

The certificate may be corrected or cancelled after appropriate motivation. The certificate loses its validity after 2015-12-30 or in the case of changes in composition or in technology of production.

Data wydania atestu higienicznego: 30 grudnia 2010

The date of issue of the certificate: 30th December 2010

Kierownik
Zakładu Higieny Komunalnej
dr Bożena Krogulska

Reprodukowanie, kopiowanie, fotografowanie, skanowanie, digitalizacja Atestu Higienicznego w celach marketingowych bez zgody NIZP-PZH jest zabronione.

FF Systems Spółka z o.o. ul. Jodłowa 28A, 26-600 Radom, tel. (48) 366 42 25, faks (48)366 42 26

FF Systems Sp. z o.o.
systemy rewizyjne

Aluminiowa klapa rewizyjna System F1 z wkładką z płyty g-k

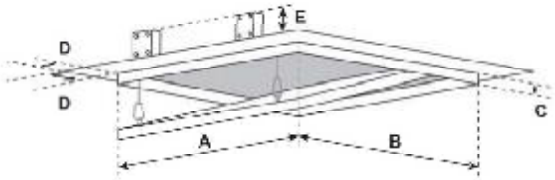

Standardowe wymiary klap z wkładką 12,5 mm:

System F1	Wymiary w mm				
	A	B	C	D	E
200200G125	200	200	13	28	40
300300G125	300	300	13	28	40
400400G125	400	400	13	28	40
500500G125	500	500	13	28	40
600600G125	600	600	13	28	40

Wszystkie standardowe wymiary są dostępne dla poszyć o grubości 12,5 mm, 15 mm i 25 mm.

Zastosowanie:

Klapy rewizyjne F1 przeznaczone są do montażu w ścianach i sufitach z płyt gips-karton.

Materiał:

1) Klapa rewizyjna F1 składa się z dwóch ram: zewnętrznej – ościeżnicowej oraz wewnętrznej stanowiącej ramę konstrukcyjną.

2) Obie ramy klapy rewizyjnej wykonano z aluminiowych kątowników. Każda rama składa się z czterech pojedynczych części, trwale połączonych ze sobą specjalną metodą spawania (WIG).

3) Skrzydło drzwiowe osadzone jest na zawiasach- aluminiowych bolcach o średnicy 6 mm.

4) Wypełnienie klapy stanowią płyty gipsowo-kartonowe GKBI o grubości 12,5, 15 lub 2 x 12,5 mm. Płyty o grubości 12,5 oraz 15 mm wkleja się do aluminiowej ramy, natomiast klapy z wkładką 2 x 12,5 mm wykonuje się jako skręcane śrubami. Do tego celu używa się śrub szybkiego montażu 3,5x25mm. Dodatkowo do śrub stosuje się osłonki ochronne (zaślepki wpuszczane).

5) Do klapy rewizyjnej zastosowano 2 szt. zamknięć zatrzaskowo sprężynowych typu MINI LATSCH. Przymocowano je wkrętami samowiercącycmi 2,9 x 19 mm do specjalnie przygotowanych kątowników aluminiowych 40 x 20 x 2 mm o długości 30 mm, które przyspawano metodą TIG do zewnętrznej ramy z kątowników aluminiowych. Plastikowe elementy zamykające (stanowiące część zamka) przykręcono do wewnętrznej ramy z kątowników aluminiowych przy pomocy wkrętów samowiercących 2.9 x 13 mm.

6) Przy klapie rewizyjnej od wymiaru skrzydła drzwiowego 300 x 300 mm dodatkowo zastosowano zabezpieczenie przed wypadaniem skrzydła drzwiowego w postaci linki stalowej (1,5 mm), do której po obu końcach przymocowano końcówki kablowe rurowe. Jeden koniec linki stalowej przymocowano przy pomocy śrub z łbem soczewkowym 3,5 x 9,5 mm do ramy zewnętrznej, a drugi przy pomocy karabińczyka 4 x 40 mm do części zawieszenia na ramie wewnętrznej.

7) Jako wyposażenie dodatkowe można zamontować różne rodzaje zamków: zamek czworokątny, okrągły cylindryczny lub PZ. Zamki montuje się na ramie zewnętrznej.

Ogólne zasady użytkowania:

1) Otwór montażowy przygotowany pod montaż klapy rewizyjnej powinien być większy o 10 mm od wymiaru skrzydła drzwiowego.

2) Klapę montuje się za pomocą śrub szybkiego montażu.

3) Klapa otwiera się po naciśnięciu skrzydła drzwiowego dzięki zamontowanym dwóm zamkom sprężynowo-zatrzaskowym.

4) Aby całkowicie otworzyć klapę rewizyjną pod kątem 90 stopni należy odpiąć linkę zabezpieczającą.

5) Po każdorazowym użyciu klapy należy ponownie zapiąć linkę zabezpieczającą.

UWAGI:

Klapy rewizyjne nadają się jedynie do montażu w ścianach i sufitach.

Montaż w podłodze jest wykluczony.